BATARYALAR VE MİKSERLER

PR102

Eviye bataryası, uzun borulu

ÖLÇÜLÜ TEKNİK ÇİZİM

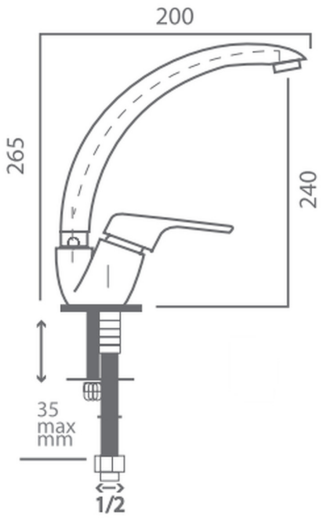

ÜRÜN GÖRSELİ



ÜRÜN ÖZELLİKLERİ

- 35 mm Seramik kartuş
- 50 cm Birinci Kalite Flexli Bağlantı
- Tek Vidayla Kolay Montaj
- Toplam genişlik 200 mm
- Toplam yükseklik 265 mm
- Su çıkış yüksekliği 240 mm
- Tezgah kalınlığı en fazla 35 mm
- 1/2" bağlantı

MALZEMELER VE DETAYLAR

Ürün kodu	PR102
Koleksiyon	Pera
Ürün kategorisi	Bataryalar ve mikserler
Mevcut renkler	Krom · Mat Siyah · Altın
Garanti	5 yıl