ARMATUREN UND MISCHER

PR102

Spültischmischer, langer Auslauf

BEMASSTE ZEICHNUNG

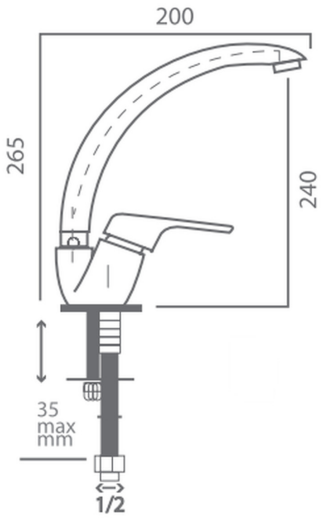

PRODUKTBILD



PRODUKTSPEZIFIKATIONEN

- 35 mm Keramikkartusche
- 50 cm Flex-Anschluss erster Qualität
- Einfache Montage mit einer Schraube
- Gesamtbreite 200 mm
- Gesamthöhe 265 mm
- Wasserauslaufhöhe 240 mm
- Arbeitsplattenstärke bis 35 mm
- 1/2"-Anschluss

MATERIALIEN UND DETAILS

Artikelnummer	PR102
Kollektion	Pera
Produktkategorie	Armaturen und Mischer
Verfügbare Oberflächen	Chrom · Mattschwarz · Gold
Garantie	5 Jahre

+90 540 440 22 00 · info@vala.com.tr · **valabath.com**

Ferhatpaşa Mah. Mareşal Fevzi Çakmak Cad. 35. Sok. No: 48, 34888 Ataşehir / İstanbul / Türkiye