VALA

Duş Koleksiyonu

2026

valabath.com





VALA

HAKKIMIZDA

Bir üretici, *bir katalog değil.*

VALA, İstanbul merkezli EBA Banyo Ürünleri Sanayi ve Ticaret Ltd. Şti.'nin uluslararası markasıdır. Batarya ve musluk, duş sistemleri, rezervuar iç takımları, klozet kapakları ve banyo aksesuarlarını kendi üretir.

Vitrifiye, banyo mobilyası, LED ayna ve duşakabin koleksiyonlarını %100 Türk üretimi olarak VALA kalite kontrolü ve garantisiyle sunarız. Böylece 42'den fazla ülkedeki müşterilerimiz tüm banyo ihtiyaçlarını tek elden karşılar.

2004	42+	1.700+	9
KURULUŞ	ÜLKE	ÜRÜN KODU	ÜRÜN KATEGORİSİ

TESİSİN İÇİNDEN

VALA'nın kendi üretiminden.

Üretici olduğumuz ana gruplar batarya ve musluklar, duş sistemleri, rezervuar iç takımları, klozet kapakları ve banyo aksesuarlarıdır. Bu ürünlerde geliştirme, üretim ve kalite kontrol süreçlerini doğrudan yönetiriz. Vitrifiye, banyo mobilyası, LED ayna ve duşakabin gruplarında ise uzman Türk üreticilerle çalışır; her koleksiyonu VALA standartlarına göre seçer, kontrol eder ve VALA garantisiyle sunar.



PİRİNÇ ÇUBUK STOKU



SICAK DÖVME

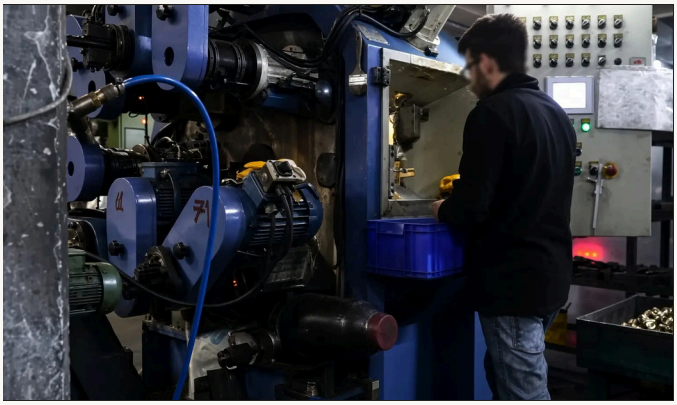

DÖVME HATTI

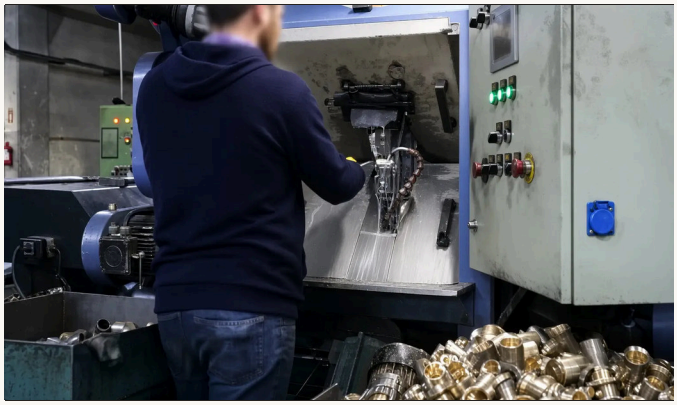

GÖVDE İŞLEME

PİRİNÇ ÇUBUKTAN TEST EDİLMİŞ BATARYAYA: MONTAJ, TEST VE PAKETLEME KENDİ TESİSİMİZDE.

01

Pirinç çubuk stoku

Batarya gövdeleri, tesisimizde demetler hâlinde stoklanan pirinç çubuktan başlar.

02

Sıcak dövme

Pirinç parçalar sıcak dövmeyle batarya gövdesine dönüştürülür, ardından işlenir.

03

Montaj ve su testi

Kartuşlar ve bileşenler monte edilir; her batarya hatta su altında kontrol edilir.

DUŞ SİSTEMLERİ

Duş kolonları, tepe duşları, el duşları ve paneller; 304 paslanmaz çelik borular ve pirinç yönlendiricilerle.

Fotoğraflar: VALA'nın kendi üretimi

ÜRÜN YELPAZESİ

Banyonun her kategorisi, *tek bir iş ortağı*

VALA; batarya ve muslukları, duş sistemlerini, rezervuar iç takımlarını, klozet kapaklarını ve banyo aksesuarlarını kendi üretim altyapısında geliştirir ve üretir. Vitrifiye, banyo mobilyası, LED ayna ve duşakabin koleksiyonlarını ise %100 Türk üretimi olarak, VALA kalite kontrolü ve garantisiyle sunar. Böylece müşterilerimiz tüm banyo ihtiyaçlarını tek marka ve tek muhatap üzerinden karşılar.



Batarya ve musluklar

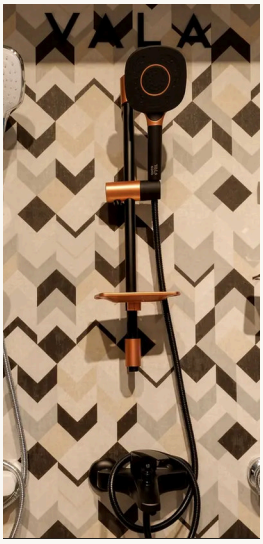

Duş Sistemleri



Banyo Aksesuarları



Rezervuar iç takımları



Banyo Mobilyası

Kendi üretimimiz

Batarya ve musluklar	01
Duş Sistemleri	02
Banyo Aksesuarları	03
Rezervuar iç takımları	04
Klozet Kapakları	05

Türkiye'de üretilen koleksiyonlar

Vitrifiye	01
Banyo Mobilyası	02
LED aynalar	03
Duşakabinler	04

Kategoriler arası karma siparişler, tek doküman seti ve tek satış sonrası muhatap.



MALZEME VE GARANTİ

Arkasında durduğumuz malzemelerden üretildi.

Distribütörler ve proje alıcılarıyla paylaştığımız teknik özelliklerin aynısı.

GARANTİ — ÖZET

5 *yıl*
BATARYALAR VE MUSLUKLAR

3 *yıl*
DUŞ SİSTEMLERİ

10 *yıl*
BANYO AKSESUARLARI

2 *yıl*
KLOZET KAPAKLARI

2 *yıl*
SİFON MEKANİZMALARI VE İÇ TAKIMLAR

2 *yıl*
BANYO MOBİLYASI

BATARYALAR VE MUSLUKLAR

BİLEŞEN	TEKNİK ÖZELLİK
Ana gövde	MS58 pirinç gövde
Krom kaplama	16–17 mikron krom kaplama
Kartuş	Birinci sınıf seramik kartuş
Esnek hortumlar	304 paslanmaz çelik dış örgü, genellikle 50 cm uzunluk
Volan / kol	Yüksek kaliteli ağır zamak kol

DUŞ SİSTEMLERİ

BİLEŞEN	TEKNİK ÖZELLİK
El duşu	ABS hammadde
Tepe / yağmurlama duş	ABS hammadde
Duş hortumu	EPDM iç hortum, çift kilitli yapım, 304 paslanmaz çelik dış örgü
Duvar tutucuları	ABS hammadde
Sabunluk	ABS hammadde
Boru / kolon	304 paslanmaz çelik
Dağıtıcı / adaptör	Pirinç hammadde

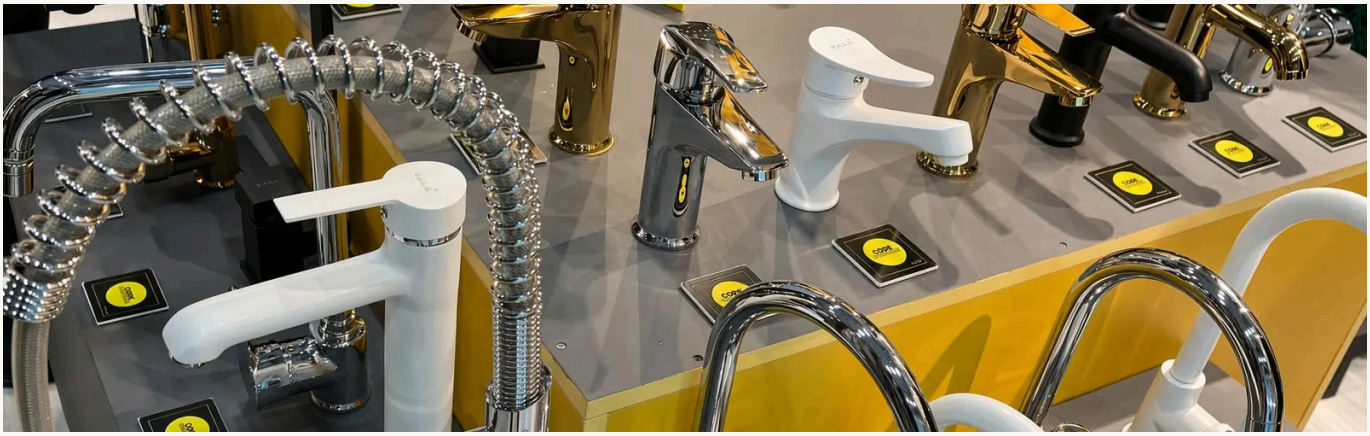


VALA
VALA
VALA

NEDEN VALA

Proje profesyonelleri neden *VALA'yı seçiyor?*

Üretim gücümüzü, seçilmiş Türk üretimi koleksiyonlar ve VALA garantisiyle birleştirerek müşterilerimize eksiksiz bir banyo çözümü sunuyoruz.

01

Tek marka, eksiksiz banyo

Batarya ve musluktan vitrifiye, mobilya, LED ayna ve duşakabine kadar tüm banyo grupları tek konsept altında koordine edilir. Müşterimiz ürün, dokümantasyon, kalite kontrol ve satış sonrası destek için tek muhatapla çalışır.

02

Kendi üretim gücü

Batarya ve muslukları, duş sistemlerini, rezervuar iç takımlarını, klozet kapaklarını ve banyo aksesuarlarını kendimiz üretiriz. Bu gruplarda geliştirme, üretim planı, kalite kontrol ve özel marka süreçlerini doğrudan yönetiriz.

03

VALA güvencesinde Türk üretimi

Vitrifiye, banyo mobilyası, LED ayna ve duşakabin koleksiyonlarımız %100 Türk üretimidir. Ürünleri VALA standartlarına göre seçer ve kontrol eder, VALA garantisiyle müşterilerimize sunarız.

04

Küresel erişim, doğrudan destek

VALA, 42'den fazla ülkedeki projelere tedarik sağlar — spesifikasyon, numune ve teslimat tek bir ticaret ekibi tarafından yönetilir. Aracı yok, çeviri katmanı yok.

05

Prototipten palete özel etiket

Kendi üretimini yaptığımız ürün gruplarında perakendeciler ve geliştiriciler için OEM ve özel marka programları sunarız. Tamamlayıcı koleksiyonları da aynı proje planı içinde koordine ederiz.

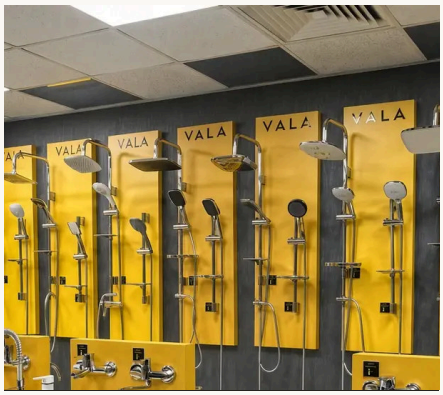

BİZE ULAŞIN

İletişim

Ürünlerimiz hakkında sorunuz mu var, özel bir OEM çözümü mü arıyorsunuz ya da distribütörümüz olmak mı istiyorsunuz? Sizi duymak isteriz.

RESMİ ÜNVAN

EBA Banyo Ürünleri Sanayi ve Ticaret Ltd. Şti.

ADRES

Ataşehir, İstanbul, Türkiye

E-POSTA

info@vala.com.tr

TELEFON / WHATSAPP

+90 540 440 22 00

WEB

valabath.com/tr

ÇALIŞMA SAATLERİ

Pzt–Cum, 09:00–18:00

İçindekiler

Hakkımızda 02

Firma profili 02

Pirinç *koleksiyonlar* 10

Arya 1 ürün 10

Gala 2 ürün 11

Gold Brass 2 ürün 13

Ankastre *duş setleri* 16

Carre Concealed Set 6 varyant 17

Concealed Set Quadra 3 varyant 24

Concealed Set Round 1 varyant 28

Oval Concealed Set 6 varyant 30

Duş *panelleri* 38

Soure 3 ürün 38

Dora *koleksiyonu* 40

Dora Black Chrome 5 ürün 40

Dora Black Copper 5 ürün 44

Dora Grey Chrome 5 ürün 47

Dora White Chrome 5 ürün 50

Dora White Gold 5 ürün 54

Dora Full Black 5 ürün 57

Carre *koleksiyonu* 61

Carre Full Chrome 5 ürün 61

Carre Chrome Black 5 ürün 64

Carre Chrome White 5 ürün 67

Carre Grey 5 ürün 71

Carre White 5 ürün 74

Carre Full Black 5 ürün 77

Full Black *koleksiyonlar* 80

Centro Full Black 3 ürün 80

Savona Full Black 3 ürün 83

Varde Full Black 3 ürün 85

Kroma *koleksiyonlar* 88

Arnis 3 ürün 88

Castello 3 ürün 90

Elf Chrome Black 1 ürün 92

Elf Chrome White 1 ürün 93

Evora 3 ürün 94

Fauda 3 ürün 96

Lucca 3 ürün 98

Moura 3 ürün 100

Norte 3 ürün 102

Sanova 3 ürün 104

Soften 3 ürün 106

Tuscan 3 ürün 108

Varde 3 ürün 110

Taharet *setleri* 112

Albi 1 ürün 112

Kod *dizini* 113

Tüm ürün kodları alfabetik sırayla; aile, sayfa ve ambalaj bilgileriyle.



CL1520 Duş Kolon Seti 10

Krom renkte duş kolonu.

CL1520 Sitede gör ↗



01 — DUŞ KOLONU

Duş Kolon Seti

CL1520 valabath.com ↗

Krom renkte duş kolon seti: tepe duşu, el duşu, pirinç boru, pirinç kollu yön değiştirici, sabunluk ve duş hortumu.

KOLON
960 mm boru (nominal)

TEPE DUŞU
192 × 295 mm · ABS

EL DUŞU
65 × 110 mm · 2 fonksiyon †

YÖN DEĞİŞTİRİCİ VE BAĞLANTILAR
Pirinç yön değiştirici · su çıkışı 2+1

HORTUMLAR
Duş hortumu 1500 mm, 1/2k–1/2 · bağlantı hortumu 700 mm, 1/2k–1/2

RENK
Krom

† El duşu: "6,5×21,5 · El duşu · Krom" olarak da belirtilmiştir.

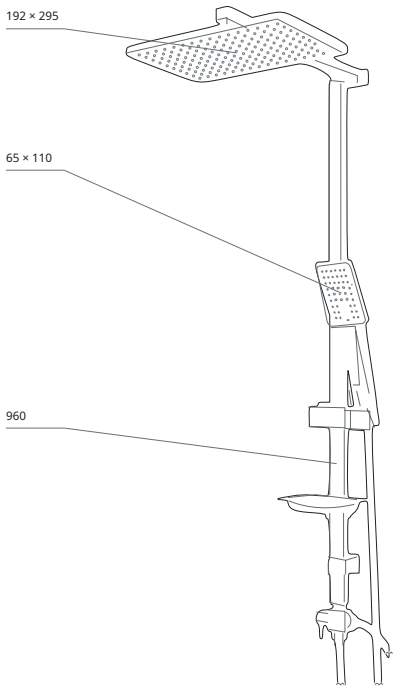

REFERANS GÖRÜNÜM
mm · Perspektif referans görünüm

VALA

Gala

Siyah · Krom

AİLE · İKİ ÜRÜN

CL1505B	Siyah Duş Kolon Seti	11
CL1505	Krom Duş Kolon Seti	12

İki ürün — duş kolonu — Siyah · Krom renkte.

CL1505B

Sitede gör ↗



01 — DUŞ KOLONU

Siyah Duş Kolon Seti

CL1505B valabath.com ↗

Siyah renkte siyah duş kolon seti: tepe duşu, el duşu, pirinç boru, pirinç kollu yön değiştirici, sabunluk ve duş hortumu.

KOLON
960 mm boru (nominal)

TEPE DUŞU
200 × 290 mm · ABS

EL DUŞU
85 × 120 mm · 2 fonksiyon †

YÖN DEĞİŞTİRİCİ VE BAĞLANTILAR
Pirinç yön değiştirici · su çıkışı 2+1

HORTUMLAR
Duş hortumu 1500 mm, 1/2k–1/2 · bağlantı hortumu 700 mm, 1/2k–1/2

RENK
Siyah

† El duşu: “8,5×21,5 · El duşu · Siyah” olarak da belirtilmiştir.

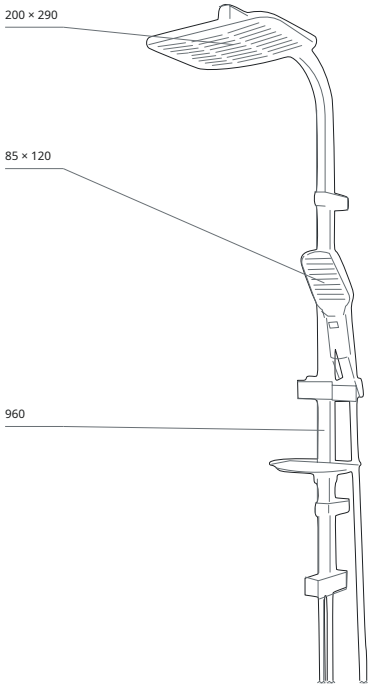

REFERANS GÖRÜNÜM
mm · Perspektif referans görünüm

CL1505 Sitede gör ↗



02 — DUŞ KOLONU

Krom Duş Kolon Seti

CL1505 valabath.com ↗

Krom renkte krom duş kolon seti: tepe duşu, el duşu, pirinç boru, pirinç kollu yön değiştirici, sabunluk ve duş hortumu.

KOLON
960 mm boru (nominal)

TEPE DUŞU
200 × 290 mm · ABS

EL DUŞU
85 × 120 mm · 2 fonksiyon †

YÖN DEĞİŞTİRİCİ VE BAĞLANTILAR
Pirinç yön değiştirici · su çıkışı 2+1

HORTUMLAR
Duş hortumu 1500 mm, 1/2k–1/2 · bağlantı hortumu 700 mm, 1/2k–1/2

RENK
Krom

† El duşu: “8,5×21,5 · El duşu · Krom” olarak da belirtilmiştir.

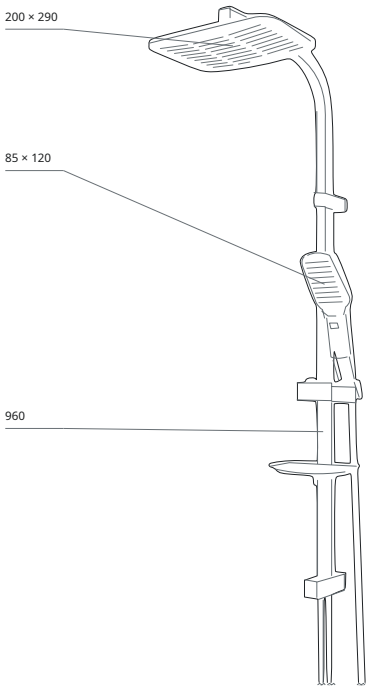

REFERANS GÖRÜNÜM
mm · Perspektif referans görünüm

VALA

Gold

Pirinç

AİLE · İKİ ÜRÜN

CL1515	Kare Duş Kolon Seti	13
CL1516	Oval Duş Kolon Seti	14

İki ürün — duş kolonu — Pirinç renkte.

CL1515 Sitede gör ↗



01 — DUŞ KOLONU

Kare Duş Kolon Seti

CL1515 valabath.com ↗

Altın renkte kare duş kolon seti: tepe duşu, el duşu, pirinç boru, pirinç kollu yön değiştirici, sabunluk ve duş hortumu.

KOLON
960 mm boru (nominal)

TEPE DUŞU
225 × 225 mm · ABS

EL DUŞU
93 × 99 mm · Tek fonksiyon

YÖN DEĞİŞTİRİCİ VE BAĞLANTILAR
Pirinç yön değiştirici · su çıkışı 1+1

HORTUMLAR
Duş hortumu 1500 mm, 1/2k–1/2 · bağlantı hortumu 700 mm, 1/2k–1/2

RENK
Altın

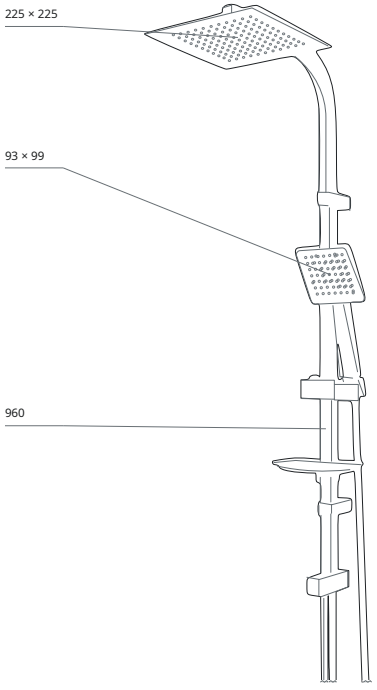

REFERANS GÖRÜNÜM
mm · Perspektif referans görünüm

CL1516 Sitede gör ↗



02 — DUŞ KOLONU

Oval Duş Kolon Seti

CL1516 valabath.com ↗

Altın renkte oval duş kolon seti: tepe duşu, el duşu, SS304 boru, pirinç kollu yön değiştirici, sabunluk ve duş hortumu.

KOLON 960 mm boru (nominal)	TEPE DUŞU 250 × 250 mm · ABS
EL DUŞU 93 × 99 mm †	YÖN DEĞİŞTİRİCİ VE BAĞLANTILAR Pirinç yön değiştirici
HORTUMLAR Duş hortumu 1500 mm, 1/2k–1/2 · bağlantı hortumu 700 mm, 1/2k–1/2	RENK Altın

† El duşu: “110 mm · El duşu · Altın” olarak da belirtilmiştir.

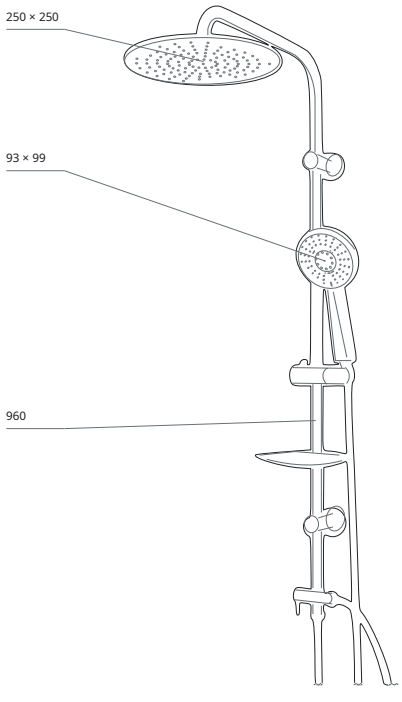

REFERANS GÖRÜNÜM
mm · Perspektif referans görünüm

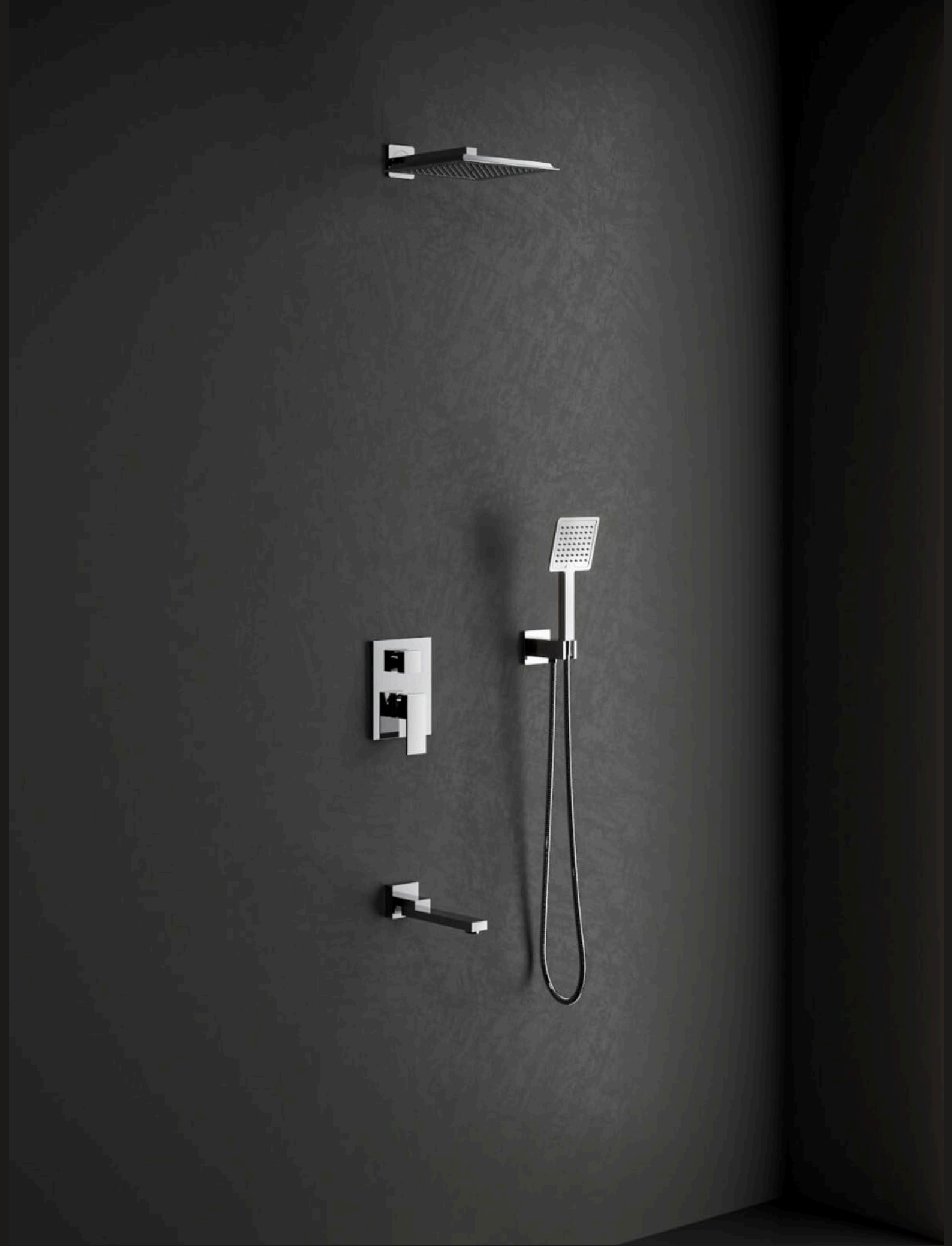

VALA

Concealed Set Quadra

CN006 · valabath.com ↗

VALA

Ankastre
duş setleri

ANKASTRE DUŞ SETLERİ · DUŞ KOLEKSİYONU 2026

DÖRT AİLE · 16 VARYANT

Carre Concealed Set	6 varyant	17
Concealed Set Quadra	3 varyant	24
Concealed Set Round	1 varyant	28
Oval Concealed Set	6 varyant	30

Kare ve yuvarlak tasarımlı, duvar içi ankastre batarya ve duş setleri; 35 mm seramik veya 40 mm İspanyol kartuş; 1 yollu, 2 yollu ve 3 yollu modeller.

AKTC6003



01 — AİLE

Carre Concealed Set

Sayfa 17

CN006



02 — AİLE

Concealed Set Quadra

Sayfa 24

CN007



03 — AİLE

Concealed Set Round

Sayfa 28

AKTCS6013



04 — AİLE

Oval Concealed Set

Sayfa 30

TASARIM, KARTUŞ VE ÇIKIŞA GÖRE SEÇİN

AİLE	TASARIM	KARTUŞ	ÇIKIŞ SEÇENEKLERİ	RENKLER	VARYANTLAR	SAYFA
Carre Concealed Set	Kare	40 mm İspanyol	1 yollu (2) · 2 yollu (2) · 3 yollu (2)	Krom, Siyah	6	17
Concealed Set Quadra	Kare	35 mm seramik	3 yollu modeller	Krom, Siyah, Altın	3	24
Concealed Set Round	Yuvarlak	35 mm seramik	3 yollu	Krom	1	28
Oval Concealed Set	Yuvarlak	40 mm İspanyol	1 yollu (2) · 2 yollu (2) · 3 yollu (2)	Krom, Siyah	6	30

ANKASTRE DUŞ SETİ · 6 VARYANT

Carre Concealed Set

Sitedeki ürün sayfası AKTCS6009 valabath.com ↗

Kare, 40 mm İspanyol kartuş · 1 yollu, 2 yollu ve 3 yollu modeller · Krom ve Siyah.

TEPE DUŞU
215 × 215 mm · ABS

EL DUŞU
92 × 99 mm

FONKSİYON
3

SU ÇIKIŞI
3

DUŞ HORTUMU
1500 mm · 1/2k–1/2

DUŞ KOLU
400 mm

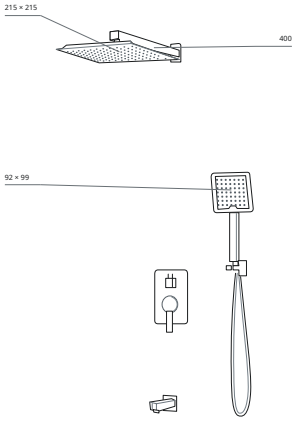

REFERANS GÖRÜNÜM
mm · sitedeki ürün sayfası AKTCS6009

AKTC6003 Sitede gör ↗

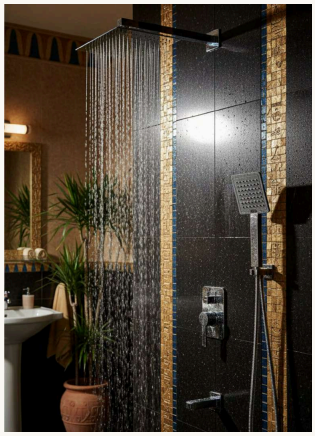

AKTC6003 Detaylar · sayfa 18 →

3 yollu · Krom

40 mm İspanyol kartuş · ABS duş başlığı · 40 cm pirinç kol

Sitede AKTCS6003 koduyla listelenir

AKTCS6009B Sitede gör ↗

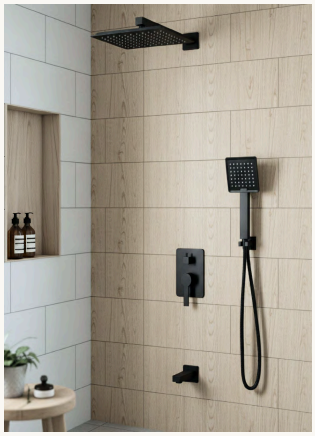

AKTCS6009B

3 yollu · Siyah

40 mm İspanyol kartuş · ABS duş başlığı · 40 cm pirinç kol

Detaylar · sayfa 19 →

AKTC6002 Sitede gör ↗



AKTC6002 Detaylar · sayfa 20 →

2 yollu · Krom

40 mm İspanyol kartuş · ABS duş başlığı · 40 cm pirinç kol

Sitede AKTCS6002 koduyla listelenir

AKTCS6001B Sitede gör ↗

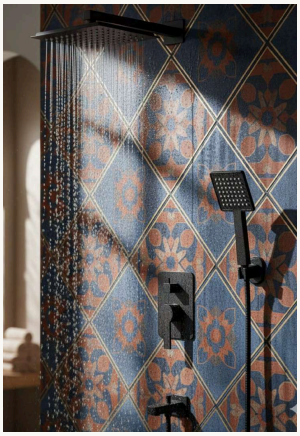

AKTCS6001B

2 yollu · Siyah

40 mm İspanyol kartuş · ABS duş başlığı · 40 cm pirinç kol

Detaylar · sayfa 21 →

AKTC6010 Sitede gör ↗

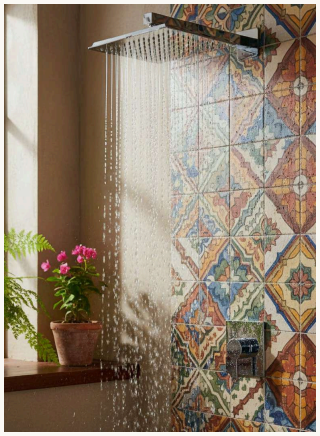

AKTC6010 Detaylar · sayfa 22 →

1 yollu · Krom

40 mm İspanyol kartuş · ABS duş başlığı · 40 cm pirinç kol

Sitede AKTCS6010 koduyla listelenir

AKTCS6011B Sitede gör ↗

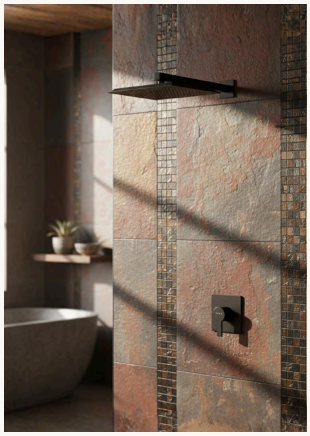

AKTCS6011B

1 yollu · Siyah

40 mm İspanyol kartuş · ABS duş başlığı · 40 cm pirinç kol

Detaylar · sayfa 23 →

AKTC6003 Sitede gör ↗



ANKASTRE DUŞ SETİ · 3 YOLLU · KROM

Carre Concealed Set

AKTC6003 valabath.com ↗

Sitede AKTCS6003 koduyla listelenir

Krom renkte kare ankastre duş seti, 3 yollu yön değiştirici ile: 40 mm İspanyol kartuş, ABS 215 × 215 mm tepe duşu, 1500 mm hortumlu el duşu ve 400 mm pirinç duş kolu.

RENK
Krom

TASARIM
Kare

ÇIKIŞ
3 yollu

KARTUŞ
40 mm İspanyol

TEPE DUŞU
215 × 215 mm · ABS

EL DUŞU
92 × 99 mm

FONKSİYON
3

DUŞ HORTUMU
1500 mm · 1/2k–1/2

DUŞ KOLU
400 mm · Pirinç

MONTAJ
Ankastre (duvar içi)

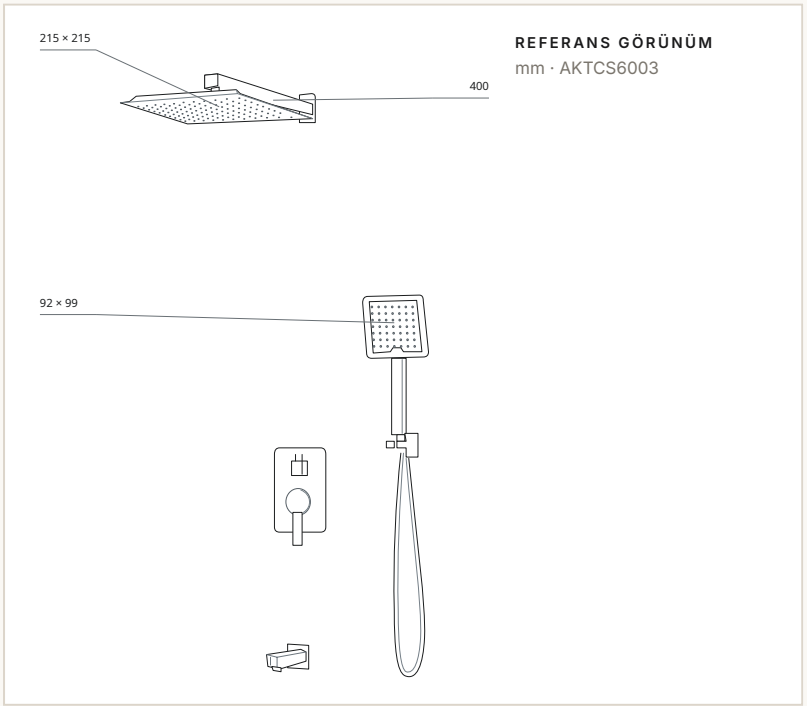

REFERANS GÖRÜNÜM
mm · AKTCS6003

AKTCS6009B

Sitede gör ↗



ANKASTRE DUŞ SETİ · 3 YOLLU · SİYAH

Carre Concealed Set

AKTCS6009B valabath.com ↗

Siyah renkte kare ankastre duş seti, 3 yollu yön değiştirici ile: 40 mm İspanyol kartuş, ABS 215 × 215 mm tepe duşu, 1500 mm hortumlu el duşu ve 400 mm pirinç duş kolu.

RENK
Siyah

TASARIM
Kare

ÇIKIŞ
3 yollu

KARTUŞ
40 mm İspanyol

TEPE DUŞU
215 × 215 mm · ABS

EL DUŞU
92 × 99 mm

FONKSİYON
3

DUŞ HORTUMU
1500 mm · 1/2k–1/2

DUŞ KOLU
400 mm · Pirinç

MONTAJ
Ankastre (duvar içi)

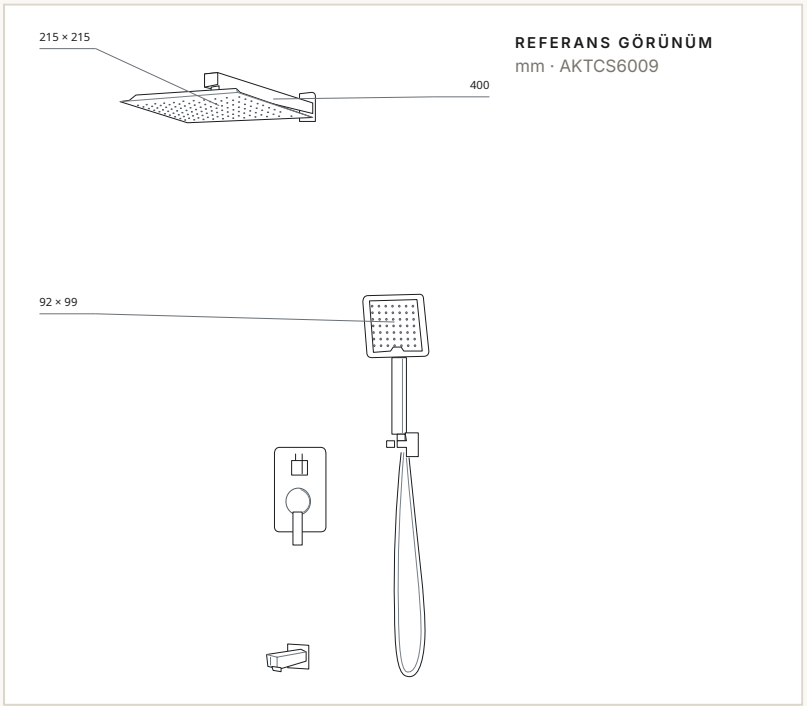

REFERANS GÖRÜNÜM
mm · AKTCS6009

AKTC6002 Sitede gör ↗



ANKASTRE DUŞ SETİ · 2 YOLLU · KROM

Carre Concealed Set

AKTC6002 valabath.com ↗

Sitede AKTCS6002 koduyla listelenir

Krom renkte kare ankastre duş seti, 2 yollu yön değiştirici ile: 40 mm İspanyol kartuş, ABS tepe duşu ve 400 mm pirinç duş kolu.

RENK
Krom

TASARIM
Kare

ÇIKIŞ
2 yollu

KARTUŞ
40 mm İspanyol

TEPE DUŞU
ABS

DUŞ KOLU
400 mm · Pirinç

MONTAJ
Ankastre (duvar içi)

BU AİLEDEKİ DİĞER RENKLER

KOD	RENK	ÇIKIŞ	SAYFA
AKTC6003	Krom	3 yollu	18 →
AKTCS6009B	Siyah	3 yollu	19 →
AKTCS6001B	Siyah	2 yollu	21 →
AKTC6010	Krom	1 yollu	22 →
AKTCS6011B	Siyah	1 yollu	23 →

AKTCS6001B

Sitede gör ↗

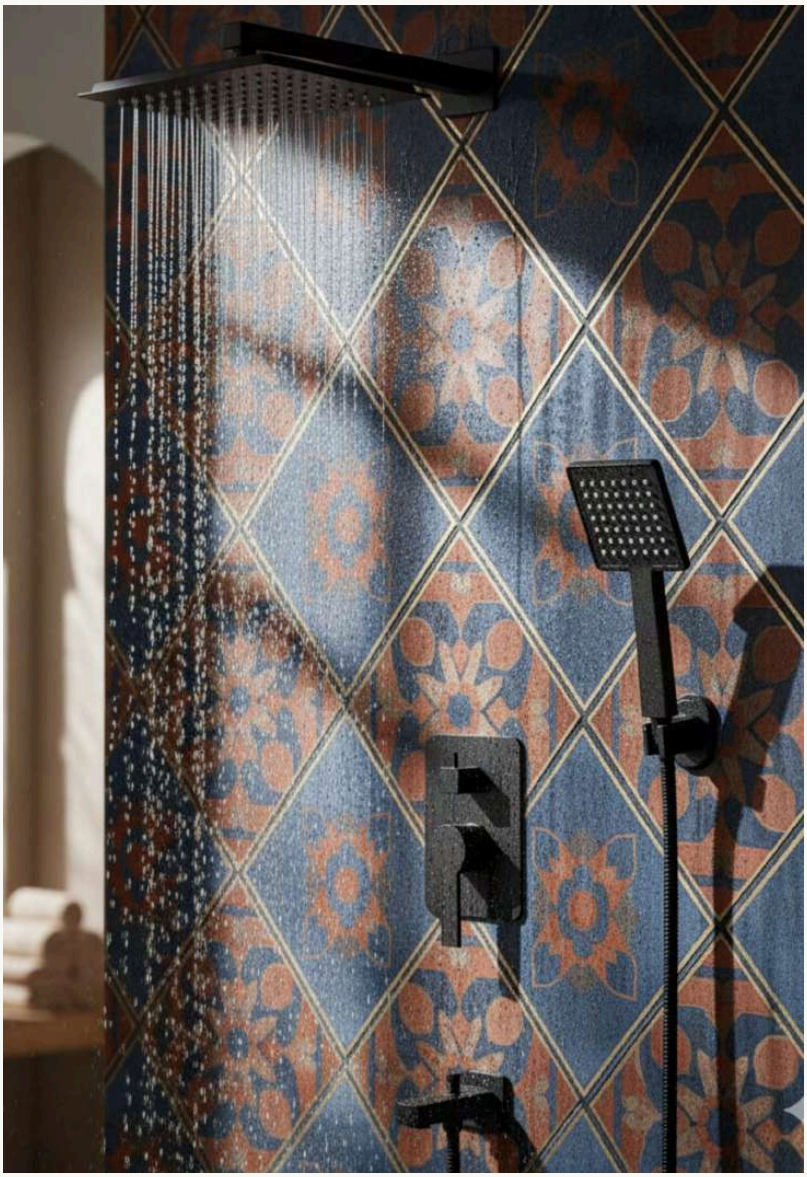

ANKASTRE DUŞ SETİ · 2 YOLLU · SİYAH

Carre Concealed Set

AKTCS6001B valabath.com ↗

Siyah renkte kare ankastre duş seti, 2 yollu yön değiştirici ile: 40 mm İspanyol kartuş, ABS tepe duşu ve 400 mm pirinç duş kolu.

RENK
Siyah

TASARIM
Kare

ÇIKIŞ
2 yollu

KARTUŞ
40 mm İspanyol

TEPE DUŞU
ABS

DUŞ KOLU
400 mm · Pirinç

MONTAJ
Ankastre (duvar içi)

BU AİLEDEKİ DİĞER RENKLER

KOD	RENK	ÇIKIŞ	SAYFA
AKTC6003	Krom	3 yollu	18 →
AKTCS6009B	Siyah	3 yollu	19 →
AKTC6002	Krom	2 yollu	20 →
AKTC6010	Krom	1 yollu	22 →
AKTCS6011B	Siyah	1 yollu	23 →

AKTC6010 Sitede gör ↗



ANKASTRE DUŞ SETİ · 1 YOLLU · KROM

Carre Concealed Set

AKTC6010 valabath.com ↗

Sitede AKTCS6010 koduyla listelenir

Krom renkte kare ankastre duş seti, tek çıkış ile: 40 mm İspanyol kartuş, ABS 230 × 230 mm tepe duşu ve 400 mm pirinç duş kolu.

RENK
Krom

TASARIM
Kare

ÇIKIŞ
1 yollu

KARTUŞ
40 mm İspanyol

TEPE DUŞU
230 × 230 mm · ABS

DUŞ KOLU
400 mm · Pirinç

MONTAJ
Ankastre (duvar içi)

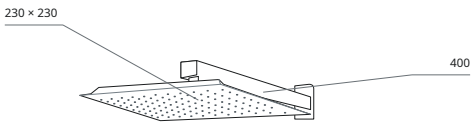

REFERANS GÖRÜNÜM
mm · AKTCS6010

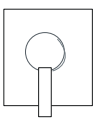

AKTCS6011B

Sitede gör ↗

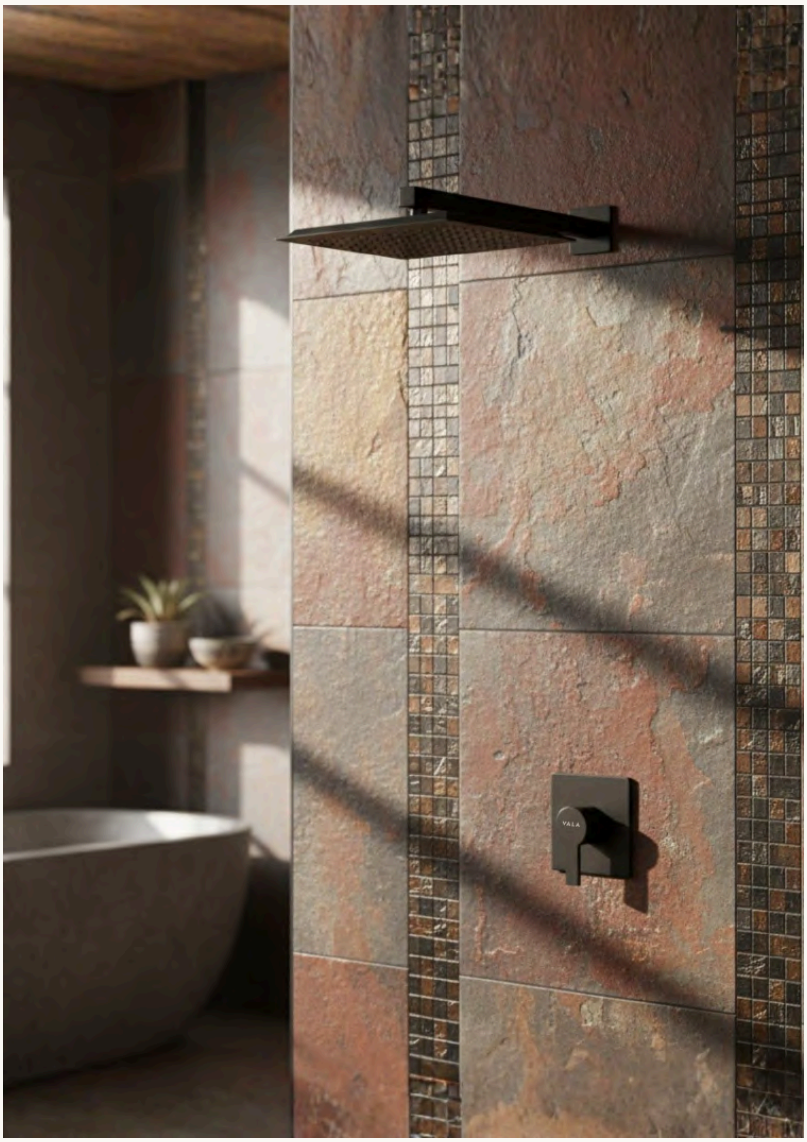

ANKASTRE DUŞ SETİ · 1 YOLLU · SİYAH

Carre Concealed Set

AKTCS6011B valabath.com ↗

Siyah renkte kare ankastre duş seti, tek çıkış ile: 40 mm İspanyol kartuş, ABS 230 × 230 mm tepe duşu ve 400 mm pirinç duş kolu.

RENK
Siyah

TASARIM
Kare

ÇIKIŞ
1 yollu

KARTUŞ
40 mm İspanyol

TEPE DUŞU
230 × 230 mm · ABS

DUŞ KOLU
400 mm · Pirinç

MONTAJ
Ankastre (duvar içi)

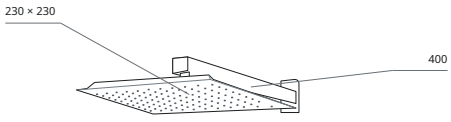

REFERANS GÖRÜNÜM
mm · AKTCS6011

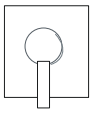

ANKASTRE DUŞ SETİ · 3 VARYANT

Concealed Set Quadra

Sitedeki ürün sayfası valabath.com ↗

Kare, 35 mm seramik kartuş · 3 yollu modeller · Krom, Siyah ve Altın.

DUŞ BAŞLIĞI	KARTUŞ	MONTAJ
ABS	35 mm · Seramik	Ankastre

CN006 Sitede gör ↗



CN006

Krom

35 mm seramik kartuş · ABS duş başlığı · 304 kalite boru

Detaylar · sayfa 25 →

CN006B Sitede gör ↗



CN006B

Siyah

35 mm seramik kartuş · ABS duş başlığı · 304 kalite boru

Detaylar · sayfa 26 →

CN006G Sitede gör ↗



CN006G

Altın

35 mm seramik kartuş · ABS duş başlığı · 304 kalite boru

Detaylar · sayfa 27 →

VARYANTLARA GENEL BAKIŞ

KOD	VARYANT	ÖZELLİK	DETAY SAYFASI
CN006	Krom	35 mm seramik kartuş · ABS duş başlığı · 304 kalite boru	25 →
CN006B	Siyah	35 mm seramik kartuş · ABS duş başlığı · 304 kalite boru	26 →
CN006G	Altın	35 mm seramik kartuş · ABS duş başlığı · 304 kalite boru	27 →

CN006 Sitede gör ↗



ANKASTRE DUŞ SETİ · 3 YOLLU · KROM

Concealed Set Quadra

CN006 valabath.com ↗

Krom renkte kare ankastre duş seti, 3 yollu yön değiştirici ile: 35 mm seramik kartuş, ABS tepe duşu ve 304 paslanmaz çelik boru.

RENK
Krom

TASARIM
Kare

ÇIKIŞ
3 yollu

KARTUŞ
35 mm seramik

TEPE DUŞU
ABS

BORU
304 paslanmaz çelik

MONTAJ
Ankastre (duvar içi)

BU AİLEDEKİ DİĞER RENKLER

KOD	RENK	ÇIKIŞ	SAYFA
CN006B	Siyah	3 yollu	26 →
CN006G	Altın	3 yollu	27 →

CN006B

Sitede gör ↗



ANKASTRE DUŞ SETİ · 3 YOLLU · SİYAH

Concealed Set Quadra

CN006B valabath.com ↗

Siyah renkte kare ankastre duş seti, 3 yollu yön değiştirici ile: 35 mm seramik kartuş, ABS tepe duşu ve 304 paslanmaz çelik boru.

RENK
Siyah

TASARIM
Kare

ÇIKIŞ
3 yollu

KARTUŞ
35 mm seramik

TEPE DUŞU
ABS

BORU
304 paslanmaz çelik

MONTAJ
Ankastre (duvar içi)

BU AİLEDEKİ DİĞER RENKLER

KOD	RENK	ÇIKIŞ	SAYFA
CN006	Krom	3 yollu	25 →
CN006G	Altın	3 yollu	27 →

CN006G

Sitede gör ↗



ANKASTRE DUŞ SETİ · 3 YOLLU · ALTIN

Concealed Set Quadra

CN006G valabath.com ↗

Altın renkte kare ankastre duş seti, 3 yollu yön değiştirici ile: 35 mm seramik kartuş, ABS tepe duşu ve 304 paslanmaz çelik boru.

RENK
Altın

TASARIM
Kare

ÇIKIŞ
3 yollu

KARTUŞ
35 mm seramik

TEPE DUŞU
ABS

BORU
304 paslanmaz çelik

MONTAJ
Ankastre (duvar içi)

BU AİLEDEKİ DİĞER RENKLER

KOD	RENK	ÇIKIŞ	SAYFA
CN006	Krom	3 yollu	25 →
CN006B	Siyah	3 yollu	26 →

CN007

Sitede gör ↗



ANKASTRE DUŞ SETİ · 3 YOLLU · KROM

Concealed Set Round

CN007 valabath.com ↗

Krom renkte yuvarlak ankastre duş seti, 3 yollu yön değiştirici ile: 35 mm seramik kartuş, ABS tepe duşu ve 304 paslanmaz çelik boru.

RENK
Krom

TASARIM
Yuvarlak

ÇIKIŞ
3 yollu

KARTUŞ
35 mm seramik

TEPE DUŞU
ABS

BORU
304 paslanmaz çelik

MONTAJ
Ankastre (duvar içi)

TÜM ANKASTRE DUŞ SETİ AİLELERİ

AİLE	TASARIM	KARTUŞ	ÇIKIŞ SEÇENEKLERİ	SAYFA
Carre Concealed Set	Kare	40 mm İspanyol	1 yollu (2) · 2 yollu (2) · 3 yollu (2)	17
Concealed Set Quadra	Kare	35 mm seramik	3 yollu modeller	24
Concealed Set Round	Yuvarlak	35 mm seramik	3 yollu	28
Oval Concealed Set	Yuvarlak	40 mm İspanyol	1 yollu (2) · 2 yollu (2) · 3 yollu (2)	30

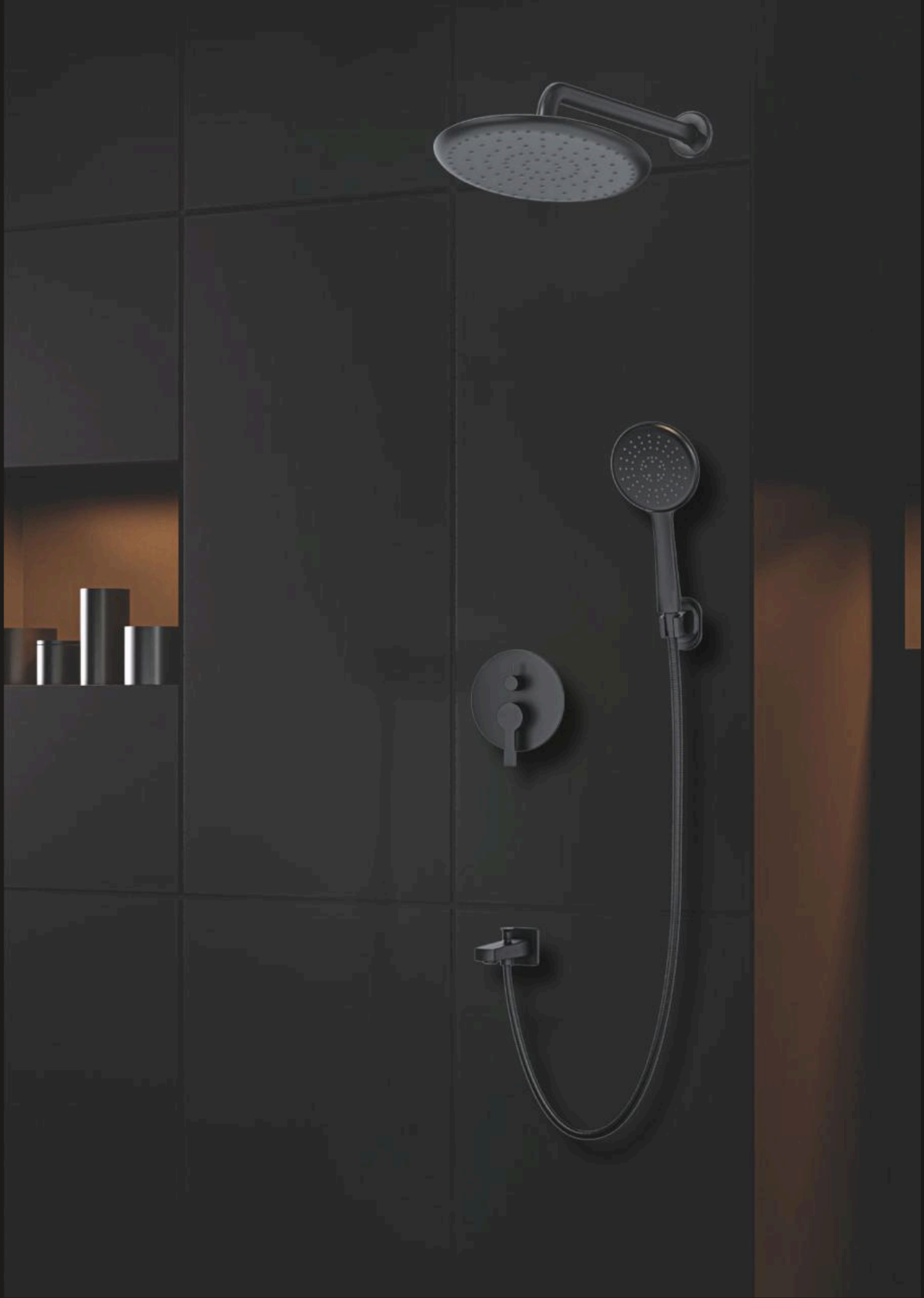

VALA

Oval Concealed Set

AKTCS6013 · valabath.com ↗

ANKASTRE DUŞ SETİ · 6 VARYANT

Oval Concealed Set

Sitedeki ürün sayfası AKTCS6012 valabath.com ↗

Yuvarlak, 40 mm İspanyol kartuş · 1 yollu, 2 yollu ve 3 yollu modeller · Krom ve Siyah.

TEPE DUŞU
ABS

SU ÇIKIŞI
3

DUŞ KOLU
400 mm

FONKSİYON
3

DUŞ HORTUMU
1500 mm · 1/2k–1/2

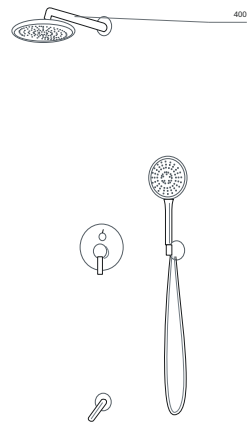

REFERANS GÖRÜNÜM
mm · sitedeki ürün sayfası AKTCS6012

AKTCS6013 Sitede gör ↗



AKTCS6013
3 yollu · Krom
40 mm İspanyol kartuş · ABS duş başlığı · 40 cm pirinç kol
Detaylar · sayfa 31 →

AKTCS6012B Sitede gör ↗



AKTCS6012B
3 yollu · Siyah
40 mm İspanyol kartuş · ABS duş başlığı · 40 cm pirinç kol
Detaylar · sayfa 32 →

AKTCS6015 Sitede gör ↗



AKTCS6015
2 yollu · Krom
40 mm İspanyol kartuş · ABS duş başlığı · 40 cm pirinç kol
Detaylar · sayfa 33 →

AKTCS6014B Sitede gör ↗

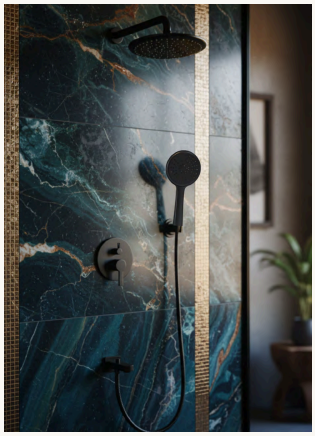

AKTCS6014B
2 yollu · Siyah
40 mm İspanyol kartuş · ABS duş başlığı · 40 cm pirinç kol
Detaylar · sayfa 34 →

AKTCS6017 Sitede gör ↗



AKTCS6017
1 yollu · Krom
40 mm İspanyol kartuş · ABS duş başlığı · 40 cm pirinç kol
Detaylar · sayfa 35 →

AKTCS6016B Sitede gör ↗

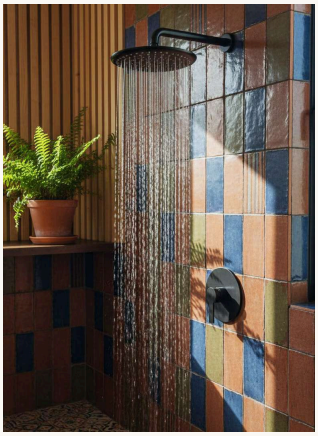

AKTCS6016B
1 yollu · Siyah
40 mm İspanyol kartuş · ABS duş başlığı · 40 cm pirinç kol
Detaylar · sayfa 36 →

AKTCS6013 Sitede gör ↗



ANKASTRE DUŞ SETİ · 3 YOLLU · KROM

Oval Concealed Set

AKTCS6013 valabath.com ↗

Krom renkte yuvarlak ankastre duş seti, 3 yollu yön değiştirici ile: 40 mm İspanyol kartuş, ABS tepe duşu, 1500 mm duş hortumu ve 400 mm pirinç duş kolu.

RENK
Krom

TASARIM
Yuvarlak

ÇIKIŞ
3 yollu

KARTUŞ
40 mm İspanyol

TEPE DUŞU
ABS

FONKSİYON
3

DUŞ HORTUMU
1500 mm · 1/2k–1/2

DUŞ KOLU
400 mm · Pirinç

MONTAJ
Ankastre (duvar içi)



REFERANS GÖRÜNÜM
mm · AKTCS6013

AKTCS6012B

Sitede gör ↗



ANKASTRE DUŞ SETİ · 3 YOLLU · SİYAH

Oval Concealed Set

AKTCS6012B valabath.com ↗

Siyah renkte yuvarlak ankastre duş seti, 3 yollu yön değiştirici ile: 40 mm İspanyol kartuş, ABS tepe duşu, 1500 mm duş hortumu ve 400 mm pirinç duş kolu.

RENK
Siyah

TASARIM
Yuvarlak

ÇIKIŞ
3 yollu

KARTUŞ
40 mm İspanyol

TEPE DUŞU
ABS

FONKSİYON
3

DUŞ HORTUMU
1500 mm · 1/2k–1/2

DUŞ KOLU
400 mm · Pirinç

MONTAJ
Ankastre (duvar içi)



REFERANS GÖRÜNÜM
mm · AKTCS6012

AKTCS6015 Sitede gör ↗



ANKASTRE DUŞ SETİ · 2 YOLLU · KROM

Oval Concealed Set

AKTCS6015 valabath.com ↗

Krom renkte yuvarlak ankastre duş seti, 2 yollu yön değiştirici ile: 40 mm İspanyol kartuş, ABS tepe duşu, 1500 mm duş hortumu ve 400 mm pirinç duş kolu.

RENK
Krom

TASARIM
Yuvarlak

ÇIKIŞ
2 yollu

KARTUŞ
40 mm İspanyol

TEPE DUŞU
ABS

FONKSİYON
3

DUŞ HORTUMU
1500 mm · 1/2k–1/2

DUŞ KOLU
400 mm · Pirinç

MONTAJ
Ankastre (duvar içi)



REFERANS GÖRÜNÜM
mm · AKTCS6015

AKTCS6014B

Sitede gör ↗

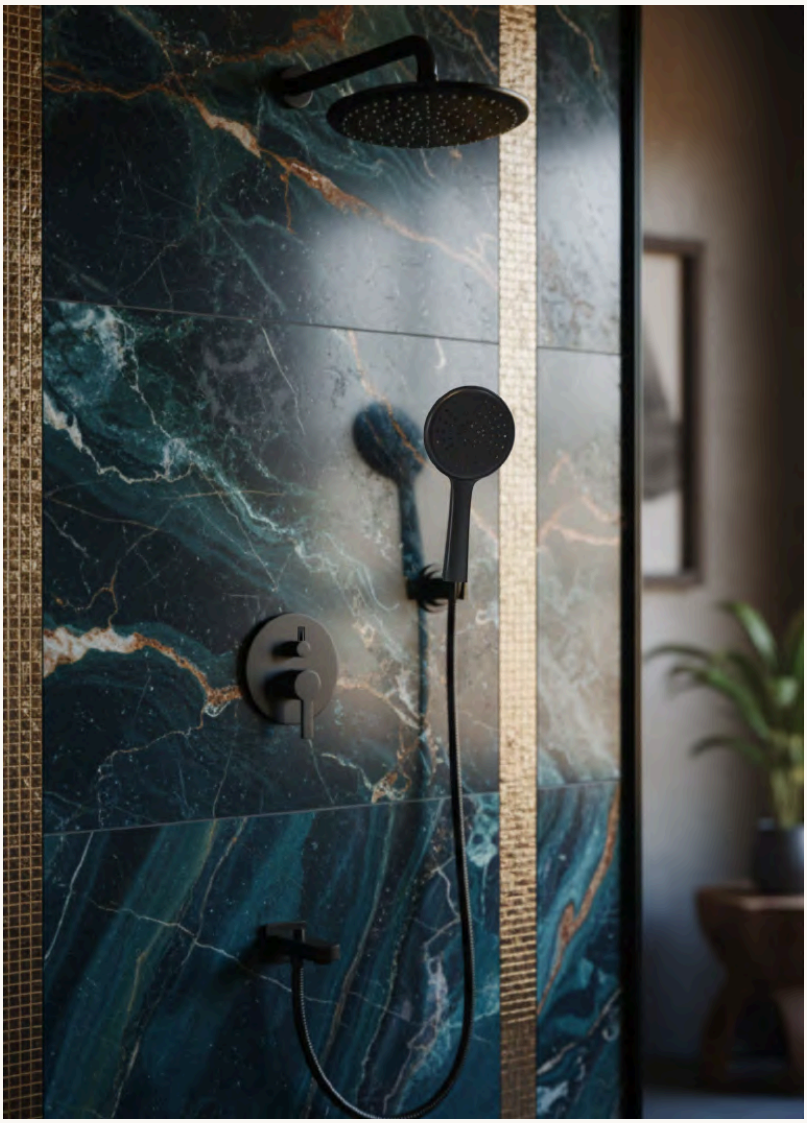

ANKASTRE DUŞ SETİ · 2 YOLLU · SİYAH

Oval Concealed Set

AKTCS6014B valabath.com ↗

Siyah renkte yuvarlak ankastre duş seti, 2 yollu yön değiştirici ile: 40 mm İspanyol kartuş, ABS tepe duşu, 1500 mm duş hortumu ve 400 mm pirinç duş kolu.

RENK
Siyah

TASARIM
Yuvarlak

ÇIKIŞ
2 yollu

KARTUŞ
40 mm İspanyol

TEPE DUŞU
ABS

FONKSİYON
3

DUŞ HORTUMU
1500 mm · 1/2k–1/2

DUŞ KOLU
400 mm · Pirinç

MONTAJ
Ankastre (duvar içi)



REFERANS GÖRÜNÜM
mm · AKTCS6014

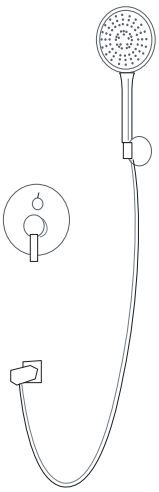

AKTCS6017

Sitede gör ↗



ANKASTRE DUŞ SETİ · 1 YOLLU · KROM

Oval Concealed Set

AKTCS6017 valabath.com ↗

Krom renkte yuvarlak ankastre duş seti, tek çıkış ile: 40 mm İspanyol kartuş, ABS tepe duşu ve 400 mm pirinç duş kolu.

RENK
Krom

TASARIM
Yuvarlak

ÇIKIŞ
1 yollu

KARTUŞ
40 mm İspanyol

TEPE DUŞU
ABS

DUŞ KOLU
400 mm · Pirinç

MONTAJ
Ankastre (duvar içi)

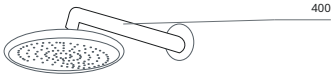

REFERANS GÖRÜNÜM
mm · AKTCS6017

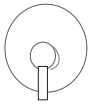

AKTCS6016B

Sitede gör ↗

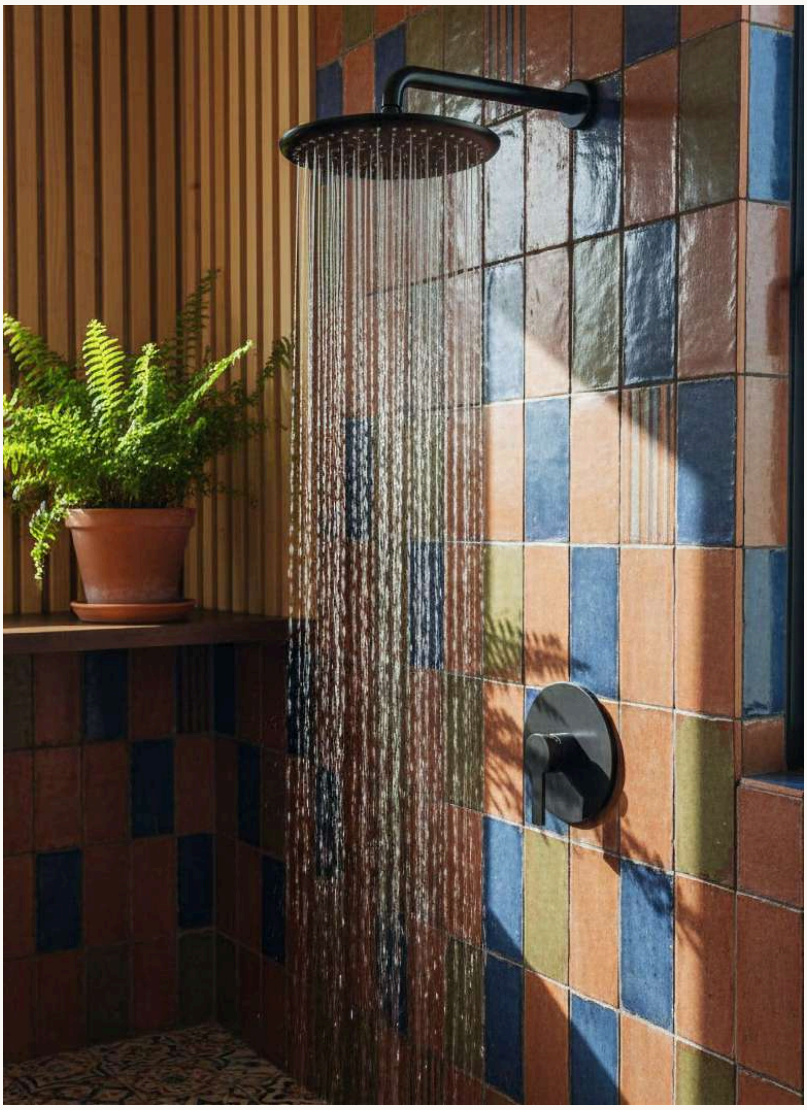

ANKASTRE DUŞ SETİ · 1 YOLLU · SİYAH

Oval Concealed Set

AKTCS6016B valabath.com ↗

Siyah renkte yuvarlak ankastre duş seti, tek çıkış ile: 40 mm İspanyol kartuş, ABS tepe duşu ve 400 mm pirinç duş kolu.

RENK
Siyah

TASARIM
Yuvarlak

ÇIKIŞ
1 yollu

KARTUŞ
40 mm İspanyol

TEPE DUŞU
ABS

DUŞ KOLU
400 mm · Pirinç

MONTAJ
Ankastre (duvar içi)

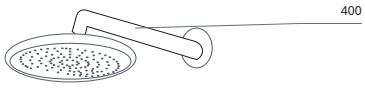

REFERANS GÖRÜNÜM
mm · AKTCS6016

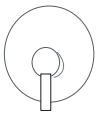



VALA Soure *Siyah · Bakır · Altın*

PNL002 · valabath.com ↗

Koleksiyon sayfası 38 · 37 / 117

VALA

Soure

Siyah · Bakır · Altın

AİLE · ÜÇ ÜRÜN

PNL002	Siyah Duş Paneli	38
PNL004	Bakır Duş Paneli	39
PNL003	Altın Duş Paneli	39

Birbiriyle uyumlu üç ürün — duş paneli — Siyah · Bakır · Altın renkte.

PNL002 Sitede gör ↗



01 — DUŞ PANELİ

Siyah Duş Paneli

PNL002 valabath.com ↗

Yağmurlama fonksiyonlu duş paneli; dikey su jeti masajı, esnek el duşu seçeneği ve banyo bataryası seçeneği.

EL DUŞU
1 pc

TEPE / JET / GAGA
1 / 2 / 1 pcs

GENİŞLİK × DERİNLİK
200 × 50 mm

YÜKSEKLİK
1500 mm

ÜST ÇIKINTI
500 mm

GÖVDE MALZEMESİ
Alüminyum

ÖZELLİKLER
Kolay fonksiyon değişimi; Çok fonksiyonlu kullanım; Düşük su basıncında bile yüksek performans; Farklı yüzey tasarımlarıyla şık görünüm; Hafif ve dayanıklı

RENK
Siyah

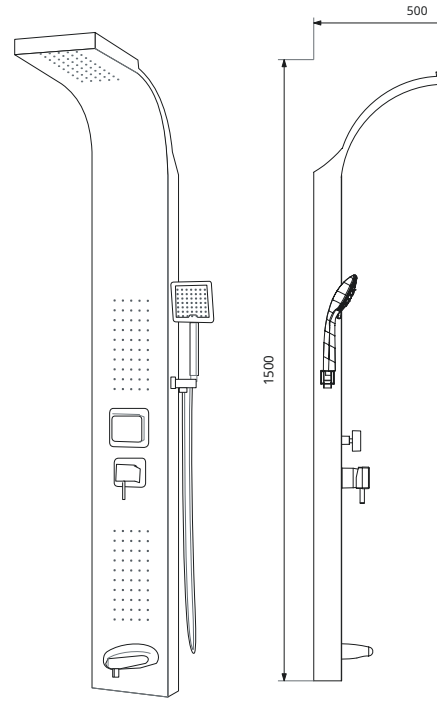

REFERANS GÖRÜNÜM
mm · Perspektif referans · yan görünüm

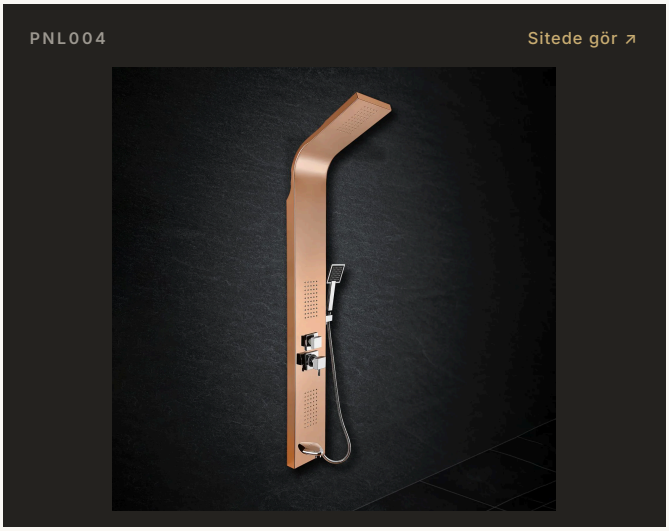

02 — DUŞ PANELİ

Bakır Duş Paneli

PNL004 valabath.com ↗

Yağmurlama fonksiyonlu duş paneli; dikey su jeti masajı, esnek el duşu seçeneği ve banyo bataryası seçeneği.

EL DUŞU	1 pc
TEPE / JET / GAGA	1 / 2 / 1 pcs
GENİŞLİK × DERİNLİK	200 × 50 mm
YÜKSEKLİK	1500 mm
ÜST ÇIKINTI	500 mm
GÖVDE MALZEMESİ	SS304 paslanmaz çelik
ÖZELLİKLER	Kolay fonksiyon değişimi; Çok fonksiyonlu kullanım; Düşük su basıncında bile yüksek performans; Farklı yüzey tasarımlarıyla şık görünüm; Hafif ve dayanıklı
RENK	Bakır

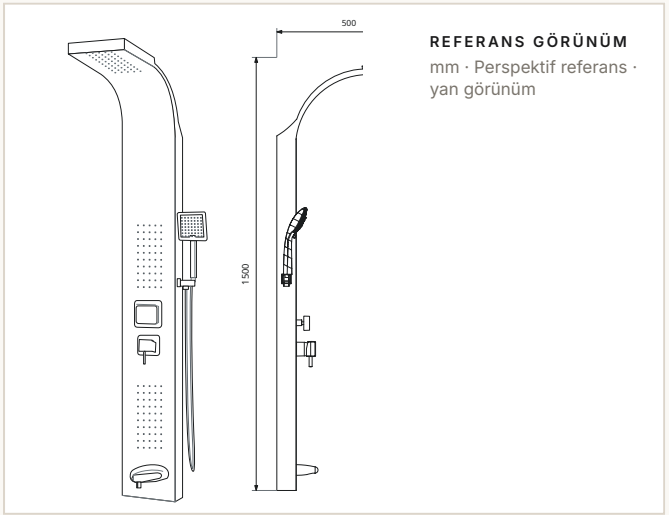

REFERANS GÖRÜNÜM
mm · Perspektif referans · yan görünüm

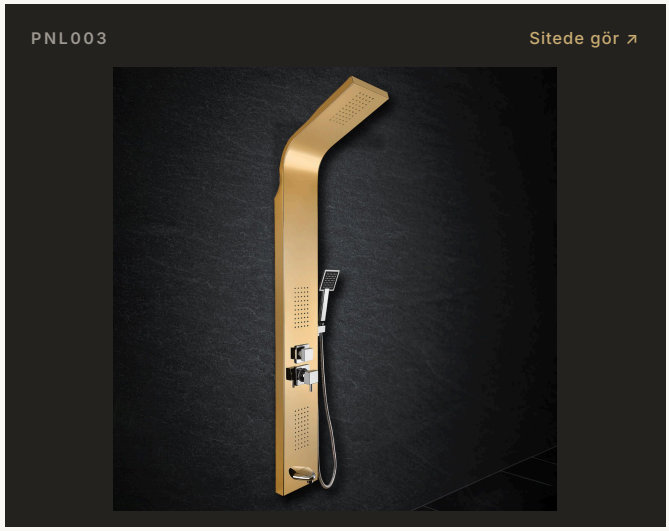

03 — DUŞ PANELİ

Altın Duş Paneli

PNL003 valabath.com ↗

Yağmurlama fonksiyonlu duş paneli; dikey su jeti masajı, esnek el duşu seçeneği ve banyo bataryası seçeneği.

EL DUŞU	1 pc
TEPE / JET / GAGA	1 / 2 / 1 pcs
GENİŞLİK × DERİNLİK	200 × 50 mm
YÜKSEKLİK	1500 mm
ÜST ÇIKINTI	500 mm
GÖVDE MALZEMESİ	SS304 paslanmaz çelik
ÖZELLİKLER	Kolay fonksiyon değişimi; Çok fonksiyonlu kullanım; Düşük su basıncında bile yüksek performans; Farklı yüzey tasarımlarıyla şık görünüm; Hafif ve dayanıklı
RENK	Altın

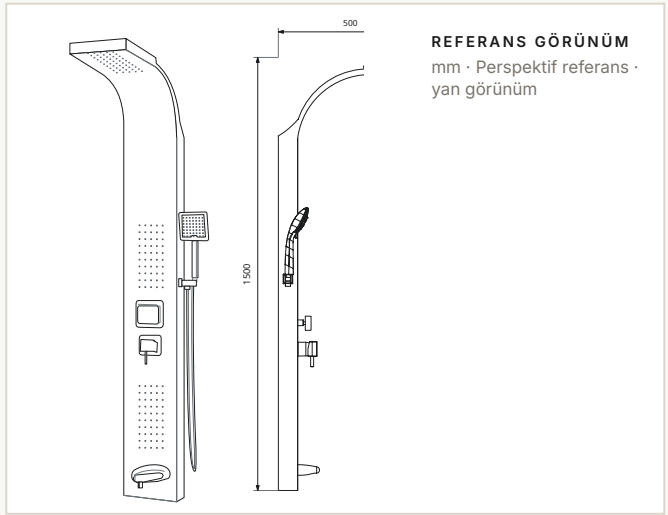

REFERANS GÖRÜNÜM
mm · Perspektif referans · yan görünüm

VALA

Dora

Siyah Krom

AİLE · BEŞ ÜRÜN

CL1404	Duş Kolon Seti	40
SL4001	Sürgülü Duş Seti	41
WB4003	Mafsallı Duş Seti	41
TD004	Tepe Duşu	42
HD004	El Duşu	42

Birbiriyle uyumlu beş ürün — duş kolonu, sürgülü duş seti, mafsallı duş seti, tepe duşu başlığı ve el duşu — Siyah Krom renkte.

CL1404 Sitede gör ↗



01 — DUŞ KOLONU

Duş Kolon Seti

CL1404 valabath.com ↗

Siyah Krom renkte duş kolon seti: tepe duşu, tek fonksiyonlu el duşu, pirinç kollu yön değiştirici, sabunluk ve duş hortumu.

KOLON
960 mm boru yüksekliği · 300 mm üst boru · SS304 paslanmaz çelik

TEPE DUŞU
230 × 230 mm · ABS

EL DUŞU
115 × 115 mm · Tek fonksiyon

YÖN DEĞİŞTİRİCİ VE BAĞLANTILAR
Pirinç yön değiştirici · su çıkışı 1+1 · bağlantılar 3/4 · 1/2

HORTUMLAR
Duş hortumu 1500 mm, 1/2k–1/2 · bağlantı hortumu 700 mm, 1/2k–1/2

RENK
Siyah Krom

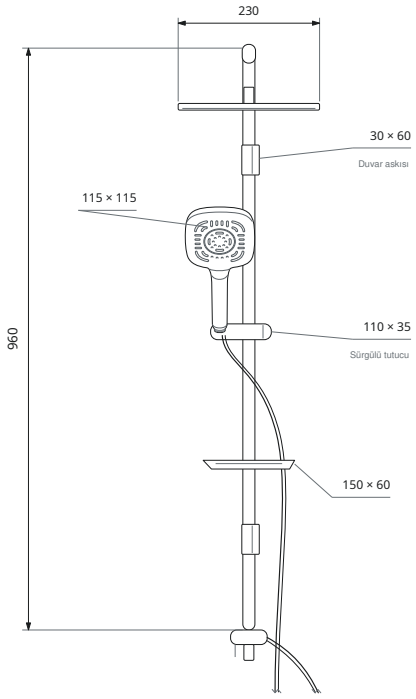

REFERANS GÖRÜNÜM
mm · Ön yerleşim

960 mm
Yön değiştirici–boru bağlantısından üst dirseğe kadar.

Not
Üst boru 300 mm ve sabunluk 150 × 60 mm.

SL4001 Sitede gör ↗



02 — SÜRGÜLÜ DUŞ SETİ

Sürgülü Duş Seti

SL4001 valabath.com ↗

Siyah Krom renkte sürgülü duş seti: tek fonksiyonlu el duşu, sabunluk ve duş hortumu.

BAR
600 mm nominal düz boru † · SS304 paslanmaz çelik

EL DUŞU
115 × 115 mm · Tek fonksiyon

SU ÇIKIŞI
1

DUŞ HORTUMU
1500 mm · 1/2k–1/2

RENK
Siyah Krom

† Bar: "90 mm · Boru" olarak da belirtilmiştir.

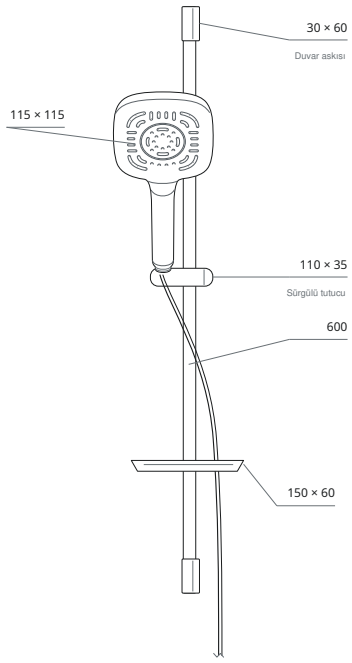

REFERANS GÖRÜNÜM
mm · Ön yerleşim

600 mm
600 mm düz boruyu ifade eder; duvar sabitleme noktaları arası mesafe değildir.

Not
Sabunluk 150 × 60 mm.

WB4003 Sitede gör ↗



03 — MAFSALLI DUŞ SETİ

Mafsallı Duş Seti

WB4003 valabath.com ↗

Siyah Krom renkte mafsallı duş seti: tek fonksiyonlu el duşu, duvar askısı ve duş hortumu.

EL DUŞU
115 × 115 mm · Tek fonksiyon

SU ÇIKIŞI
1

DUŞ HORTUMU
1500 mm · 1/2k–1/2

RENK
Siyah Krom

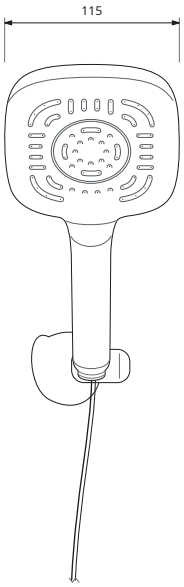

REFERANS GÖRÜNÜM
mm · Referans görünüm

115 × 115 mm
115 × 115 mm yalnızca başlığı ifade eder; sap uzunluğu hariçtir.

TD004 Sitede gör ↗



HD004 Sitede gör ↗



04 — TEPE DUŞU BAŞLIĞI

Tepe Duşu

TD004 valabath.com ↗

Siyah renkte 230 × 230 mm tepe duşu başlığı.

TEPE DUŞU
230 × 230 mm

MALZEME
ABS

RENK
Siyah

05 — EL DUŞU

El Duşu

HD004 valabath.com ↗

Siyah renkte 115 × 115 mm tek fonksiyonlu el duşu.

EL DUŞU
115 × 115 mm

FONKSİYON
Tek fonksiyon

RENK
Siyah

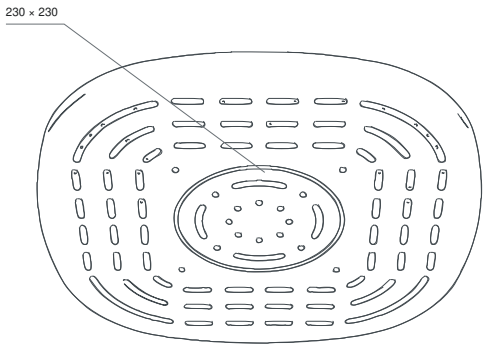

REFERANS GÖRÜNÜM
mm · Perspektif referans görünüm · ölçüler mm

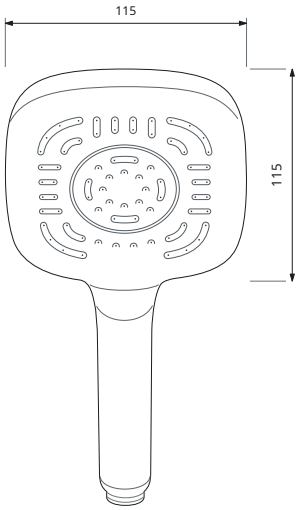

REFERANS GÖRÜNÜM
mm · Referans görünüm

115 × 115 mm
115 × 115 mm yalnızca başlığı ifade eder; el duşunun toplam uzunluğu değildir.



VALA Dora *Siyah Bakır*

CL1402 · valabath.com ↗

VALA

Dora

Siyah Bakır

AİLE · BEŞ ÜRÜN

CL1402	Duş Kolon Seti	44
SL1402	Sürgülü Duş Seti	45
WB4002	Mafsallı Duş Seti	45
TD002	Tepe Duşu	46
HD002	El Duşu	46

Birbiriyle uyumlu beş ürün — duş kolonu, sürgülü duş seti, mafsallı duş seti, tepe duşu başlığı ve el duşu — Siyah Bakır renkte.

CL1402 Sitede gör ↗



01 — DUŞ KOLONU

Duş Kolon Seti

CL1402 valabath.com ↗

Siyah Bakır renkte duş kolon seti: tepe duşu, tek fonksiyonlu el duşu, pirinç kollu yön değiştirici, sabunluk ve duş hortumu.

KOLON
960 mm boru yüksekliği · 300 mm üst boru · SS304 paslanmaz çelik

TEPE DUŞU
230 × 230 mm · ABS

EL DUŞU
115 × 115 mm · Tek fonksiyon

YÖN DEĞİŞTİRİCİ VE BAĞLANTILAR
Pirinç yön değiştirici · su çıkışı 1+1 · bağlantılar 3/4 · 1/2

HORTUMLAR
Duş hortumu 1500 mm, 1/2k–1/2 · bağlantı hortumu 700 mm, 1/2k–1/2

RENK
Siyah Bakır

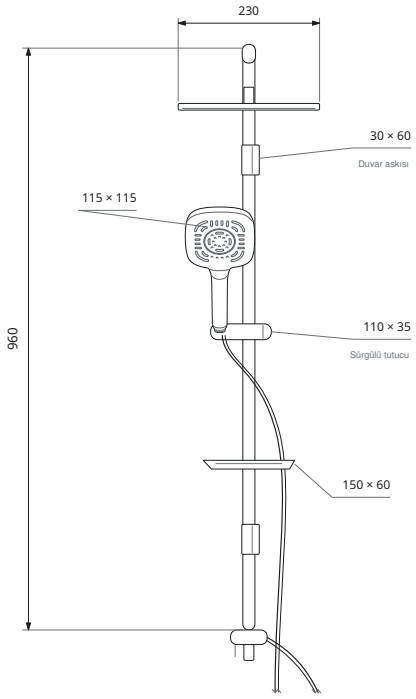

REFERANS GÖRÜNÜM
mm · Ön yerleşim

960 mm
Yön değiştirici–boru bağlantısından üst dirseğe kadar.

Not
Üst boru 300 mm ve sabunluk 150 × 60 mm.

SL1402 Sitede gör ↗



02 — SÜRGÜLÜ DUŞ SETİ

Sürgülü Duş Seti

SL1402 valabath.com ↗

Siyah Bakır renkte sürgülü duş seti: tek fonksiyonlu el duşu, sabunluk ve duş hortumu.

BAR
600 mm nominal düz boru · SS304 paslanmaz çelik

EL DUŞU
115 × 115 mm · Tek fonksiyon

SU ÇIKIŞI
1

DUŞ HORTUMU
1500 mm · 1/2k–1/2

RENK
Siyah Bakır

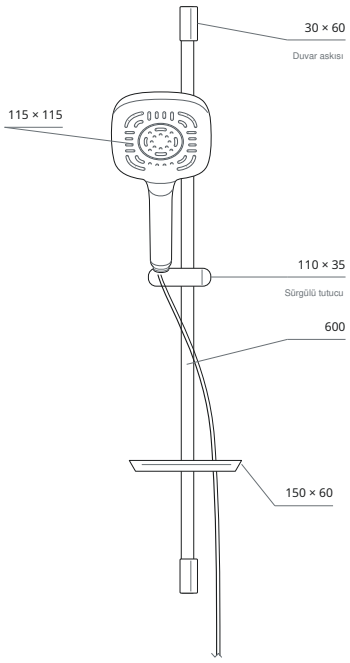

REFERANS GÖRÜNÜM
mm · Ön yerleşim

600 mm
600 mm düz boruyu ifade eder; duvar sabitleme noktaları arası mesafe değildir.

Not
Sabunluk 150 × 60 mm.

WB4002 Sitede gör ↗

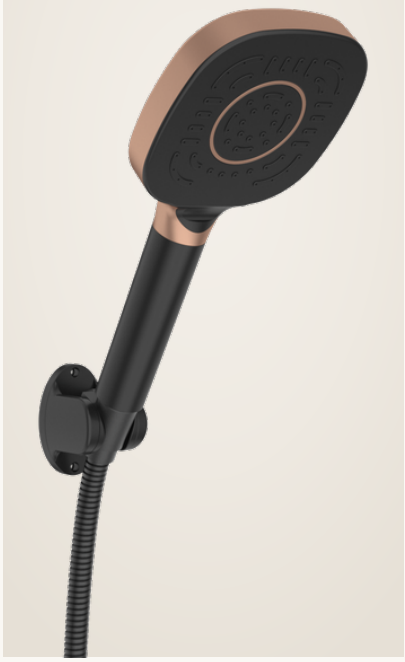

03 — MAFSALLI DUŞ SETİ

Mafsallı Duş Seti

WB4002 valabath.com ↗

Siyah Bakır renkte mafsallı duş seti: tek fonksiyonlu el duşu, duvar askısı ve duş hortumu.

EL DUŞU
115 × 115 mm · Tek fonksiyon

SU ÇIKIŞI
1

DUŞ HORTUMU
1500 mm · 1/2k–1/2

RENK
Siyah Bakır

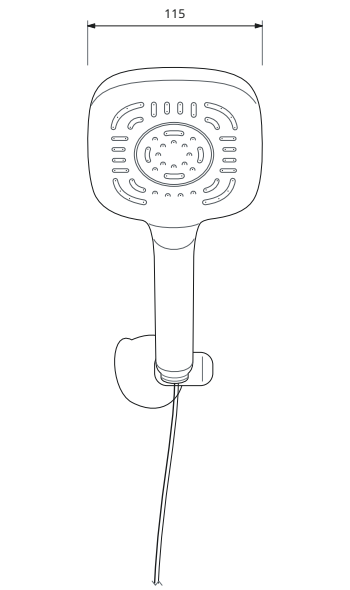

REFERANS GÖRÜNÜM
mm · Referans görünüm

115 × 115 mm
115 × 115 mm yalnızca başlığı ifade eder; sap uzunluğu hariçtir.

TD002 Sitede gör ↗



HD002 Sitede gör ↗



04 — TEPE DUŞU BAŞLIĞI

Tepe Duşu

TD002 valabath.com ↗

Siyah / Bakır renkte 230 × 230 mm tepe duşu başlığı.

TEPE DUŞU
230 × 230 mm

MALZEME
ABS

RENK
Siyah / Bakır

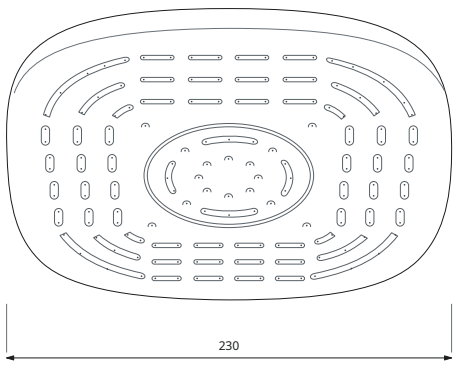

REFERANS GÖRÜNÜM
mm · Referans görünüm

230 × 230 mm
230 × 230 mm başlık ölçüsüdür; görünüm ürün fotoğrafından çizilmiştir.

05 — EL DUŞU

El Duşu

HD002 valabath.com ↗

Siyah / Bakır renkte 115 × 115 mm tek fonksiyonlu el duşu.

EL DUŞU
115 × 115 mm

FONKSİYON
Tek fonksiyon

RENK
Siyah / Bakır

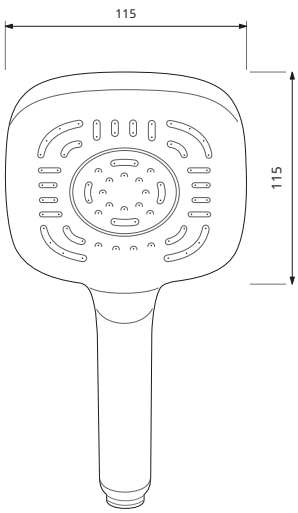

REFERANS GÖRÜNÜM
mm · Referans görünüm

115 × 115 mm
115 × 115 mm yalnızca başlığı ifade eder; el duşunun toplam uzunluğu değildir.

VALA

Dora

Gri Krom

AİLE · BEŞ ÜRÜN

CL1401	Duş Kolon Seti	47
SL1401	Sürgülü Duş Seti	48
WB4006	Mafsallı Duş Seti	48
TD001	Tepe Duşu	49
HD001	El Duşu	49

Birbiriyle uyumlu beş ürün — duş kolonu, sürgülü duş seti, mafsallı duş seti, tepe duşu başlığı ve el duşu — Gri Krom renkte.

CL1401 Sitede gör ↗



01 — DUŞ KOLONU

Duş Kolon Seti

CL1401 valabath.com ↗

Gri Krom renkte duş kolon seti: tepe duşu, tek fonksiyonlu el duşu, pirinç kollu yön değiştirici, sabunluk ve duş hortumu.

KOLON
960 mm boru yüksekliği · 300 mm üst boru · SS304 paslanmaz çelik

TEPE DUŞU
230 × 230 mm · ABS

EL DUŞU
115 × 115 mm · Tek fonksiyon

YÖN DEĞİŞTİRİCİ VE BAĞLANTILAR
Pirinç yön değiştirici · su çıkışı 1+1 · bağlantılar 3/4 · 1/2

HORTUMLAR
Duş hortumu 1500 mm, 1/2k–1/2 · bağlantı hortumu 700 mm, 1/2k–1/2

RENK
Gri Krom

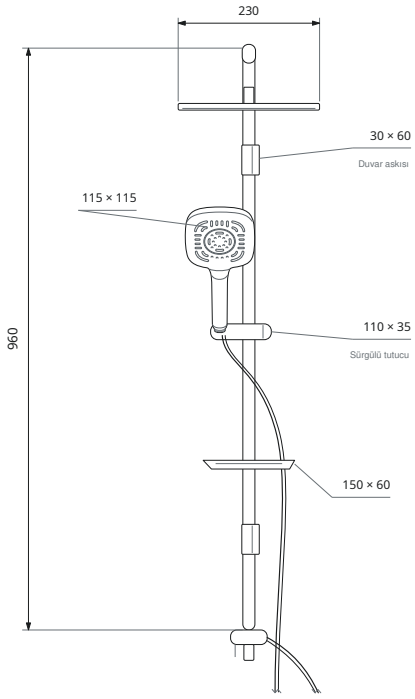

REFERANS GÖRÜNÜM
mm · Ön yerleşim

960 mm
Yön değiştirici–boru bağlantısından üst dirseğe kadar.

Not
Üst boru 300 mm ve sabunluk 150 × 60 mm.

SL1401 Sitede gör ↗



02 — SÜRGÜLÜ DUŞ SETİ

Sürgülü Duş Seti

SL1401 valabath.com ↗

Gri Krom renkte sürgülü duş seti: tek fonksiyonlu el duşu, sabunluk ve duş hortumu.

BAR
600 mm nominal düz boru · SS304 paslanmaz çelik

EL DUŞU
115 × 115 mm · Tek fonksiyon

SU ÇIKIŞI
1

DUŞ HORTUMU
1500 mm · 1/2k–1/2

RENK
Gri Krom

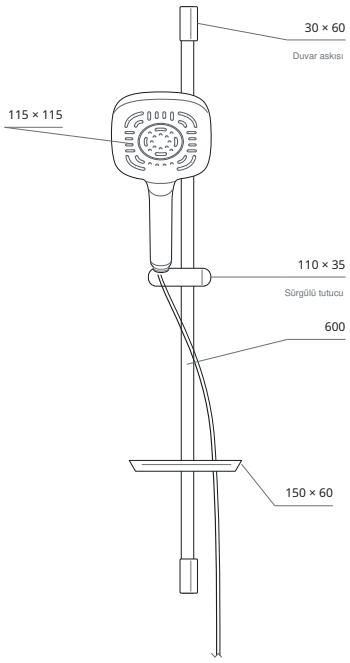

REFERANS GÖRÜNÜM
mm · Ön yerleşim

600 mm
600 mm düz boruyu ifade eder; duvar sabitleme noktaları arası mesafe değildir.

Not
Sabunluk 150 × 60 mm.

WB4006 Sitede gör ↗



03 — MAFSALLI DUŞ SETİ

Mafsallı Duş Seti

WB4006 valabath.com ↗

Gri Krom renkte mafsallı duş seti: tek fonksiyonlu el duşu, duvar askısı ve duş hortumu.

EL DUŞU
115 × 115 mm · Tek fonksiyon

SU ÇIKIŞI
1

DUŞ HORTUMU
1500 mm · 1/2k–1/2

RENK
Gri Krom

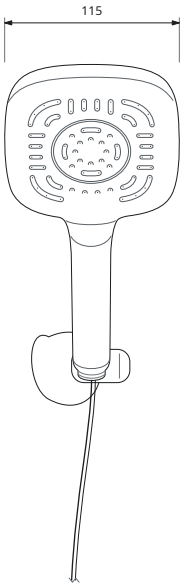

REFERANS GÖRÜNÜM
mm · Referans görünüm

115 × 115 mm
115 × 115 mm yalnızca başlığı ifade eder; sap uzunluğu hariçtir.

TD001 Sitede gör ↗

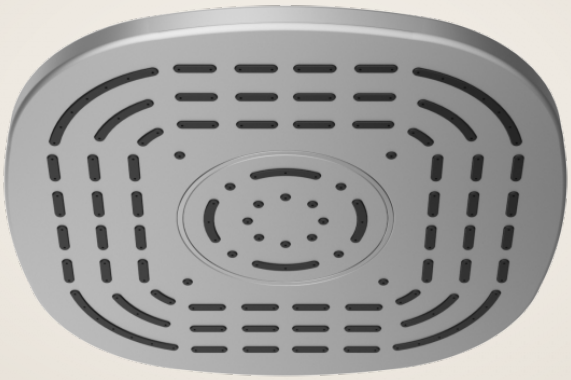

04 — TEPE DUŞU BAŞLIĞI

Tepe Duşu

TD001 valabath.com ↗

Gri renkte 230 × 230 mm tepe duşu başlığı.

TEPE DUŞU
230 × 230 mm

MALZEME
ABS

RENK
Gri

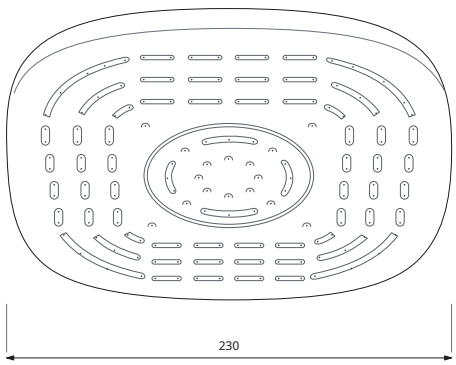

REFERANS GÖRÜNÜM
mm · Referans görünüm

230 × 230 mm
230 × 230 mm başlık ölçüsüdür; görünüm ürün fotoğrafından çizilmiştir.

HD001 Sitede gör ↗



05 — EL DUŞU

El Duşu

HD001 valabath.com ↗

Gri renkte 115 × 115 mm tek fonksiyonlu el duşu.

EL DUŞU
115 × 115 mm

FONKSİYON
Tek fonksiyon

RENK
Gri

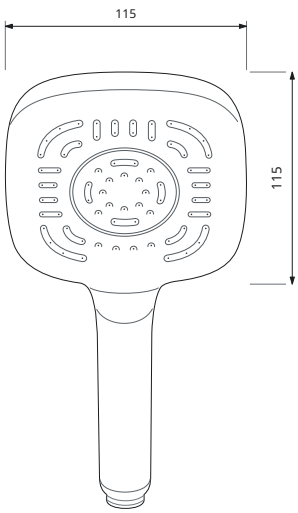

REFERANS GÖRÜNÜM
mm · Referans görünüm

115 × 115 mm
115 × 115 mm yalnızca başlığı ifade eder; el duşunun toplam uzunluğu değildir.

VALA

Dora

Beyaz Krom

AİLE · BEŞ ÜRÜN

CL1406	Duş Kolon Seti	50
SL1406	Sürgülü Duş Seti	51
WB4005	Mafsallı Duş Seti	51
TD006	Tepe Duşu	52
HD006	El Duşu	52

Birbiriyle uyumlu beş ürün — duş kolonu, sürgülü duş seti, mafsallı duş seti, tepe duşu başlığı ve el duşu — Beyaz Krom renkte.

CL1406 Sitede gör ↗



01 — DUŞ KOLONU

Duş Kolon Seti

CL1406 valabath.com ↗

Beyaz Krom renkte duş kolon seti: tepe duşu, tek fonksiyonlu el duşu, pirinç kollu yön değiştirici, sabunluk ve duş hortumu.

KOLON
960 mm boru yüksekliği · 300 mm üst boru · SS304 paslanmaz çelik

TEPE DUŞU
230 × 230 mm · ABS

EL DUŞU
115 × 115 mm · Tek fonksiyon

YÖN DEĞİŞTİRİCİ VE BAĞLANTILAR
Pirinç yön değiştirici · su çıkışı 1+1 · bağlantılar 3/4 · 1/2

HORTUMLAR
Duş hortumu 1500 mm, 1/2k–1/2 · bağlantı hortumu 700 mm, 1/2k–1/2

RENK
Beyaz Krom

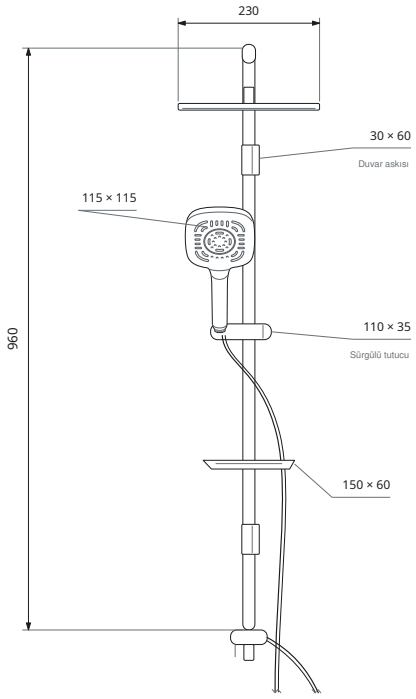

REFERANS GÖRÜNÜM
mm · Ön yerleşim

960 mm
Yön değiştirici–boru bağlantısından üst dirseğe kadar.

Not
Üst boru 300 mm ve sabunluk 150 × 60 mm.

SL1406 Sitede gör ↗



02 — SÜRGÜLÜ DUŞ SETİ

Sürgülü Duş Seti

SL1406 valabath.com ↗

Beyaz Krom renkte sürgülü duş seti: tek fonksiyonlu el duşu, sabunluk ve duş hortumu.

BAR
600 mm nominal düz boru · SS304 paslanmaz çelik

EL DUŞU
115 × 115 mm · Tek fonksiyon

SU ÇIKIŞI
1

DUŞ HORTUMU
1500 mm · 1/2k–1/2

RENK
Beyaz Krom

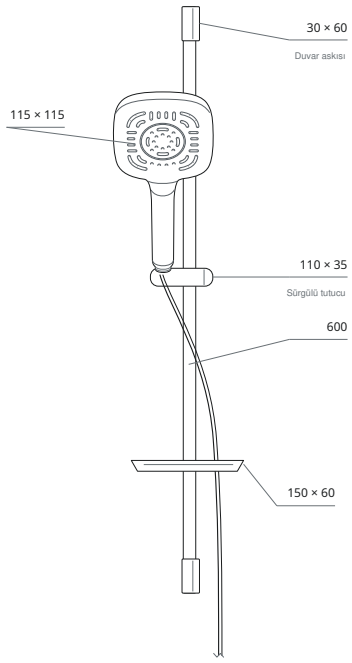

REFERANS GÖRÜNÜM
mm · Ön yerleşim

600 mm
600 mm düz boruyu ifade eder; duvar sabitleme noktaları arası mesafe değildir.

Not
Sabunluk 150 × 60 mm.

WB4005 Sitede gör ↗



03 — MAFSALLI DUŞ SETİ

Mafsallı Duş Seti

WB4005 valabath.com ↗

Beyaz Krom renkte mafsallı duş seti: tek fonksiyonlu el duşu, duvar askısı ve duş hortumu.

EL DUŞU
115 × 115 mm · Tek fonksiyon

SU ÇIKIŞI
1

DUŞ HORTUMU
1500 mm · 1/2k–1/2

RENK
Beyaz Krom

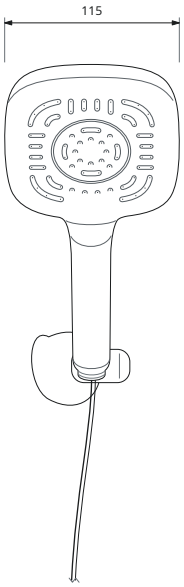

REFERANS GÖRÜNÜM
mm · Referans görünüm

115 × 115 mm
115 × 115 mm yalnızca başlığı ifade eder; sap uzunluğu hariçtir.

TD006 Sitede gör ↗



HD006 Sitede gör ↗



04 — TEPE DUŞU BAŞLIĞI

Tepe Duşu

TD006 valabath.com ↗

Beyaz renkte 230 × 230 mm tepe duşu başlığı.

TEPE DUŞU
230 × 230 mm

MALZEME
ABS

RENK
Beyaz

05 — EL DUŞU

El Duşu

HD006 valabath.com ↗

Beyaz renkte 115 × 115 mm tek fonksiyonlu el duşu.

EL DUŞU
115 × 115 mm

FONKSİYON
Tek fonksiyon

RENK
Beyaz

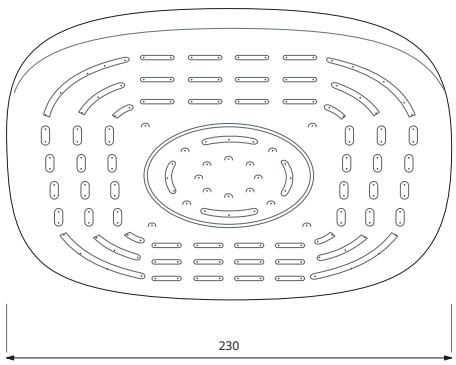

REFERANS GÖRÜNÜM
mm · Referans görünüm

230 × 230 mm
230 × 230 mm başlık ölçüsüdür; görünüm ürün fotoğrafından çizilmiştir.

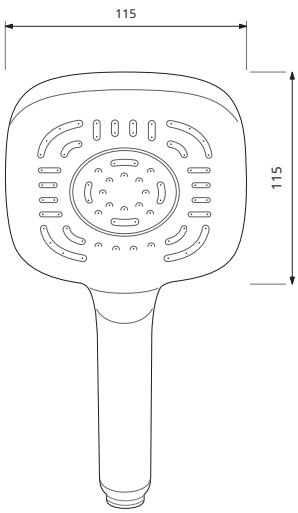

REFERANS GÖRÜNÜM
mm · Referans görünüm

115 × 115 mm
115 × 115 mm yalnızca başlığı ifade eder; el duşunun toplam uzunluğu değildir.



VALA Dora *Beyaz Altın*

CL1407 · valabath.com ↗

VALA

Dora

Beyaz Altın

AİLE · BEŞ ÜRÜN

CL1407	Duş Kolon Seti	54
SL4004	Sürgülü Duş Seti	55
WB4007	Mafsallı Duş Seti	55
TD007	Tepe Duşu	56
HD007	El Duşu	56

Birbiriyle uyumlu beş ürün — duş kolonu, sürgülü duş seti, mafsallı duş seti, tepe duşu başlığı ve el duşu — Beyaz Altın renkte.

CL1407 Sitede gör ↗



01 — DUŞ KOLONU

Duş Kolon Seti

CL1407 valabath.com ↗

Beyaz / Altın / Krom renkte duş kolon seti: tepe duşu, tek fonksiyonlu el duşu, pirinç kollu yön değiştirici, sabunluk ve duş hortumu.

KOLON
960 mm boru yüksekliği · 300 mm üst boru · SS304 paslanmaz çelik

TEPE DUŞU
230 × 230 mm · ABS

EL DUŞU
115 × 115 mm · Tek fonksiyon

YÖN DEĞİŞTİRİCİ VE BAĞLANTILAR
Pirinç yön değiştirici · su çıkışı 1+1 · bağlantılar 3/4 · 1/2

HORTUMLAR
Duş hortumu 1500 mm, 1/2k–1/2 · bağlantı hortumu 700 mm, 1/2k–1/2

RENK
Beyaz / Altın / Krom

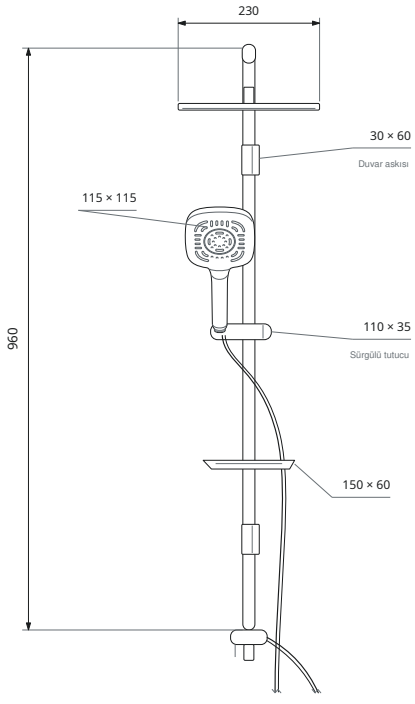

REFERANS GÖRÜNÜM
mm · Ön yerleşim

960 mm
Yön değiştirici–boru bağlantısından üst dirseğe kadar.

Not
Üst boru 300 mm ve sabunluk 150 × 60 mm.

SL4004 Sitede gör ↗



02 — SÜRGÜLÜ DUŞ SETİ

Sürgülü Duş Seti

SL4004 valabath.com ↗

Beyaz / Altın / Krom renkte sürgülü duş seti: tek fonksiyonlu el duşu, sabunluk ve duş hortumu.

BAR
600 mm nominal düz boru · SS304 paslanmaz çelik

EL DUŞU
115 × 115 mm · Tek fonksiyon

SU ÇIKIŞI
1

DUŞ HORTUMU
1500 mm · 1/2k–1/2

RENK
Beyaz / Altın / Krom

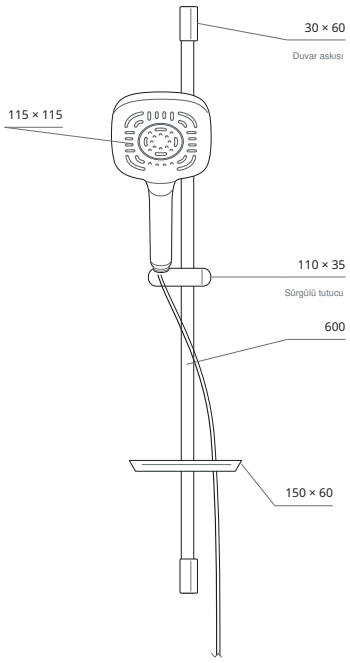

REFERANS GÖRÜNÜM
mm · Ön yerleşim

600 mm
600 mm düz boruyu ifade eder; duvar sabitleme noktaları arası mesafe değildir.

Not
Sabunluk 150 × 60 mm.

WB4007 Sitede gör ↗



03 — MAFSALLI DUŞ SETİ

Mafsallı Duş Seti

WB4007 valabath.com ↗

Beyaz / Altın / Krom renkte mafsallı duş seti: tek fonksiyonlu el duşu, duvar askısı ve duş hortumu.

EL DUŞU
115 × 115 mm · Tek fonksiyon

SU ÇIKIŞI
1

DUŞ HORTUMU
1500 mm · 1/2k–1/2

RENK
Beyaz / Altın / Krom

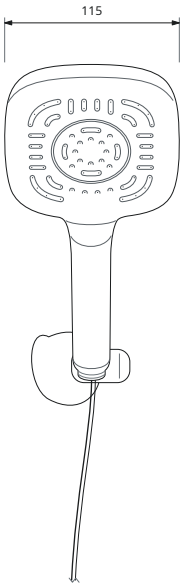

REFERANS GÖRÜNÜM
mm · Referans görünüm

115 × 115 mm
115 × 115 mm yalnızca başlığı ifade eder; sap uzunluğu hariçtir.

TD007 Sitede gör ↗

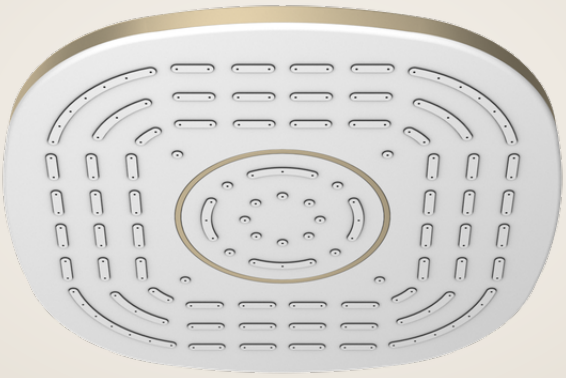

HD007 Sitede gör ↗



04 — TEPE DUŞU BAŞLIĞI

Tepe Duşu

TD007 valabath.com ↗

Beyaz / Altın renkte 230 × 230 mm tepe duşu başlığı.

TEPE DUŞU
230 × 230 mm

MALZEME
ABS

RENK
Beyaz / Altın

05 — EL DUŞU

El Duşu

HD007 valabath.com ↗

Beyaz / Altın renkte 115 × 115 mm tek fonksiyonlu el duşu.

EL DUŞU
115 × 115 mm

FONKSİYON
Tek fonksiyon

RENK
Beyaz / Altın

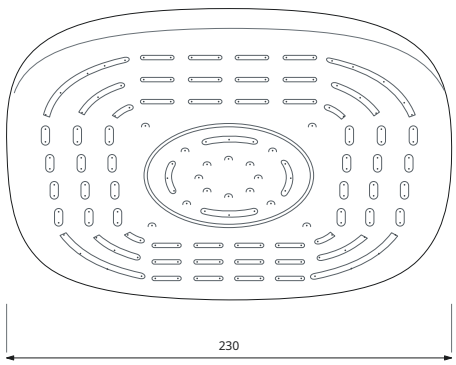

REFERANS GÖRÜNÜM
mm · Referans görünüm

230 × 230 mm
230 × 230 mm başlık ölçüsüdür; görünüm ürün fotoğrafından çizilmiştir.

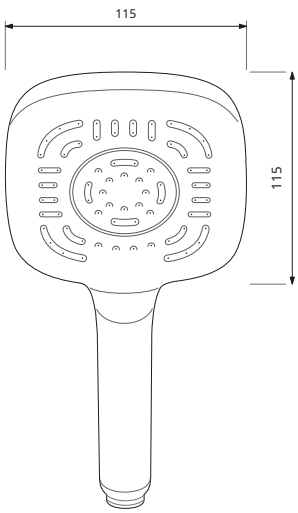

REFERANS GÖRÜNÜM
mm · Referans görünüm

115 × 115 mm
115 × 115 mm yalnızca başlığı ifade eder; el duşunun toplam uzunluğu değildir.

VALA

Dora

Full Black

AİLE · BEŞ ÜRÜN

CL1405	Duş Kolon Seti	57
SL4003	Sürgülü Duş Seti	58
WB4001	Mafsallı Duş Seti	58
TD005	Tepe Duşu	59
HD005	El Duşu	59

Birbiriyle uyumlu beş ürün, tek yumuşak kare başlık profili, tek Full Black renk (“Soft black”).

CL1405 Sitede gör ↗



01 — DUŞ KOLONU

Duş Kolon Seti

CL1405 valabath.com ↗

SS304 paslanmaz çelik kolon üzerinde 230 mm tepe duşu ve 115 mm tek fonksiyonlu el duşu; pirinç kollu yön değiştirici ile.

KOLON
960 mm boru yüksekliği · 300 mm üst boru · SS304 paslanmaz çelik

TEPE DUŞU
230 × 230 mm başlık · ABS

EL DUŞU
115 × 115 mm başlık · ABS · tek fonksiyon

YÖN DEĞİŞTİRİCİ VE BAĞLANTILAR
Pirinç kollu yön değiştirici · su çıkışı 1 + 1 · bağlantılar 3/4 · 1/2

HORTUMLAR
Duş hortumu 1500 mm, 1/2k–1/2 · bağlantı hortumu 700 mm, 1/2k–1/2

SET İÇERİĞİ
Tepe duşu, el duşu, sabunluk, duş hortumu

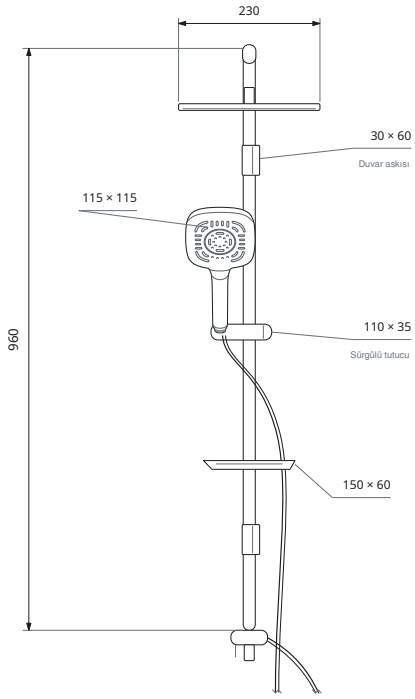

REFERANS GÖRÜNÜM
mm · Ön yerleşim · görsel

960 mm
Yön değiştirici–boru bağlantısından üst dirseğe kadar ölçülür. Toplam montaj yüksekliği değildir.

Çizim notları
Sabunluk 150 × 60 · sürgülü tutucu 110 × 35 · duvar askısı 30 × 60 mm.

SL4003 Sitede gör ↗



02 — SÜRGÜLÜ DUŞ SETİ

Sürgülü Duş Seti

SL4003 valabath.com ↗

Sürgülü tutuculu 600 mm SS304 paslanmaz çelik bar, 115 mm tek fonksiyonlu Dora el duşu, sabunluk ve 1500 mm örgülü hortum.

BAR
600 mm nominal düz boru · SS304 paslanmaz çelik

EL DUŞU
115 × 115 mm başlık · ABS · tek fonksiyon · su çıkışı 1

DUŞ HORTUMU
1500 mm, 1/2k–1/2 · EPDM iç hortum, SS304 çift kilitli dış örgü

SET İÇERİĞİ
Bar, sürgülü tutucu, el duşu, sabunluk, duş hortumu

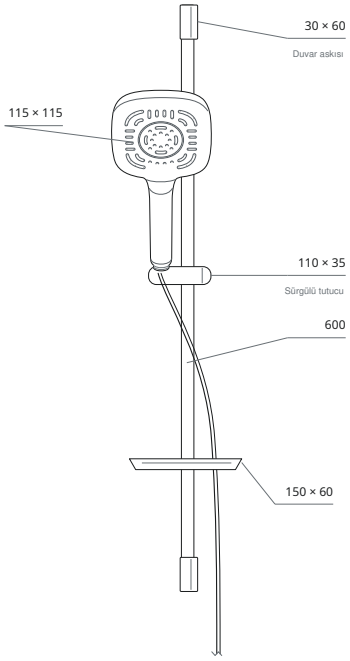

REFERANS GÖRÜNÜM
mm · Ön yerleşim · görsel

600 mm
Düz boru uzunluğu; duvar sabitleme noktaları arası mesafe değildir.

WB4001 Sitede gör ↗



03 — MAFSALLI DUŞ SETİ

Mafsallı Duş Seti

WB4001 valabath.com ↗

Sabit askılı montaj için kompakt Dora seti: 115 mm tek fonksiyonlu el duşu, duvar askısı ve 1500 mm çift kilitli örgülü hortum.

EL DUŞU
115 × 115 mm başlık · ABS · tek fonksiyon · su çıkışı 1

DUŞ HORTUMU
1500 mm, 1/2k–1/2 · EPDM iç hortum, SS304 çift kilitli dış örgü

DUVAR ASKISI
Setle birlikte verilir

SET İÇERİĞİ
El duşu, duvar askısı, duş hortumu

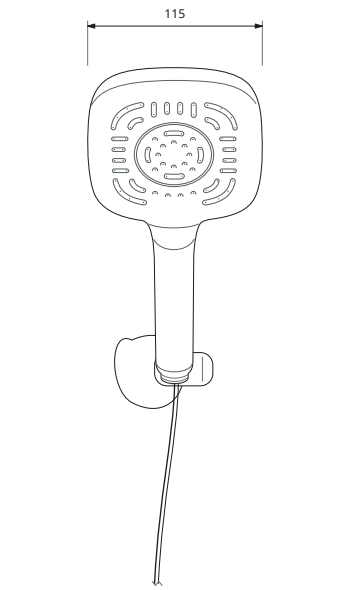

REFERANS GÖRÜNÜM
mm · Ön yerleşim · görsel

115 mm
Yalnızca başlık genişliği; sap uzunluğu hariçtir.

TD005 Sitede gör ↗



04 — TEPE DUŞU BAŞLIĞI

Tepe Duşu

TD005 valabath.com ↗

230 mm Dora tepe duşu başlığı; yalnızca başlık olarak tek başına sunulur.

BAŞLIK ÖLÇÜSÜ
230 × 230 mm · ABS

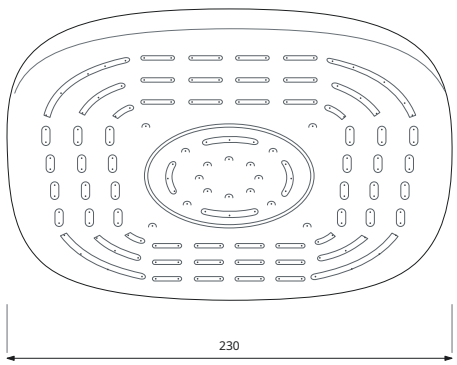

REFERANS GÖRÜNÜM
mm · Perspektif referans görünüm

230 mm
Başlık ölçüsü. Görünüm ürün fotoğrafından çizilmiştir.

HD005 Sitede gör ↗



05 — EL DUŞU

El Duşu

HD005 valabath.com ↗

115 mm tek fonksiyonlu Dora el duşu; yalnızca el duşu olarak tek başına sunulur.

BAŞLIK ÖLÇÜSÜ
115 × 115 mm · ABS · tek fonksiyon

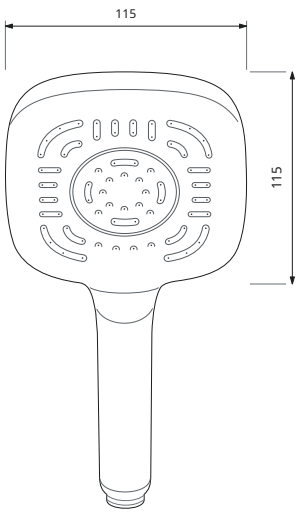

REFERANS GÖRÜNÜM
mm · Ön referans görünüm

115 mm
Yalnızca başlık; el duşunun toplam uzunluğu değildir.



VALA Carre *Full Chrome*

CL1011 · valabath.com ↗

VALA

Carre

Full Chrome

AİLE · BEŞ ÜRÜN

CL1011	Duş Kolon Seti	61
SL2010	Sürgülü Duş Seti	62
WB3008	Mafsallı Duş Seti	62
TD014	Tepe Duşu	63
HD014	El Duşu	63

Birbiriyle uyumlu beş ürün — duş kolonu, sürgülü duş seti, mafsallı duş seti, tepe duşu başlığı ve el duşu — Full Chrome renkte.

CL1011 Sitede gör ↗



01 — DUŞ KOLONU

Duş Kolon Seti

CL1011 valabath.com ↗

Krom renkte duş kolon seti: tepe duşu, tek fonksiyonlu el duşu, pirinç kollu yön değiştirici, sabunluk ve duş hortumu.

KOLON
960 mm boru (nominal)

TEPE DUŞU
225 × 225 mm · ABS †

EL DUŞU
95 × 100 mm · Tek fonksiyon

YÖN DEĞİŞTİRİCİ VE BAĞLANTILAR
Pirinç yön değiştirici · su çıkışı 1+1

HORTUMLAR
Duş hortumu 1500 mm, 1/2k–1/2 · bağlantı hortumu 700 mm, 1/2k–1/2

RENK
Krom

† Tepe duşu: “230 mm · Tepe duşu · Krom” olarak da belirtilmiştir.

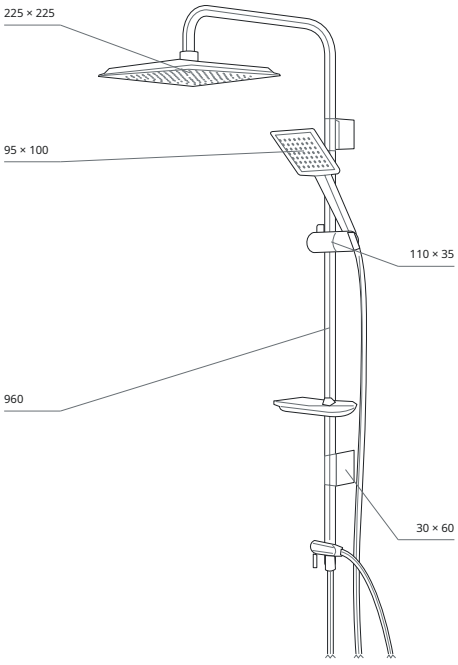

REFERANS GÖRÜNÜM
mm · Perspektif referans görünüm

SL2010 Sitede gör ↗



02 — SÜRGÜLÜ DUŞ SETİ

Sürgülü Duş Seti

SL2010 valabath.com ↗

Krom renkte sürgülü duş seti: tek fonksiyonlu el duşu, sabunluk ve duş hortumu.

BAR
600 mm düz boru

EL DUŞU
95 × 100 mm · Tek fonksiyon

SU ÇIKIŞI
1

DUŞ HORTUMU
1500 mm · 1/2k–1/2

RENK
Krom

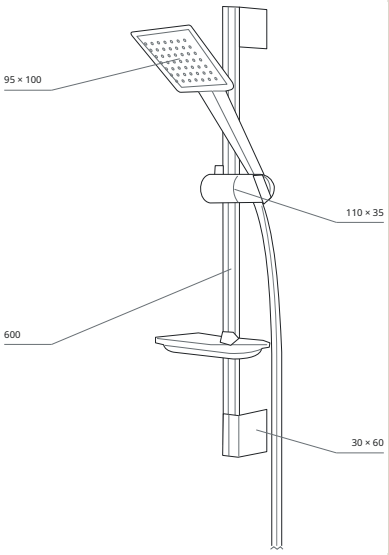

REFERANS GÖRÜNÜM
mm · Perspektif referans görünüm

WB3008 Sitede gör ↗



03 — MAFSALLI DUŞ SETİ

Mafsallı Duş Seti

WB3008 valabath.com ↗

Krom renkte mafsallı duş seti: tek fonksiyonlu el duşu, duvar askısı ve duş hortumu.

EL DUŞU
95 × 100 mm · Tek fonksiyon

SU ÇIKIŞI
1

DUŞ HORTUMU
1500 mm · 1/2k–1/2

RENK
Krom

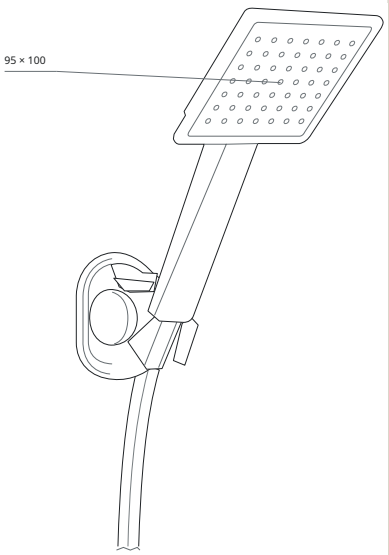

REFERANS GÖRÜNÜM
mm · Perspektif referans görünüm

TD014 Sitede gör ↗

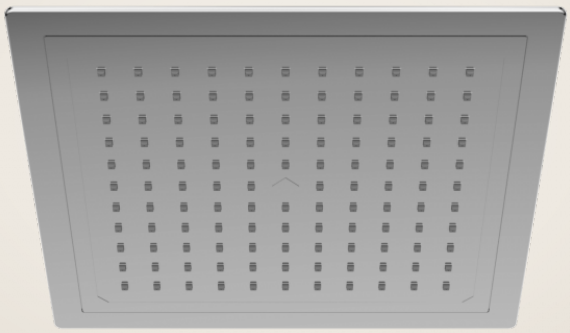

HD014 Sitede gör ↗

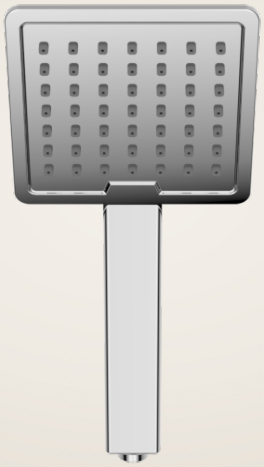

04 — TEPE DUŞU BAŞLIĞI

Tepe Duşu

TD014 valabath.com ↗

Krom renkte 225 × 225 mm tepe duşu başlığı.

TEPE DUŞU
225 × 225 mm · ABS †

RENK
Krom

† Tepe duşu: "230 mm · Tepe duşu · Krom" olarak da belirtilmiştir.

05 — EL DUŞU

El Duşu

HD014 valabath.com ↗

Krom renkte 95 × 100 mm tek fonksiyonlu el duşu.

EL DUŞU
95 × 100 mm · Tek fonksiyon

RENK
Krom

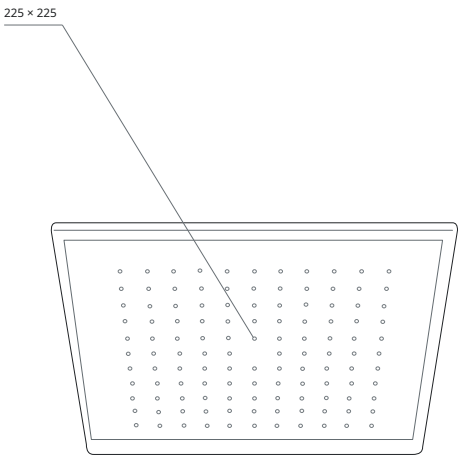

REFERANS GÖRÜNÜM
mm · Perspektif
referans görünüm

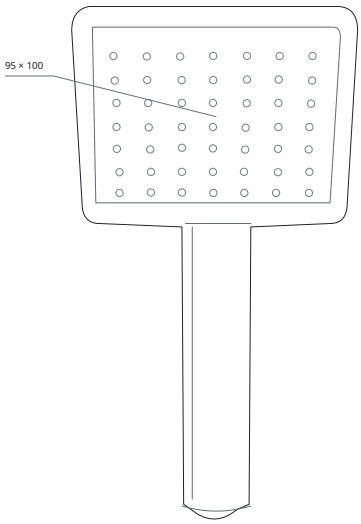

REFERANS GÖRÜNÜM
mm · Perspektif
referans görünüm

VALA

Carre

Krom Siyah

AİLE · BEŞ ÜRÜN

CL1002	Duş Kolon Seti	64
SL2003	Sürgülü Duş Seti	65
WB3002	Mafsallı Duş Seti	65
TD009	Tepe Duşu	66
HD009	El Duşu	66

Birbiriyle uyumlu beş ürün — duş kolonu, sürgülü duş seti, mafsallı duş seti, tepe duşu başlığı ve el duşu — Krom Siyah renkte.

CL1002 Sitede gör ↗



01 — DUŞ KOLONU

Duş Kolon Seti

CL1002 valabath.com ↗

Krom Siyah renkte duş kolon seti: tepe duşu, tek fonksiyonlu el duşu, pirinç kollu yön değiştirici, sabunluk ve duş hortumu.

KOLON
960 mm boru (nominal)

TEPE DUŞU
225 × 225 mm · ABS †

EL DUŞU
95 × 100 mm · Tek fonksiyon

YÖN DEĞİŞTİRİCİ VE BAĞLANTILAR
Pirinç yön değiştirici · su çıkışı 1+1

HORTUMLAR
Duş hortumu 1500 mm, 1/2k–1/2 · bağlantı hortumu 700 mm, 1/2k–1/2

RENK
Krom Siyah

† Tepe duşu: “230 mm · Tepe duşu · Krom / Siyah” olarak da belirtilmiştir.

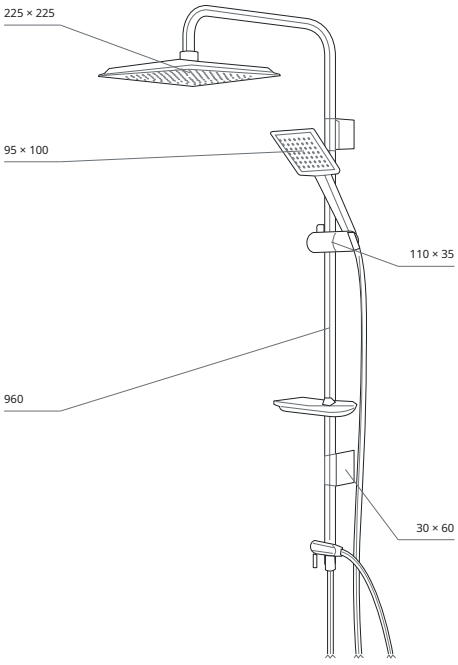

REFERANS GÖRÜNÜM
mm · Perspektif referans görünüm

SL2003 Sitede gör ↗



02 — SÜRGÜLÜ DUŞ SETİ

Sürgülü Duş Seti

SL2003 valabath.com ↗

Krom Siyah renkte sürgülü duş seti: tek fonksiyonlu el duşu, sabunluk ve duş hortumu.

BAR
600 mm düz boru

EL DUŞU
95 × 100 mm · Tek fonksiyon

SU ÇIKIŞI
1

DUŞ HORTUMU
1500 mm · 1/2k–1/2

RENK
Krom Siyah

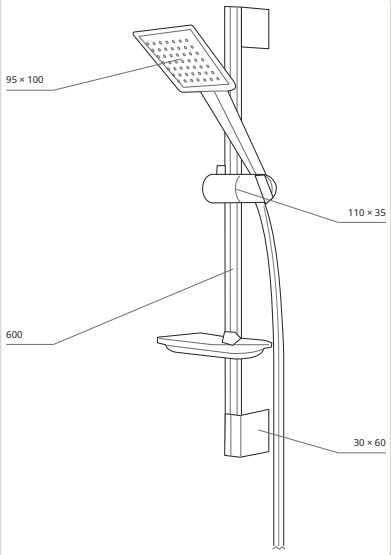

REFERANS GÖRÜNÜM
mm · Perspektif referans görünüm

WB3002 Sitede gör ↗



03 — MAFSALLI DUŞ SETİ

Mafsallı Duş Seti

WB3002 valabath.com ↗

Krom Siyah renkte mafsallı duş seti: tek fonksiyonlu el duşu, duvar askısı ve duş hortumu.

EL DUŞU
95 × 100 mm · Tek fonksiyon

SU ÇIKIŞI
1

DUŞ HORTUMU
1500 mm · 1/2k–1/2

RENK
Krom Siyah

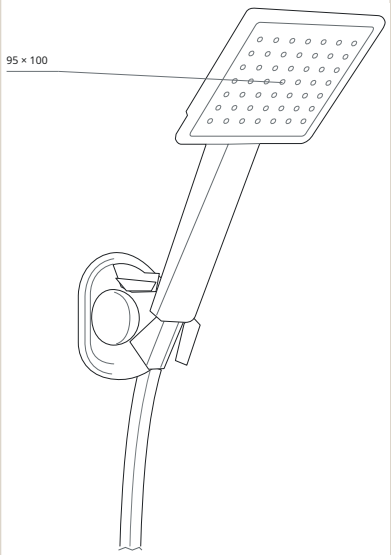

REFERANS GÖRÜNÜM
mm · Perspektif referans görünüm

TD009 Sitede gör ↗

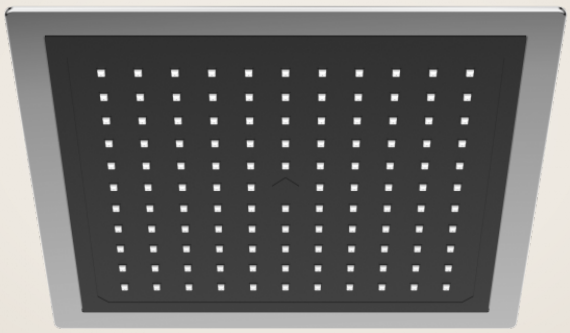

HD009 Sitede gör ↗

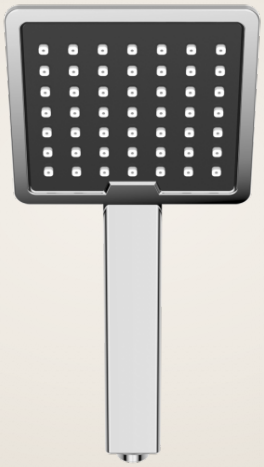

04 — TEPE DUŞU BAŞLIĞI

Tepe Duşu

TD009 valabath.com ↗

Krom / Siyah renkte 225 × 225 mm tepe duşu başlığı.

TEPE DUŞU
225 × 225 mm · ABS †

RENK
Krom / Siyah

† Tepe duşu: "230 mm · Tepe duşu · Krom / Siyah" olarak da belirtilmiştir.

05 — EL DUŞU

El Duşu

HD009 valabath.com ↗

Krom / Siyah renkte 95 × 100 mm tek fonksiyonlu el duşu.

EL DUŞU
95 × 100 mm · Tek fonksiyon

RENK
Krom / Siyah

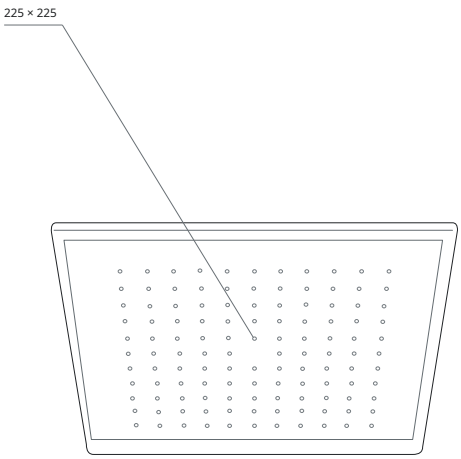

REFERANS GÖRÜNÜM
mm · Perspektif referans görünüm

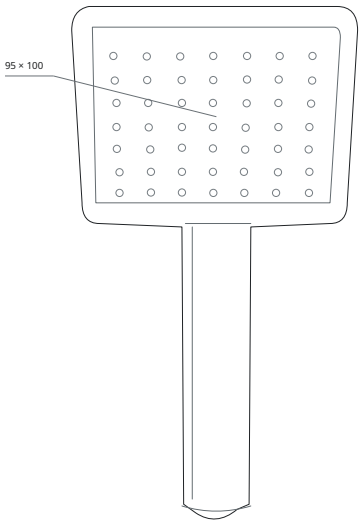

REFERANS GÖRÜNÜM
mm · Perspektif referans görünüm

VALA

Carre

Krom Beyaz

AİLE · BEŞ ÜRÜN

CL1003	Duş Kolon Seti	67
SL2009	Sürgülü Duş Seti	68
WB3001	Mafsallı Duş Seti	68
TD013	Tepe Duşu	69
HD013	El Duşu	69

Birbiriyle uyumlu beş ürün — duş kolonu, sürgülü duş seti, mafsallı duş seti, tepe duşu başlığı ve el duşu — Krom Beyaz renkte.

CL1003 Sitede gör ↗



01 — DUŞ KOLONU

Duş Kolon Seti

CL1003 valabath.com ↗

Krom Beyaz renkte duş kolon seti: tepe duşu, tek fonksiyonlu el duşu, pirinç kollu yön değiştirici, sabunluk ve duş hortumu.

KOLON 960 mm boru yüksekliği	TEPE DUŞU 230 mm
EL DUŞU 95 mm	FONKSİYON 1
YÖN DEĞİŞTİRİCİ VE BAĞLANTILAR Pirinç yön değiştirici	DUŞ HORTUMU Krom
SABUNLUK Krom	RENK Krom Beyaz

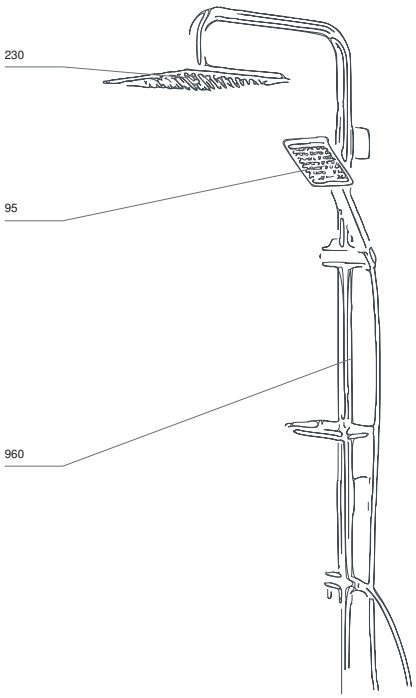

REFERANS GÖRÜNÜM

mm · Perspektif referans görünüm · ölçüler mm

SL2009 Sitede gör ↗



02 — SÜRGÜLÜ DUŞ SETİ

Sürgülü Duş Seti

SL2009 valabath.com ↗

Krom Beyaz renkte sürgülü duş seti: tek fonksiyonlu el duşu, sabunluk ve duş hortumu.

BAR
600 mm boru yüksekliği

EL DUŞU
95 mm

FONKSİYON
1

DUŞ HORTUMU
Krom

SABUNLUK
Krom

RENK
Krom Beyaz

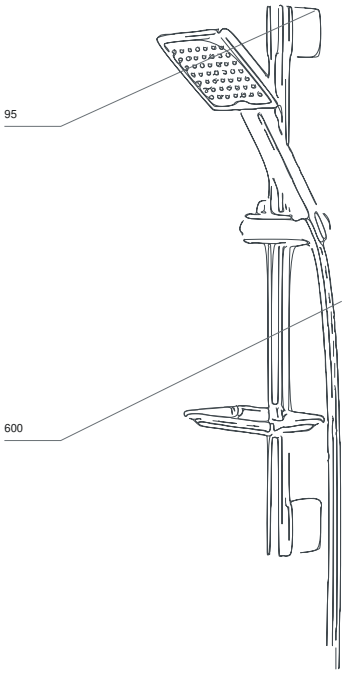

REFERANS GÖRÜNÜM
mm · Perspektif referans görünüm · ölçüler mm

WB3001 Sitede gör ↗



03 — MAFSALLI DUŞ SETİ

Mafsallı Duş Seti

WB3001 valabath.com ↗

Krom Beyaz renkte mafsallı duş seti: tek fonksiyonlu el duşu, duvar askısı ve duş hortumu.

EL DUŞU
95 mm

FONKSİYON
1

DUŞ HORTUMU
Krom

DUVAR ASKISI
Krom

RENK
Krom Beyaz

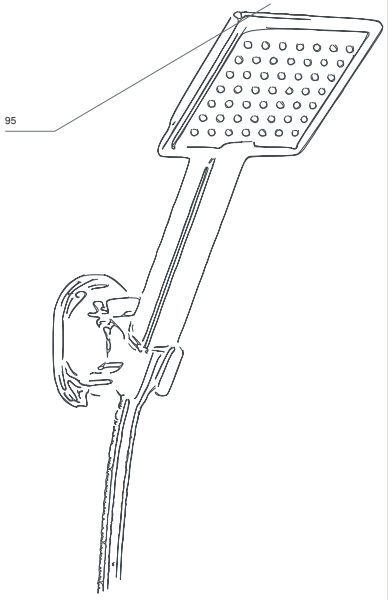

REFERANS GÖRÜNÜM
mm · Perspektif referans görünüm · ölçüler mm

TD013 Sitede gör ↗

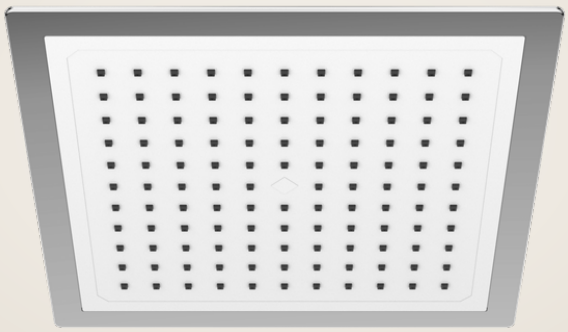

HD013 Sitede gör ↗

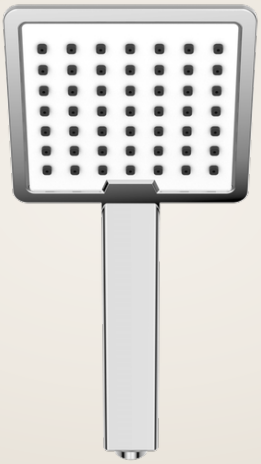

04 — TEPE DUŞU BAŞLIĞI

Tepe Duşu

TD013 valabath.com ↗

Krom / Beyaz renkte 230 mm tepe duşu başlığı.

TEPE DUŞU
230 mm

RENK
Krom / Beyaz

05 — EL DUŞU

El Duşu

HD013 valabath.com ↗

Krom / Beyaz renkte 95 mm tek fonksiyonlu el duşu.

EL DUŞU
95 mm

FONKSİYON
1

RENK
Krom / Beyaz

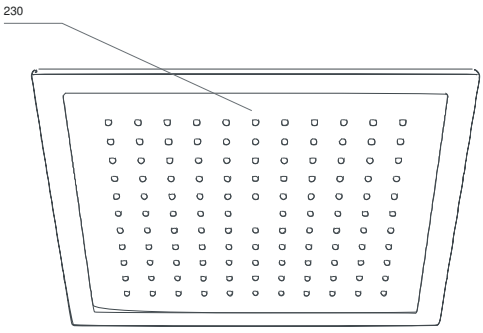

REFERANS GÖRÜNÜM
mm · Perspektif referans görünüm · ölçüler mm

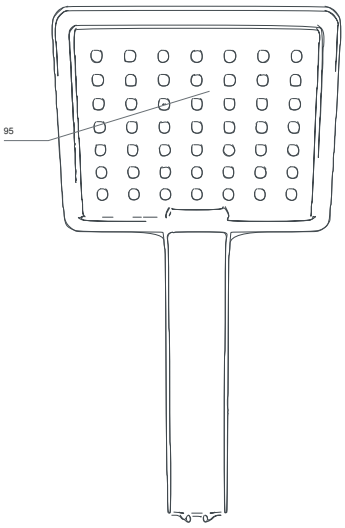

REFERANS GÖRÜNÜM
mm · Perspektif referans görünüm · ölçüler mm



VALA

Carre

Gri

AİLE · BEŞ ÜRÜN

CL1007	Duş Kolon Seti	71
SL2008	Sürgülü Duş Seti	72
WB3007	Mafsallı Duş Seti	72
TD010	Tepe Duşu	73
HD011	El Duşu	73

Birbiriyle uyumlu beş ürün — duş kolonu, sürgülü duş seti, mafsallı duş seti, tepe duşu başlığı ve el duşu — Gri renkte.

CL1007 Sitede gör ↗



01 — DUŞ KOLONU

Duş Kolon Seti

CL1007 valabath.com ↗

Gri renkte duş kolon seti: tepe duşu, tek fonksiyonlu el duşu, pirinç kollu yön değiştirici, sabunluk ve parlak duş hortumu.

KOLON
960 mm boru (nominal)

TEPE DUŞU
225 × 225 mm · ABS †

EL DUŞU
95 × 100 mm · Tek fonksiyon

YÖN DEĞİŞTİRİCİ VE BAĞLANTILAR
Pirinç yön değiştirici · su çıkışı 1+1

HORTUMLAR
Duş hortumu 1500 mm, 1/2k–1/2 · bağlantı hortumu 700 mm, 1/2k–1/2

RENK
Gri

† Tepe duşu: “230 mm · Tepe duşu · Gri” olarak da belirtilmiştir.

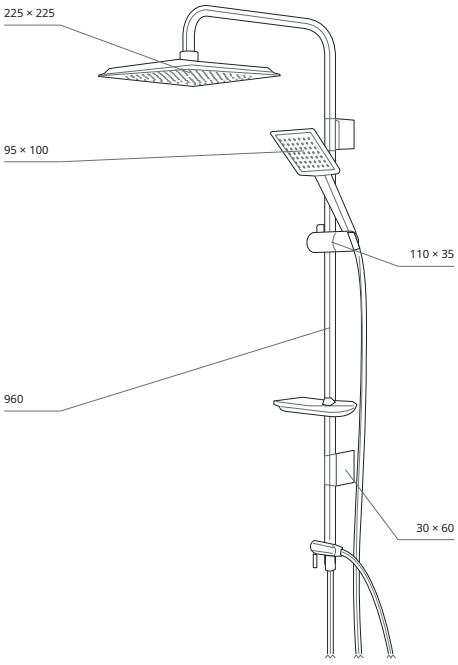

REFERANS GÖRÜNÜM
mm · Perspektif referans görünüm

SL2008 Sitede gör ↗



02 — SÜRGÜLÜ DUŞ SETİ

Sürgülü Duş Seti

SL2008 valabath.com ↗

Gri renkte sürgülü duş seti: tek fonksiyonlu el duşu, sabunluk ve parlak duş hortumu.

BAR
600 mm düz boru

EL DUŞU
95 × 100 mm · Tek fonksiyon

SU ÇIKIŞI
1

DUŞ HORTUMU
1500 mm · 1/2k–1/2

RENK
Gri

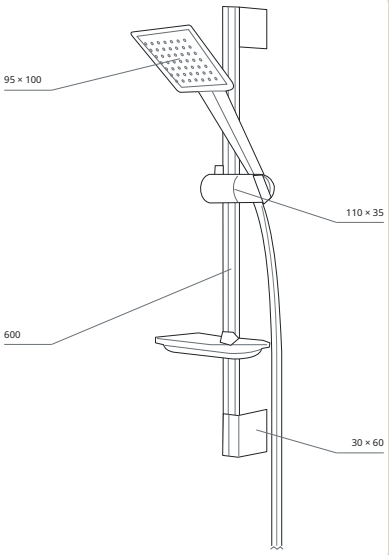

REFERANS GÖRÜNÜM
mm · Perspektif referans görünüm

WB3007 Sitede gör ↗

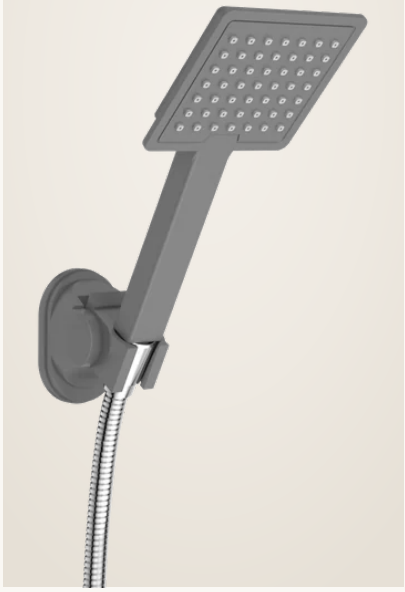

03 — MAFSALLI DUŞ SETİ

Mafsallı Duş Seti

WB3007 valabath.com ↗

Gri renkte mafsallı duş seti: tek fonksiyonlu el duşu, duvar askısı ve parlak duş hortumu.

EL DUŞU
95 × 100 mm · Tek fonksiyon

SU ÇIKIŞI
1

DUŞ HORTUMU
1500 mm · 1/2k–1/2

RENK
Gri

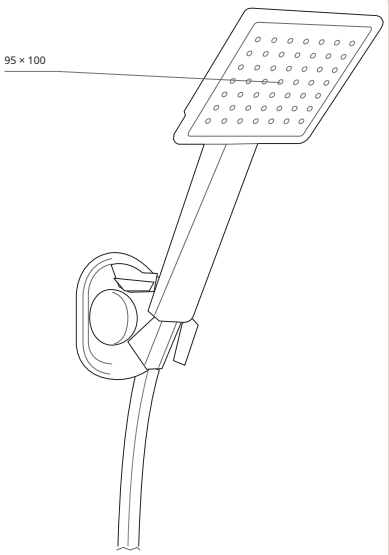

REFERANS GÖRÜNÜM
mm · Perspektif referans görünüm

TD010 Sitede gör ↗

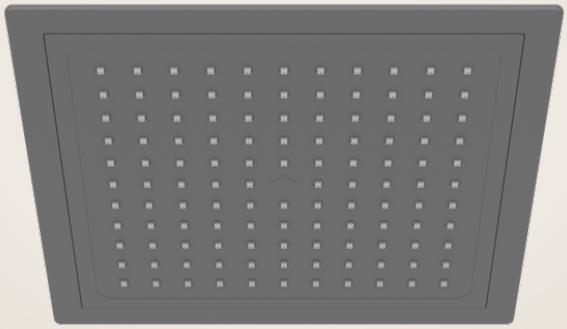

HD011 Sitede gör ↗

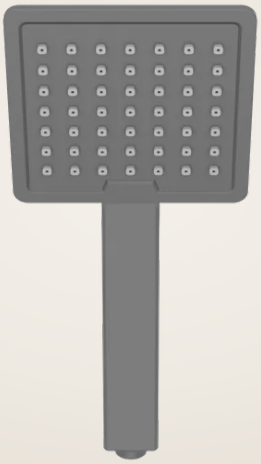

04 — TEPE DUŞU BAŞLIĞI

Tepe Duşu

TD010 valabath.com ↗

Gri renkte 225 × 225 mm tepe duşu başlığı.

TEPE DUŞU
225 × 225 mm · ABS †

RENK
Gri

† Tepe duşu: "230 mm · Tepe duşu · Gri" olarak da belirtilmiştir.

05 — EL DUŞU

El Duşu

HD011 valabath.com ↗

Gri renkte 95 × 100 mm tek fonksiyonlu el duşu.

EL DUŞU
95 × 100 mm · Tek fonksiyon

RENK
Gri

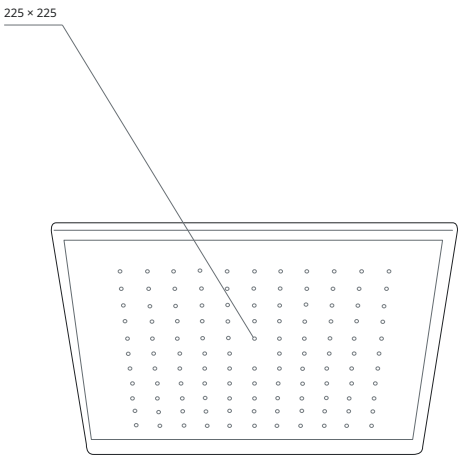

REFERANS GÖRÜNÜM
mm · Perspektif referans görünüm

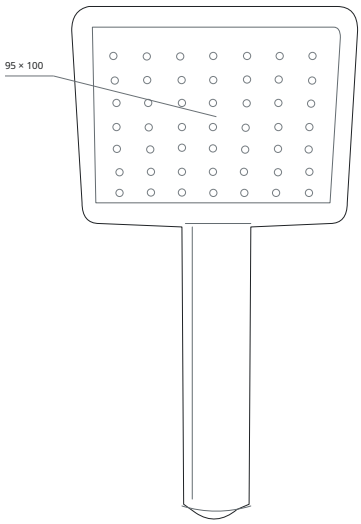

REFERANS GÖRÜNÜM
mm · Perspektif referans görünüm

VALA

Carre

Beyaz

AİLE · BEŞ ÜRÜN

CL1009	Duş Kolon Seti	74
SL2007	Sürgülü Duş Seti	75
WB3006	Mafsallı Duş Seti	75
TD012	Tepe Duşu	76
HD012	El Duşu	76

Birbiriyle uyumlu beş ürün — duş kolonu, sürgülü duş seti, mafsallı duş seti, tepe duşu başlığı ve el duşu — Beyaz renkte.

CL1009 Sitede gör ↗



01 — DUŞ KOLONU

Duş Kolon Seti

CL1009 valabath.com ↗

Beyaz renkte duş kolon seti: tepe duşu, tek fonksiyonlu el duşu, pirinç kollu yön değiştirici, sabunluk ve parlak duş hortumu.

KOLON
960 mm boru (nominal)

TEPE DUŞU
225 × 225 mm · ABS †

EL DUŞU
95 × 100 mm · Tek fonksiyon

YÖN DEĞİŞTİRİCİ VE BAĞLANTILAR
Pirinç yön değiştirici · su çıkışı 1+1

HORTUMLAR
Duş hortumu 1500 mm, 1/2k–1/2 · bağlantı hortumu 700 mm, 1/2k–1/2

RENK
Beyaz

† Tepe duşu: “230 mm · Tepe duşu · Beyaz” olarak da belirtilmiştir.

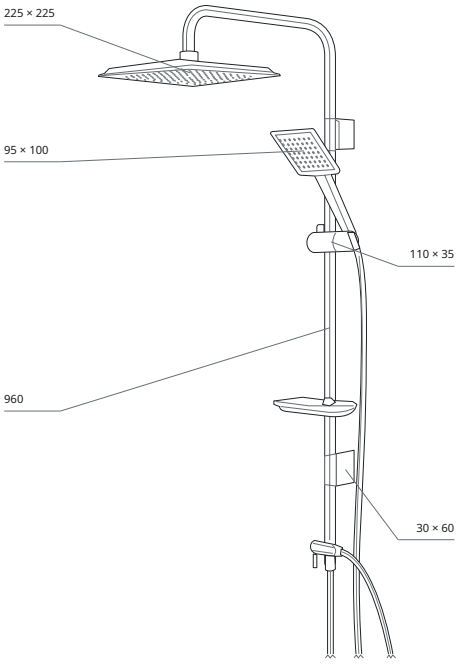

REFERANS GÖRÜNÜM
mm · Perspektif referans görünüm

SL2007 Sitede gör ↗



02 — SÜRGÜLÜ DUŞ SETİ

Sürgülü Duş Seti

SL2007 valabath.com ↗

Beyaz renkte sürgülü duş seti: tek fonksiyonlu el duşu, sabunluk ve parlak duş hortumu.

BAR
600 mm düz boru

EL DUŞU
95 × 100 mm · Tek fonksiyon

SU ÇIKIŞI
1

DUŞ HORTUMU
1500 mm · 1/2k–1/2

RENK
Beyaz

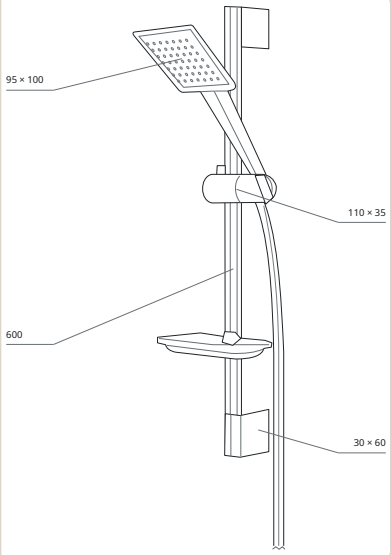

REFERANS GÖRÜNÜM
mm · Perspektif referans görünüm

WB3006 Sitede gör ↗



03 — MAFSALLI DUŞ SETİ

Mafsallı Duş Seti

WB3006 valabath.com ↗

Beyaz renkte mafsallı duş seti: tek fonksiyonlu el duşu, duvar askısı ve parlak duş hortumu.

EL DUŞU
95 × 100 mm · Tek fonksiyon

SU ÇIKIŞI
1

DUŞ HORTUMU
1500 mm · 1/2k–1/2

RENK
Beyaz

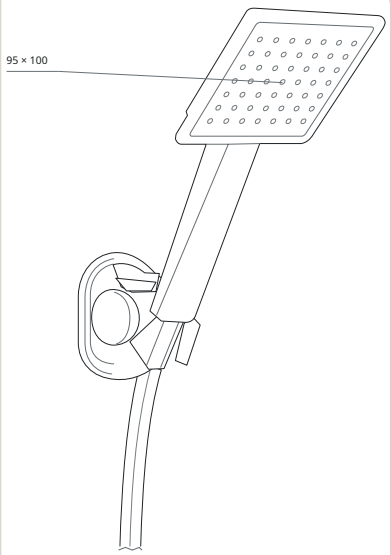

REFERANS GÖRÜNÜM
mm · Perspektif referans görünüm

TD012 Sitede gör ↗

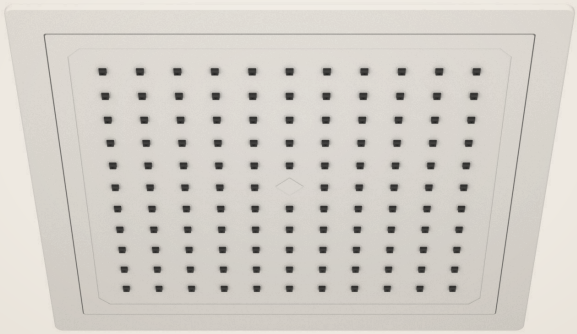

HD012 Sitede gör ↗



04 — TEPE DUŞU BAŞLIĞI

Tepe Duşu

TD012 valabath.com ↗

Beyaz renkte 225 × 225 mm tepe duşu başlığı.

TEPE DUŞU
225 × 225 mm · ABS †

RENK
Beyaz

† Tepe duşu: "230 mm · Tepe duşu · Beyaz" olarak da belirtilmiştir.

05 — EL DUŞU

El Duşu

HD012 valabath.com ↗

Beyaz renkte 95 × 100 mm tek fonksiyonlu el duşu.

EL DUŞU
95 × 100 mm · Tek fonksiyon

RENK
Beyaz

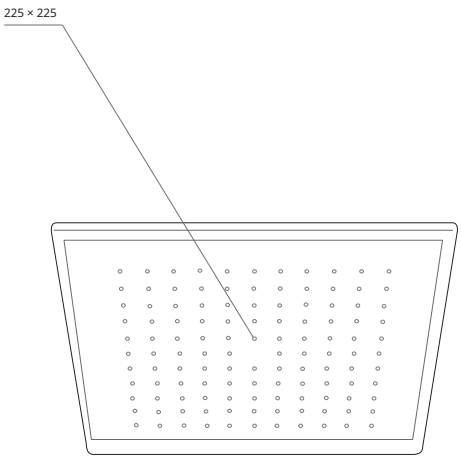

REFERANS GÖRÜNÜM
mm · Perspektif
referans görünüm

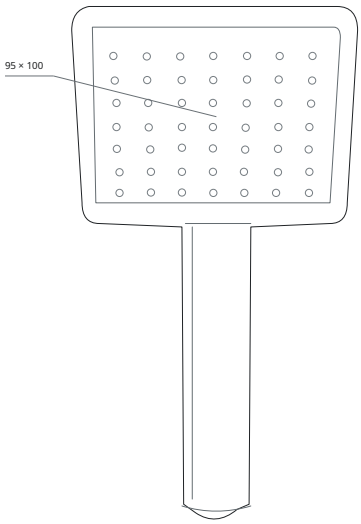

REFERANS GÖRÜNÜM
mm · Perspektif
referans görünüm

VALA

Carre

Full Black

AİLE · BEŞ ÜRÜN

CL1010	Duş Kolon Seti	77
SL2002	Sürgülü Duş Seti	78
WB3005	Mafsallı Duş Seti	78
TD008	Tepe Duşu	79
HD008	El Duşu	79

Birbiriyle uyumlu beş ürün — duş kolonu, sürgülü duş seti, mafsallı duş seti, tepe duşu başlığı ve el duşu — Full Black renkte.

CL1010 Sitede gör ↗



01 — DUŞ KOLONU

Duş Kolon Seti

CL1010 valabath.com ↗

Siyah renkte duş kolon seti: tepe duşu, tek fonksiyonlu el duşu, pirinç kollu yön değiştirici, sabunluk ve parlak duş hortumu.

KOLON
960 mm boru (nominal)

TEPE DUŞU
225 × 225 mm · ABS †

EL DUŞU
95 × 100 mm · Tek fonksiyon

YÖN DEĞİŞTİRİCİ VE BAĞLANTILAR
Pirinç yön değiştirici · su çıkışı 1+1

HORTUMLAR
Duş hortumu 1500 mm, 1/2k–1/2 · bağlantı hortumu 700 mm, 1/2k–1/2

RENK
Siyah

† Tepe duşu: “230 mm · Tepe duşu · Siyah” olarak da belirtilmiştir.

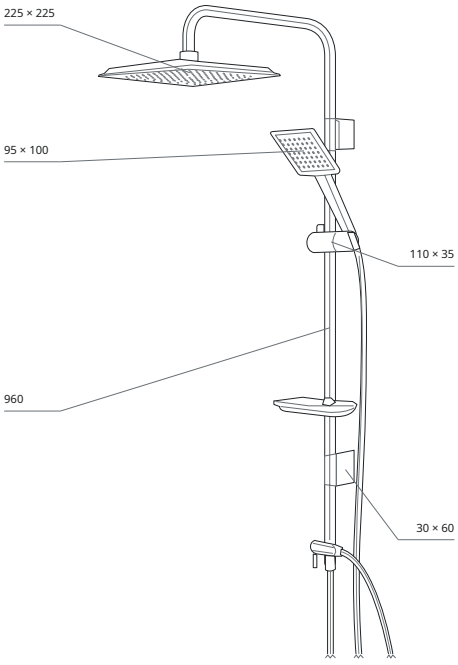

REFERANS GÖRÜNÜM
mm · Perspektif referans görünüm

SL2002 Sitede gör ↗



02 — SÜRGÜLÜ DUŞ SETİ

Sürgülü Duş Seti

SL2002 valabath.com ↗

Siyah renkte sürgülü duş seti: tek fonksiyonlu el duşu, sabunluk ve parlak duş hortumu.

BAR
600 mm düz boru

EL DUŞU
95 × 100 mm · Tek fonksiyon

SU ÇIKIŞI
1

DUŞ HORTUMU
1500 mm · 1/2k–1/2

RENK
Siyah

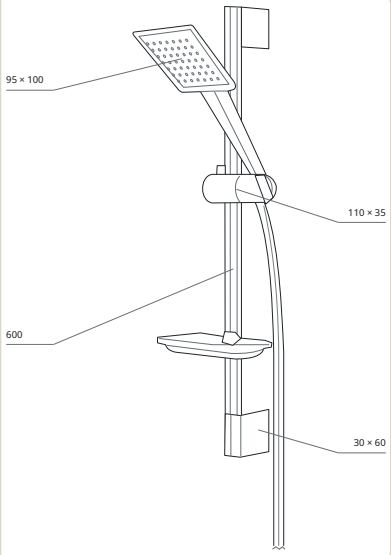

REFERANS GÖRÜNÜM
mm · Perspektif referans görünüm

WB3005 Sitede gör ↗

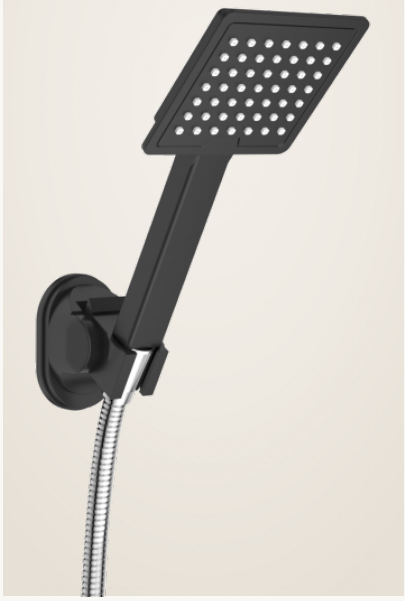

03 — MAFSALLI DUŞ SETİ

Mafsallı Duş Seti

WB3005 valabath.com ↗

Siyah renkte mafsallı duş seti: tek fonksiyonlu el duşu, duvar askısı ve parlak duş hortumu.

EL DUŞU
95 × 100 mm · Tek fonksiyon

SU ÇIKIŞI
1

DUŞ HORTUMU
1500 mm · 1/2k–1/2

RENK
Siyah

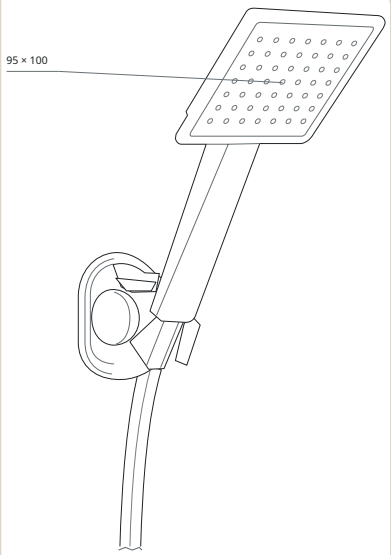

REFERANS GÖRÜNÜM
mm · Perspektif referans görünüm

TD008 Sitede gör ↗

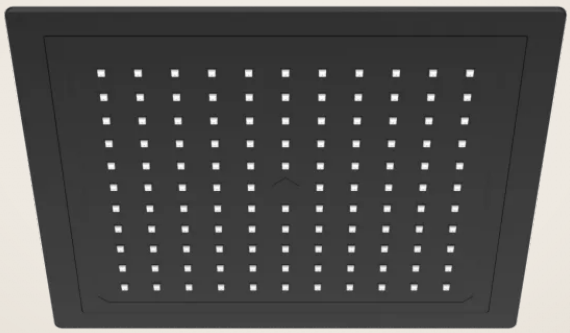

HD008 Sitede gör ↗

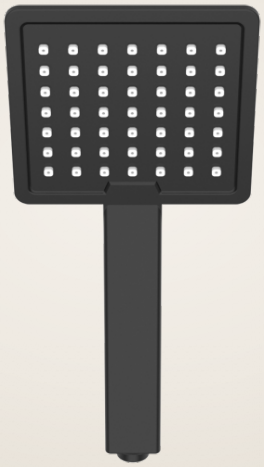

04 — TEPE DUŞU BAŞLIĞI

Tepe Duşu

TD008 valabath.com ↗

Siyah renkte 225 × 225 mm tepe duşu başlığı.

TEPE DUŞU
225 × 225 mm · ABS †

RENK
Siyah

† Tepe duşu: "230 mm · Tepe duşu · Siyah" olarak da belirtilmiştir.

05 — EL DUŞU

El Duşu

HD008 valabath.com ↗

Siyah renkte 95 × 100 mm tek fonksiyonlu el duşu.

EL DUŞU
95 × 100 mm · Tek fonksiyon

RENK
Siyah

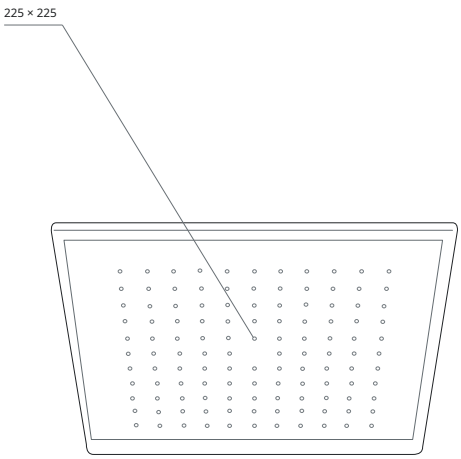

REFERANS GÖRÜNÜM
mm · Perspektif referans görünüm

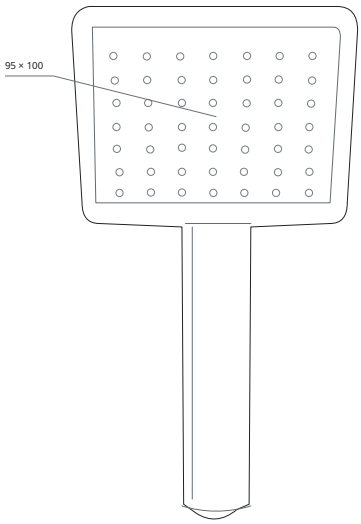

REFERANS GÖRÜNÜM
mm · Perspektif referans görünüm

VALA

Centro

Full Black

AİLE · ÜÇ ÜRÜN

CL1330	Duş Kolon Seti	80
SL1330B	Sürgülü Duş Seti	81
WB1330B	Mafsallı Duş Seti	81

Birbiriyle uyumlu üç ürün — duş kolonu, sürgülü duş seti ve mafsallı duş seti — Full Black renkte.

CL1330 Sitede gör ↗



01 — DUŞ KOLONU

Duş Kolon Seti

CL1330 valabath.com ↗

Siyah renkte duş kolon seti: tepe duşu, el duşu, pirinç kollu yön değiştirici, sabunluk ve duş hortumu.

KOLON
960 mm boru (nominal)

TEPE DUŞU
200 × 200 mm · ABS

EL DUŞU
85 × 85 mm · Tek fonksiyon

YÖN DEĞİŞTİRİCİ VE BAĞLANTILAR
Pirinç yön değiştirici · su çıkışı 1+1

HORTUMLAR
Duş hortumu 1500 mm, 1/2k–1/2 · bağlantı hortumu 700 mm, 1/2k–1/2

RENK
Siyah

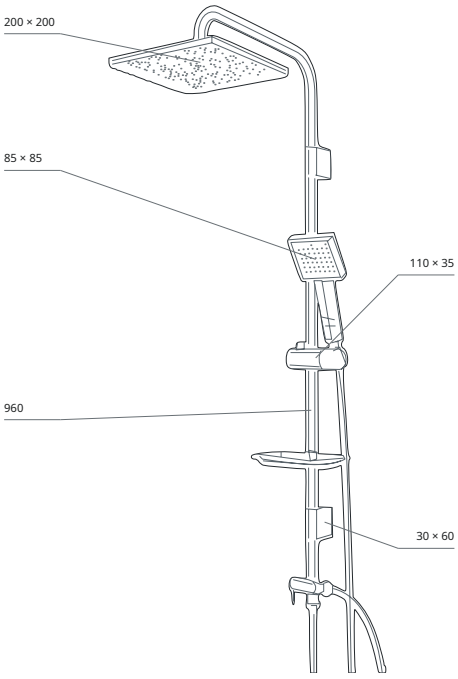

REFERANS GÖRÜNÜM
mm · Perspektif referans görünüm

SL1330B Sitede gör ↗



02 — SÜRGÜLÜ DUŞ SETİ

Sürgülü Duş Seti

SL1330B valabath.com ↗

Siyah renkte sürgülü duş seti: el duşu, sabunluk ve duş hortumu.

BAR
600 mm boru yüksekliği

EL DUŞU
85 × 85 mm

FONKSİYON
1

DUŞ HORTUMU
1500 mm · 1/2k–1/2

RENK
Siyah

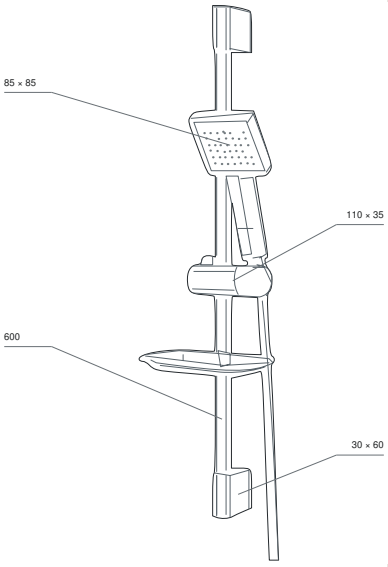

REFERANS GÖRÜNÜM
mm · Perspektif referans görünüm · ölçüler mm

WB1330B Sitede gör ↗



03 — MAFSALLI DUŞ SETİ

Mafsallı Duş Seti

WB1330B valabath.com ↗

Siyah renkte mafsallı duş seti: el duşu, duvar askısı ve duş hortumu.

EL DUŞU
85 × 85 mm

FONKSİYON
1

DUŞ HORTUMU
1500 mm · 1/2k–1/2

RENK
Siyah

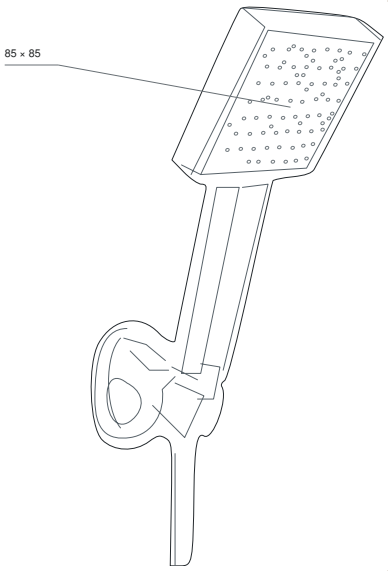

REFERANS GÖRÜNÜM
mm · Perspektif referans görünüm · ölçüler mm



VALA Savona *Full Black*

CL1301B · valabath.com ↗

Savona

Full Black

AİLE · ÜÇ ÜRÜN

CL1301B	Duş Kolon Seti	83
SL1301B	Sürgülü Duş Seti	84
WB1301B	Mafsallı Duş Seti	84

Birbiriyle uyumlu üç ürün — duş kolonu, sürgülü duş seti ve mafsallı duş seti — Full Black renkte.

CL1301B

Sitede gör ↗

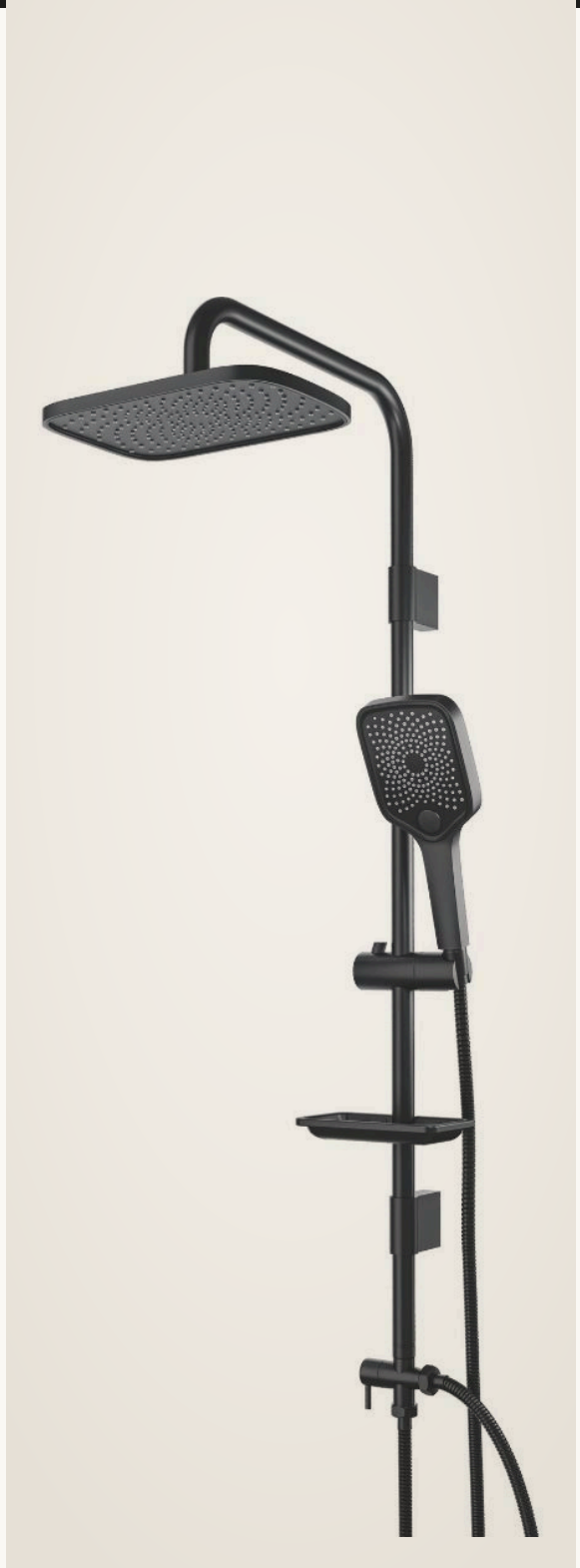

01 — DUŞ KOLONU

Duş Kolon Seti

CL1301B valabath.com ↗

Siyah renkte duş kolon seti: tepe duşu, butonlu el duşu, pirinç kollu yön değiştirici, sabunluk ve duş hortumu.

KOLON
960 mm boru (nominal)

TEPE DUŞU
200 × 300 mm · ABS

EL DUŞU
110 × 140 mm · 2 fonksiyon

YÖN DEĞİŞTİRİCİ VE BAĞLANTILAR
Pirinç yön değiştirici · su çıkışı 2+1

HORTUMLAR
Duş hortumu 1500 mm, 1/2k–1/2 · bağlantı hortumu 700 mm, 1/2k–1/2

RENK
Siyah

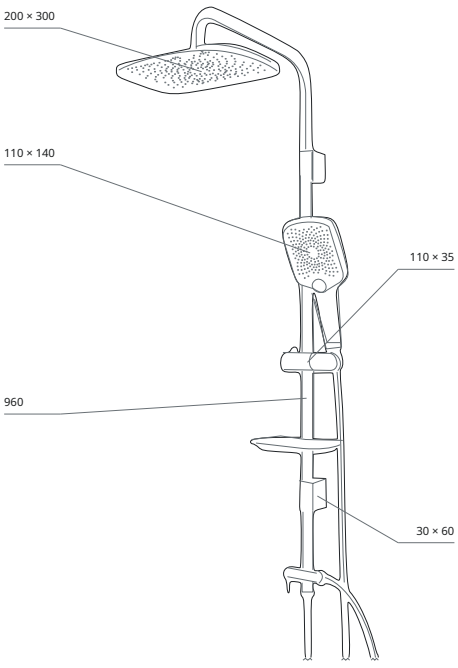

REFERANS GÖRÜNÜM
mm · Perspektif referans görünüm

SL1301B Sitede gör ↗



02 — SÜRGÜLÜ DUŞ SETİ

Sürgülü Duş Seti

SL1301B valabath.com ↗

Siyah renkte sürgülü duş seti: butonlu el duşu, sabunluk ve duş hortumu.

BAR
600 mm düz boru

EL DUŞU
110 × 140 mm · 2 fonksiyon

SU ÇIKIŞI
2

DUŞ HORTUMU
1500 mm · 1/2k–1/2

RENK
Siyah

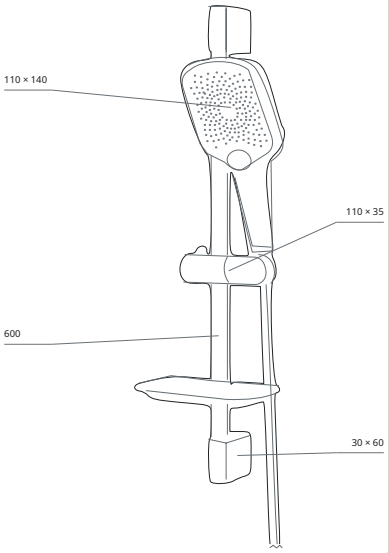

REFERANS GÖRÜNÜM
mm · Perspektif referans görünüm

WB1301B Sitede gör ↗



03 — MAFSALLI DUŞ SETİ

Mafsallı Duş Seti

WB1301B valabath.com ↗

Siyah renkte mafsallı duş seti: butonlu el duşu, duvar askısı ve duş hortumu.

EL DUŞU
110 × 140 mm · 2 fonksiyon

SU ÇIKIŞI
2

DUŞ HORTUMU
1500 mm · 1/2k–1/2

RENK
Siyah †

† Renk: bu Savona Full Black ürününün duş hortumu parçası için krom renk de belirtilmiştir.

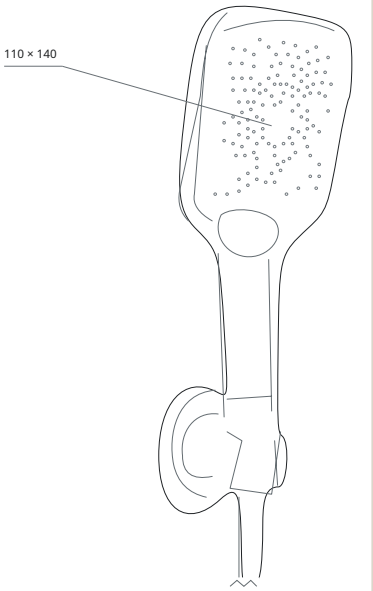

REFERANS GÖRÜNÜM
mm · Perspektif referans görünüm

VALA

Varde

Full Black

AİLE · ÜÇ ÜRÜN

CL1303B	Duş Kolon Seti	85
SL1303B	Sürgülü Duş Seti	86
WB1303B	Mafsallı Duş Seti	86

Birbiriyle uyumlu üç ürün — duş kolonu, sürgülü duş seti ve mafsallı duş seti — Full Black renkte.

CL1303B

Sitede gör ↗



01 — DUŞ KOLONU

Duş Kolon Seti

CL1303B valabath.com ↗

Siyah renkte duş kolon seti: tepe duşu, 3 fonksiyonlu el duşu, pirinç kollu yön değiştirici, sabunluk ve duş hortumu.

KOLON
960 mm boru yüksekliği

TEPE DUŞU
190 × 300 mm · ABS †

EL DUŞU
100 × 130 mm · 3 fonksiyon †

SU MODLARI
3+1

YÖN DEĞİŞTİRİCİ VE BAĞLANTILAR
Pirinç yön değiştirici

HORTUMLAR
Duş hortumu 1500 mm, 1/2k–1/2 · bağlantı hortumu 700 mm, 1/2k–1/2

RENK
Siyah †

† Tepe duşu: "220 mm · Tepe duşu · Krom" olarak da belirtilmiştir.
† El duşu: "110 mm · 3 fonksiyonlu el duşu · Krom" olarak da belirtilmiştir.
† Renk: bu Varde Full Black ürününün tepe duşu, el duşu, sabunluk ve duş hortumu parçası için krom renk de belirtilmiştir.

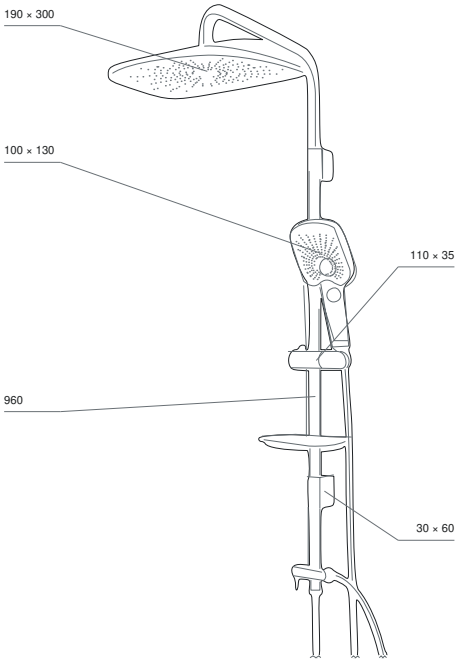

REFERANS GÖRÜNÜM
mm · Perspektif referans görünüm · ölçüler mm

SL1303B

Sitede gör ↗



02 — SÜRGÜLÜ DUŞ SETİ

Sürgülü Duş Seti

SL1303B valabath.com ↗

Siyah renkte sürgülü duş seti: 3 fonksiyonlu el duşu, sabunluk ve duş hortumu.

BAR
600 mm boru yüksekliği

EL DUŞU
100 × 130 mm · 3 fonksiyon †

SU MODLARI
3

DUŞ HORTUMU
1500 mm · 1/2k–1/2

RENK
Siyah †

† El duşu: "110 mm · 3 fonksiyonlu el duşu · Krom" olarak da belirtilmiştir.
† Renk: bu Varde Full Black ürününün el duşu, sabunluk ve duş hortumu parçası için krom renk de belirtilmiştir.

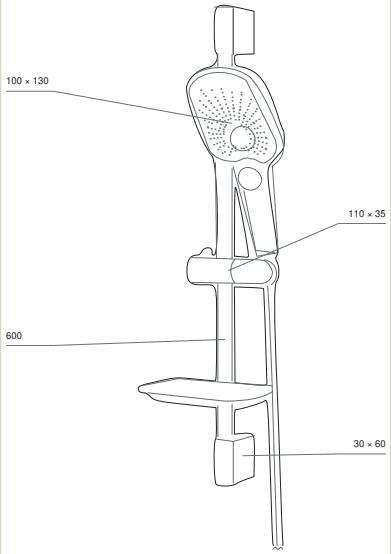

REFERANS GÖRÜNÜM
mm · Perspektif referans görünüm · ölçüler mm

WB1303B

Sitede gör ↗



03 — MAFSALLI DUŞ SETİ

Mafsallı Duş Seti

WB1303B valabath.com ↗

Siyah renkte mafsallı duş seti: 3 fonksiyonlu el duşu, duvar askısı ve duş hortumu.

EL DUŞU
100 × 130 mm · 3 fonksiyon †

SU MODLARI
3

DUŞ HORTUMU
1500 mm · 1/2k–1/2

RENK
Siyah †

† El duşu: "110 mm · 3 fonksiyonlu el duşu · Krom" olarak da belirtilmiştir.
† Renk: bu Varde Full Black ürününün el duşu, duvar askısı ve duş hortumu parçası için krom renk de belirtilmiştir.

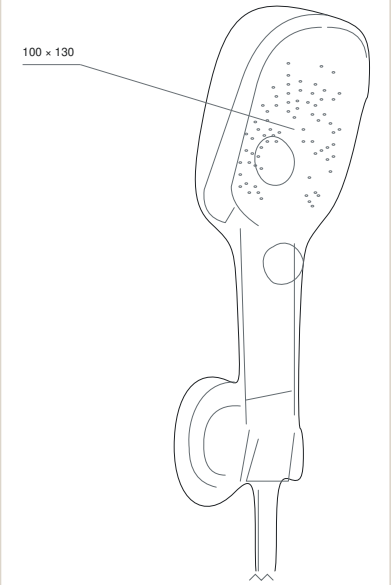

REFERANS GÖRÜNÜM
mm · Perspektif referans görünüm · ölçüler mm



VALA Varde *Krom*

CL1303 · valabath.com ↗

VALA

Arnis

Krom

AİLE · ÜÇ ÜRÜN

CL1001	Duş Kolon Seti	88
SL2015	Sürgülü Duş Seti	89
WB2015	Mafsallı Duş Seti	89

Birbiriyle uyumlu üç ürün — duş kolonu, sürgülü duş seti ve mafsallı duş seti — Krom renkte.

CL1001 Sitede gör ↗



01 — DUŞ KOLONU

Duş Kolon Seti

CL1001 valabath.com ↗

Krom renkte duş kolon seti: tepe duşu, 3 fonksiyonlu el duşu, pirinç kollu yön değiştirici, sabunluk ve duş hortumu.

KOLON
960 mm boru (nominal)

TEPE DUŞU
230 × 230 mm · ABS †

EL DUŞU
110 × 110 mm · 3 fonksiyon

YÖN DEĞİŞTİRİCİ VE BAĞLANTILAR
Pirinç yön değiştirici · su çıkışı 3+1

HORTUMLAR
Duş hortumu 1500 mm, 1/2k–1/2 · bağlantı hortumu 700 mm, 1/2k–1/2

RENK
Krom

† Tepe duşu: “220 mm · Tepe duşu · Krom” olarak da belirtilmiştir.

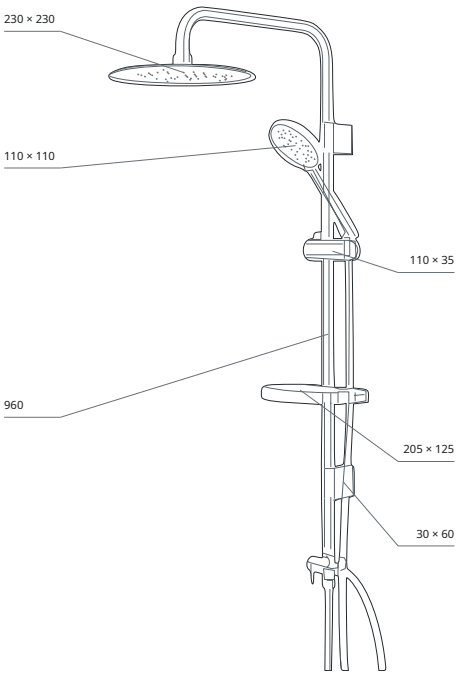

REFERANS GÖRÜNÜM
mm · Perspektif referans görünüm

SL2015 Sitede gör ↗

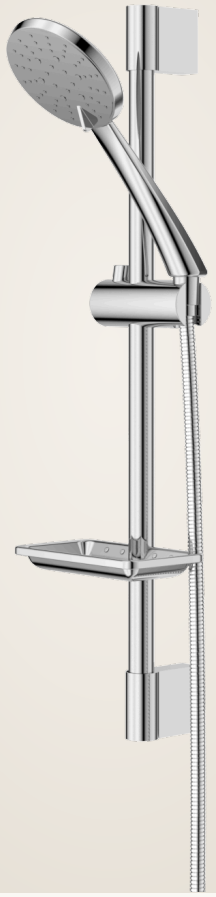

02 — SÜRGÜLÜ DUŞ SETİ

Sürgülü Duş Seti

SL2015 valabath.com ↗

Krom renkte sürgülü duş seti: 3 fonksiyonlu el duşu, sabunluk ve duş hortumu.

BAR
600 mm düz boru

EL DUŞU
110 × 110 mm · 3 fonksiyon

SU ÇIKIŞI
3

DUŞ HORTUMU
1500 mm · 1/2k–1/2

RENK
Krom

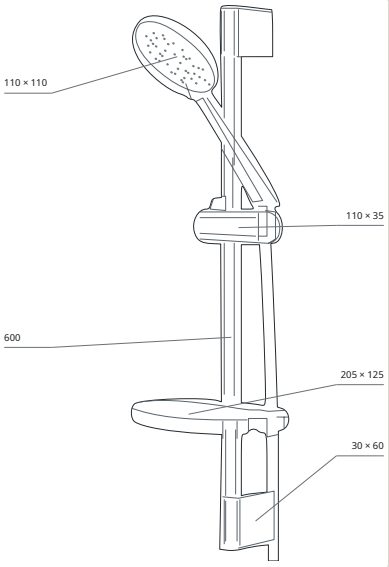

REFERANS GÖRÜNÜM
mm · Perspektif referans görünüm

WB2015 Sitede gör ↗



03 — MAFSALLI DUŞ SETİ

Mafsallı Duş Seti

WB2015 valabath.com ↗

Krom renkte mafsallı duş seti: 3 fonksiyonlu el duşu, duvar askısı ve duş hortumu.

EL DUŞU
110 × 110 mm · 3 fonksiyon

SU ÇIKIŞI
3

DUŞ HORTUMU
1500 mm · 1/2k–1/2

RENK
Krom

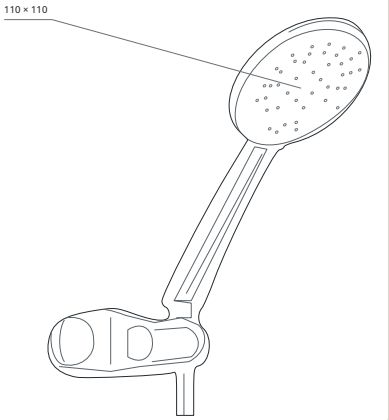

REFERANS GÖRÜNÜM
mm · Perspektif referans görünüm

VALA

Castello

Krom

AİLE · ÜÇ ÜRÜN

CL1201	Duş Kolon Seti	90
SL2012	Sürgülü Duş Seti	91
WB2012	Mafsallı Duş Seti	91

Birbiriyle uyumlu üç ürün — duş kolonu, sürgülü duş seti ve mafsallı duş seti — Krom renkte.

CL1201 Sitede gör ↗



01 — DUŞ KOLONU

Duş Kolon Seti

CL1201 valabath.com ↗

Krom renkte duş kolon seti: tepe duşu, butonlu el duşu, pirinç kollu yön değiştirici, sabunluk ve duş hortumu.

KOLON
960 mm boru (nominal)

TEPE DUŞU
225 × 225 mm · ABS †

EL DUŞU
120 × 120 mm · 3 fonksiyon †

YÖN DEĞİŞTİRİCİ VE BAĞLANTILAR
Pirinç yön değiştirici · su çıkışı 3+1

HORTUMLAR
Duş hortumu 1500 mm, 1/2k–1/2 · bağlantı hortumu 700 mm, 1/2k–1/2

RENK
Krom

† Tepe duşu: "230 mm · Tepe duşu · Krom" olarak da belirtilmiştir.
† El duşu: "115 mm · Butonlu el duşu · Krom" olarak da belirtilmiştir.

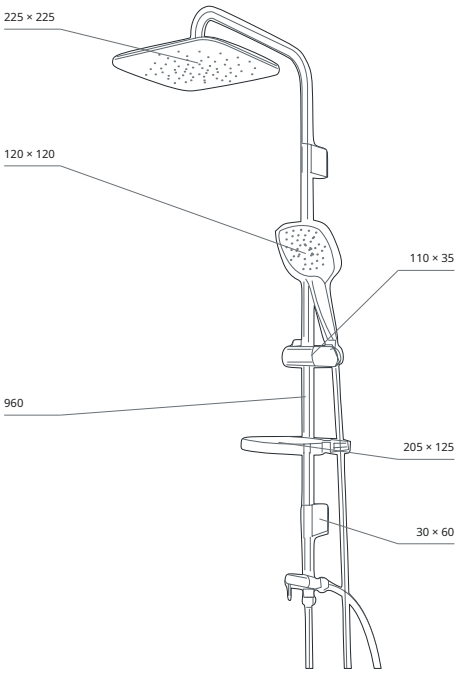

REFERANS GÖRÜNÜM
mm · Perspektif referans görünüm

SL2012 Sitede gör ↗



02 — SÜRGÜLÜ DUŞ SETİ

Sürgülü Duş Seti

SL2012 valabath.com ↗

Krom renkte sürgülü duş seti: butonlu el duşu, sabunluk ve duş hortumu.

BAR
600 mm düz boru

EL DUŞU
120 × 120 mm · 3 fonksiyon †

SU ÇIKIŞI
3

DUŞ HORTUMU
1500 mm · 1/2k–1/2

RENK
Krom

† El duşu: "115 mm · Butonlu el duşu · Krom" olarak da belirtilmiştir.

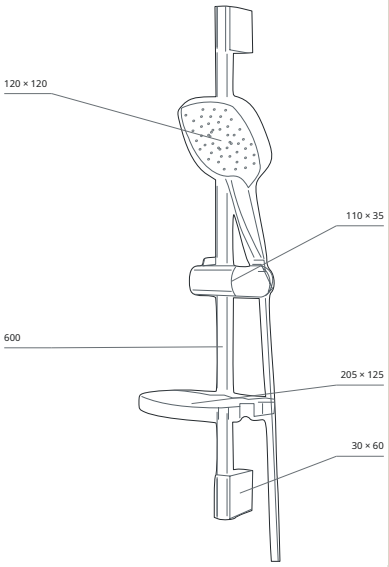

REFERANS GÖRÜNÜM
mm · Perspektif referans görünüm

WB2012 Sitede gör ↗



03 — MAFSALLI DUŞ SETİ

Mafsallı Duş Seti

WB2012 valabath.com ↗

Krom renkte mafsallı duş seti: butonlu el duşu, duvar askısı ve duş hortumu.

EL DUŞU
120 × 120 mm · 3 fonksiyon †

SU ÇIKIŞI
3

DUŞ HORTUMU
1500 mm · 1/2k–1/2

RENK
Krom

† El duşu: "115 mm · Butonlu el duşu · Krom" olarak da belirtilmiştir.

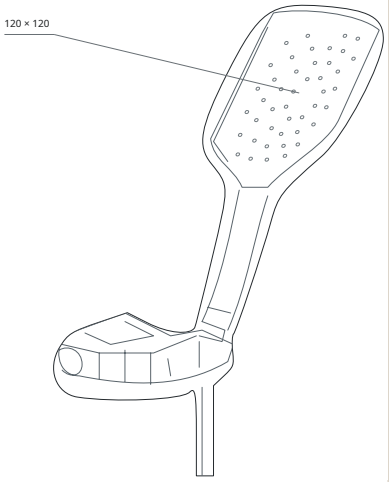

REFERANS GÖRÜNÜM
mm · Perspektif referans görünüm

VALA

Elf

Krom Siyah

AİLE · BİR ÜRÜN

CL1012	Duş Kolon Seti	92

Krom Siyah renkte duş kolonu.

CL1012 Sitede gör ↗



01 — DUŞ KOLONU

Duş Kolon Seti

CL1012 valabath.com ↗

Krom Siyah renkte duş kolon seti: tepe duşu, 3 fonksiyonlu el duşu, pirinç kollu yön değiştirici, sabunluk ve parlak duş hortumu.

KOLON 960 mm boru yüksekliği	TEPE DUŞU 210 mm
EL DUŞU 120 mm	FONKSİYON 3
YÖN DEĞİŞTİRİCİ VE BAĞLANTILAR Pirinç yön değiştirici	DUŞ HORTUMU Parlak
SABUNLUK Siyah	RENK Krom Siyah

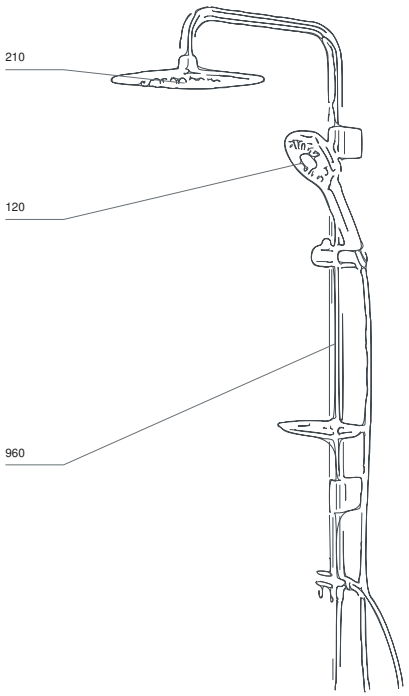

REFERANS GÖRÜNÜM
mm · Perspektif referans görünüm · ölçüler mm

VALA

Elf

Krom Beyaz

AİLE · BİR ÜRÜN

CL1008	Duş Kolon Seti	93

Krom Beyaz renkte duş kolonu.

CL1008 Sitede gör ↗



01 — DUŞ KOLONU

Duş Kolon Seti

CL1008 valabath.com ↗

Krom Beyaz renkte duş kolon seti: tepe duşu, 3 fonksiyonlu el duşu, pirinç kollu yön değiştirici, sabunluk ve parlak duş hortumu.

KOLON 960 mm boru yüksekliği	TEPE DUŞU 210 mm
EL DUŞU 120 mm	FONKSİYON 3
YÖN DEĞİŞTİRİCİ VE BAĞLANTILAR Pirinç yön değiştirici	DUŞ HORTUMU Parlak
SABUNLUK Beyaz	RENK Krom Beyaz

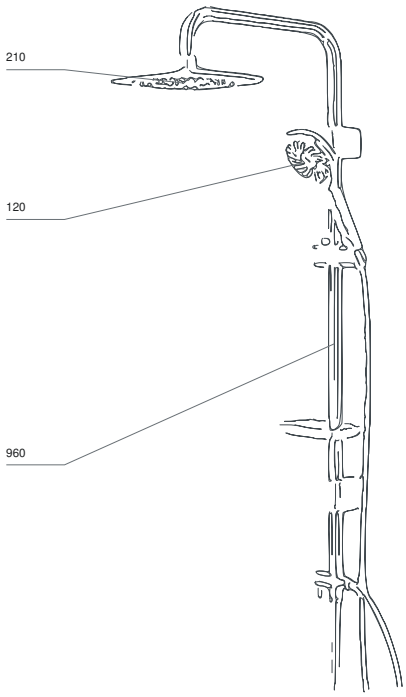

REFERANS GÖRÜNÜM
mm · Perspektif referans görünüm · ölçüler mm

VALA

Evora

Krom

AİLE · ÜÇ ÜRÜN

CL1202	Duş Kolon Seti	94
SL2018	Sürgülü Duş Seti	95
WB2018	Mafsallı Duş Seti	95

Birbiriyle uyumlu üç ürün — duş kolonu, sürgülü duş seti ve mafsallı duş seti — Krom renkte.

CL1202 Sitede gör ↗



01 — DUŞ KOLONU

Duş Kolon Seti

CL1202 valabath.com ↗

Krom renkte duş kolon seti: tepe duşu, tek fonksiyonlu el duşu, pirinç kollu yön değiştirici, sabunluk ve duş hortumu.

KOLON
960 mm boru (nominal)

TEPE DUŞU
210 × 240 mm · ABS †

EL DUŞU
100 × 140 mm · Tek fonksiyon †

YÖN DEĞİŞTİRİCİ VE BAĞLANTILAR
Pirinç yön değiştirici · su çıkışı 1+1

HORTUMLAR
Duş hortumu 1500 mm, 1/2k–1/2 · bağlantı hortumu 700 mm, 1/2k–1/2

RENK
Krom

† Tepe duşu: "230 mm · Tepe duşu · Krom" olarak da belirtilmiştir.
† El duşu: "90 mm · Tek fonksiyonlu el duşu · Krom" olarak da belirtilmiştir.

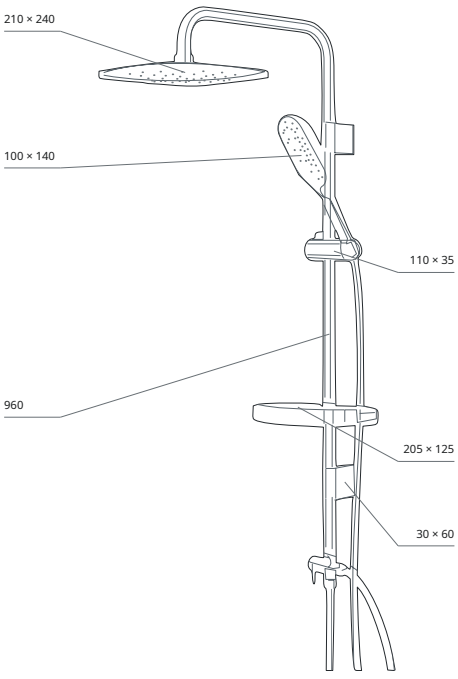

REFERANS GÖRÜNÜM
mm · Perspektif referans görünüm

SL2018 Sitede gör ↗



02 — SÜRGÜLÜ DUŞ SETİ

Sürgülü Duş Seti

SL2018 valabath.com ↗

Krom renkte sürgülü duş seti: tek fonksiyonlu el duşu, sabunluk ve duş hortumu.

BAR
600 mm düz boru

EL DUŞU
100 × 140 mm · Tek fonksiyon †

SU ÇIKIŞI
1

DUŞ HORTUMU
1500 mm · 1/2k–1/2

RENK
Krom

† El duşu: "90 mm · Tek fonksiyonlu el duşu · Krom" olarak da belirtilmiştir.

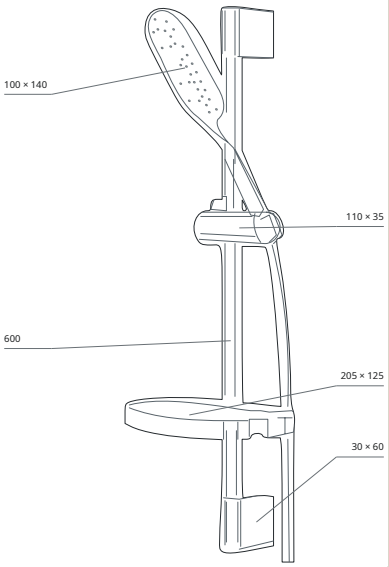

REFERANS GÖRÜNÜM
mm · Perspektif referans görünüm

WB2018 Sitede gör ↗

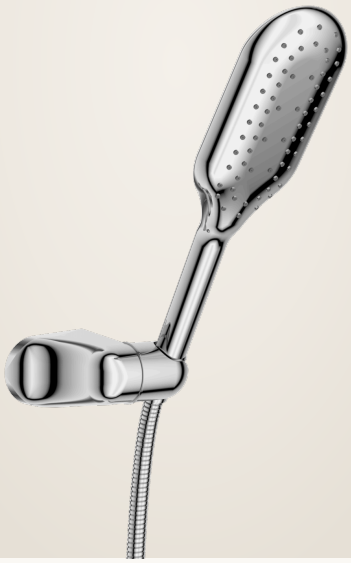

03 — MAFSALLI DUŞ SETİ

Mafsallı Duş Seti

WB2018 valabath.com ↗

Krom renkte mafsallı duş seti: tek fonksiyonlu el duşu, duvar askısı ve duş hortumu.

EL DUŞU
100 × 140 mm · Tek fonksiyon †

SU ÇIKIŞI
1

DUŞ HORTUMU
1500 mm · 1/2k–1/2

RENK
Krom

† El duşu: "90 mm · Tek fonksiyonlu el duşu · Krom" olarak da belirtilmiştir.

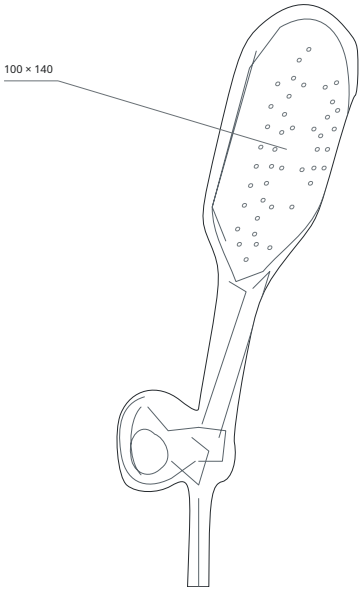

REFERANS GÖRÜNÜM
mm · Perspektif referans görünüm

VALA

Fauda

Krom

AİLE · ÜÇ ÜRÜN

CL1501	Duş Kolon Seti	96
SL1501	Sürgülü Duş Seti	97
WB1501	Mafsallı Duş Seti	97

Birbiriyle uyumlu üç ürün — duş kolonu, sürgülü duş seti ve mafsallı duş seti — Krom renkte.

CL1501 Sitede gör ↗



01 — DUŞ KOLONU

Duş Kolon Seti

CL1501 valabath.com ↗

Krom renkte duş kolon seti: tepe duşu, 3 fonksiyonlu el duşu, pirinç kollu yön değiştirici, sabunluk ve duş hortumu.

KOLON
960 mm boru (nominal)

TEPE DUŞU
210 × 210 mm · ABS

EL DUŞU
120 × 120 mm · 5 fonksiyon †

YÖN DEĞİŞTİRİCİ VE BAĞLANTILAR
Pirinç yön değiştirici · su çıkışı 5+1

HORTUMLAR
Duş hortumu 1500 mm, 1/2k–1/2 · bağlantı hortumu 700 mm, 1/2k–1/2

RENK
Krom

† El duşu: "120 mm · 3 fonksiyonlu el duşu" olarak da belirtilmiştir.

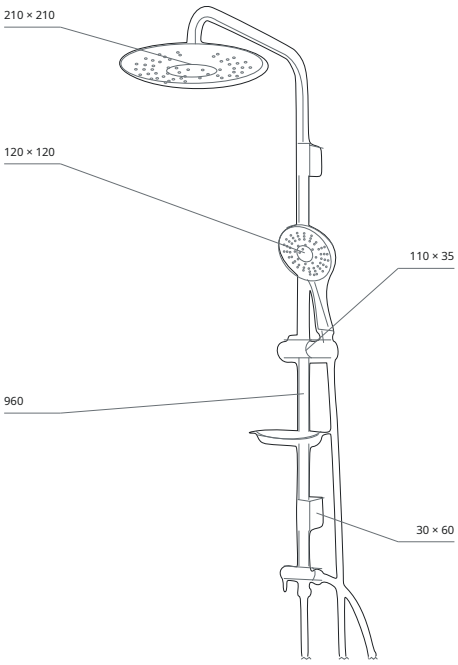

REFERANS GÖRÜNÜM
mm · Perspektif referans görünüm

SL1501 Sitede gör ↗



02 — SÜRGÜLÜ DUŞ SETİ

Sürgülü Duş Seti

SL1501 valabath.com ↗

Krom renkte sürgülü duş seti: 3 fonksiyonlu el duşu, sabunluk ve duş hortumu.

BAR
600 mm düz boru

EL DUŞU
120 × 120 mm · 5 fonksiyon †

SU ÇIKIŞI
5

DUŞ HORTUMU
1500 mm · 1/2k–1/2

RENK
Krom

† El duşu: "120 mm · 3 fonksiyonlu el duşu · Krom" olarak da belirtilmiştir.

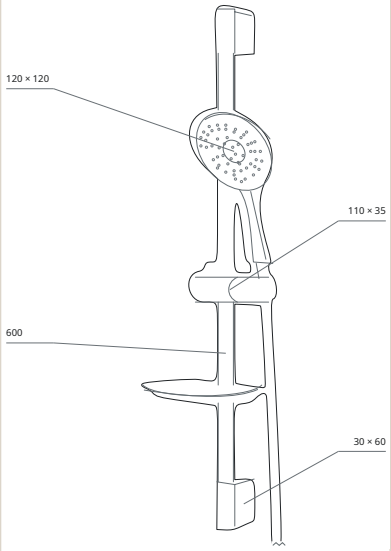

REFERANS GÖRÜNÜM
mm · Perspektif referans görünüm

WB1501 Sitede gör ↗



03 — MAFSALLI DUŞ SETİ

Mafsallı Duş Seti

WB1501 valabath.com ↗

Krom renkte mafsallı duş seti: 3 fonksiyonlu el duşu, duvar askısı ve duş hortumu.

EL DUŞU
120 × 120 mm · 5 fonksiyon †

SU ÇIKIŞI
5

DUŞ HORTUMU
1500 mm · 1/2k–1/2

RENK
Krom

† El duşu: "120 mm · 3 fonksiyonlu el duşu · Krom" olarak da belirtilmiştir.

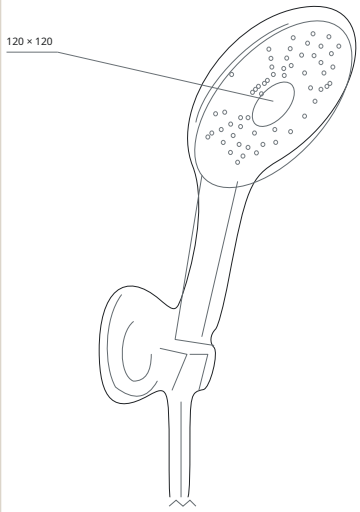

REFERANS GÖRÜNÜM
mm · Perspektif referans görünüm

VALA

Lucca

Krom

AİLE · ÜÇ ÜRÜN

CL1309	Duş Kolon Seti	98
SL1309	Sürgülü Duş Seti	99
WB1309	Mafsallı Duş Seti	99

Birbiriyle uyumlu üç ürün — duş kolonu, sürgülü duş seti ve mafsallı duş seti — Krom renkte.

CL1309 Sitede gör ↗



01 — DUŞ KOLONU

Duş Kolon Seti

CL1309 valabath.com ↗

Krom renkte duş kolon seti: tepe duşu, 2 fonksiyonlu el duşu, pirinç kollu yön değiştirici, sabunluk ve duş hortumu.

KOLON
960 mm boru (nominal)

TEPE DUŞU
200 × 290 mm · ABS

EL DUŞU
85 × 120 mm · 2 fonksiyon

YÖN DEĞİŞTİRİCİ VE BAĞLANTILAR
Pirinç yön değiştirici · su çıkışı 2+1

HORTUMLAR
Duş hortumu 1500 mm, 1/2k–1/2 · bağlantı hortumu 700 mm, 1/2k–1/2

RENK
Krom

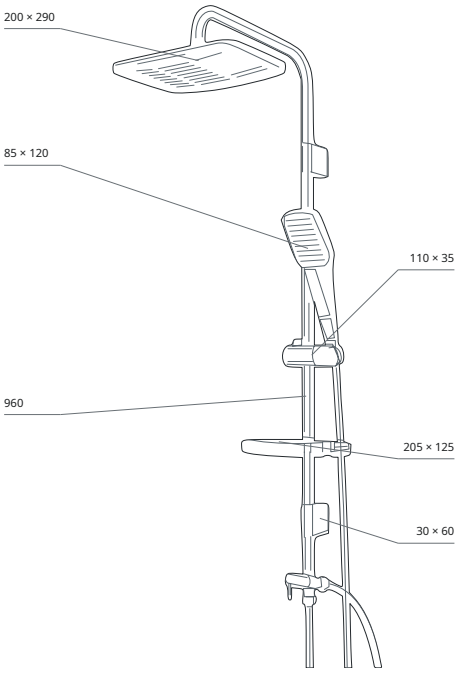

REFERANS GÖRÜNÜM
mm · Perspektif referans görünüm

SL1309 Sitede gör ↗



02 — SÜRGÜLÜ DUŞ SETİ

Sürgülü Duş Seti

SL1309 valabath.com ↗

Krom renkte sürgülü duş seti: 2 fonksiyonlu el duşu, sabunluk ve duş hortumu.

BAR
600 mm düz boru

EL DUŞU
85 × 120 mm · 2 fonksiyon

SU ÇIKIŞI
2

DUŞ HORTUMU
1500 mm · 1/2k–1/2

RENK
Krom

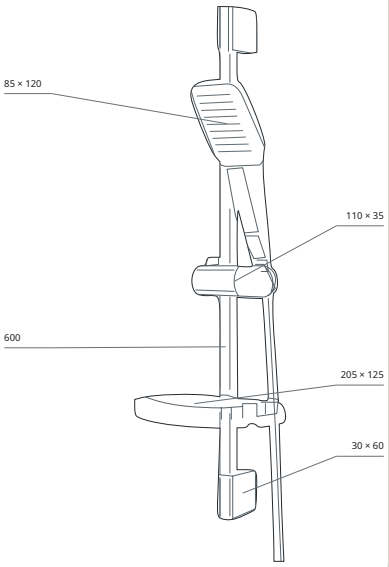

REFERANS GÖRÜNÜM
mm · Perspektif referans görünüm

WB1309 Sitede gör ↗



03 — MAFSALLI DUŞ SETİ

Mafsallı Duş Seti

WB1309 valabath.com ↗

Krom renkte mafsallı duş seti: 2 fonksiyonlu el duşu, duvar askısı ve duş hortumu.

EL DUŞU
85 × 120 mm · 2 fonksiyon

SU ÇIKIŞI
2

DUŞ HORTUMU
1500 mm · 1/2k–1/2

RENK
Krom

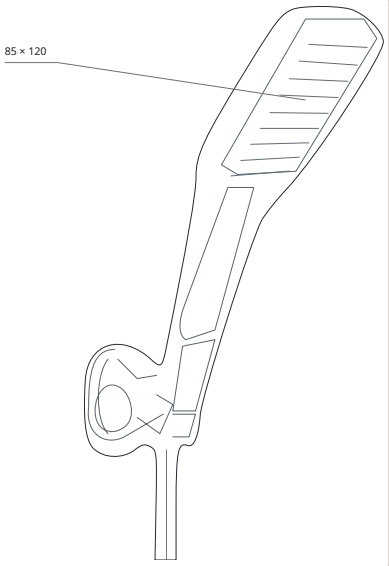

REFERANS GÖRÜNÜM
mm · Perspektif referans görünüm

VALA

Moura

Krom

AİLE · ÜÇ ÜRÜN

CL1204	Duş Kolon Seti	100
SL2014	Sürgülü Duş Seti	101
WB2014	Mafsallı Duş Seti	101

Birbiriyle uyumlu üç ürün — duş kolonu, sürgülü duş seti ve mafsallı duş seti — Krom renkte.

CL1204 Sitede gör ↗



01 — DUŞ KOLONU

Duş Kolon Seti

CL1204 valabath.com ↗

Krom renkte duş kolon seti: butonlu tepe duşu, butonlu el duşu, pirinç kollu yön değiştirici, sabunluk ve duş hortumu.

KOLON
960 mm boru (nominal)

TEPE DUŞU
230 × 230 mm · ABS

EL DUŞU
120 × 120 mm · 2 fonksiyon

YÖN DEĞİŞTİRİCİ VE BAĞLANTILAR
Pirinç yön değiştirici · su çıkışı 2+2

HORTUMLAR
Duş hortumu 1500 mm, 1/2k–1/2 · bağlantı hortumu 700 mm, 1/2k–1/2

RENK
Krom

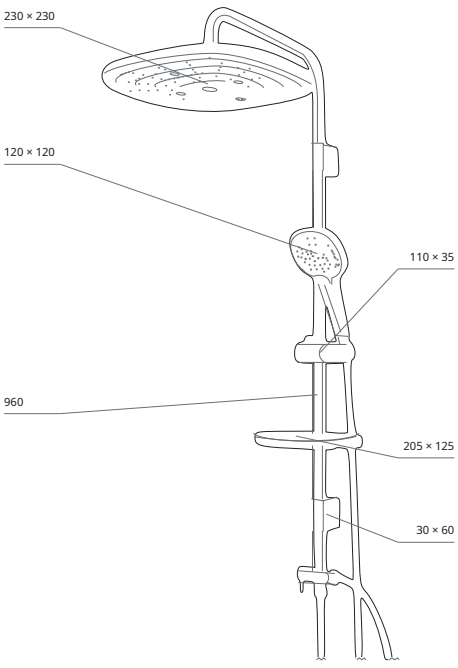

REFERANS GÖRÜNÜM
mm · Perspektif referans görünüm

SL2014 Sitede gör ↗



02 — SÜRGÜLÜ DUŞ SETİ

Sürgülü Duş Seti

SL2014 valabath.com ↗

Krom renkte sürgülü duş seti: butonlu el duşu, sabunluk ve duş hortumu.

BAR
600 mm düz boru

EL DUŞU
120 × 120 mm · 2 fonksiyon

SU ÇIKIŞI
2

DUŞ HORTUMU
1500 mm · 1/2k–1/2

RENK
Krom

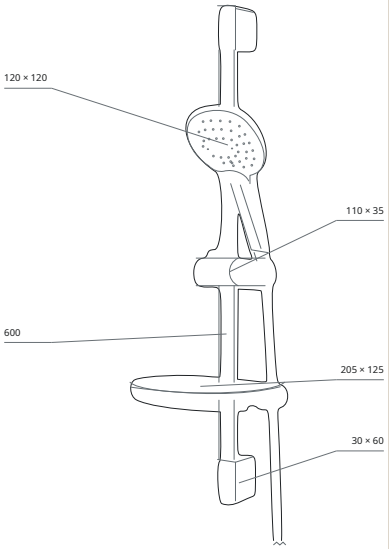

REFERANS GÖRÜNÜM
mm · Perspektif referans görünüm

WB2014 Sitede gör ↗



03 — MAFSALLI DUŞ SETİ

Mafsallı Duş Seti

WB2014 valabath.com ↗

Krom renkte mafsallı duş seti: butonlu el duşu, duvar askısı ve duş hortumu.

EL DUŞU
120 × 120 mm · 2 fonksiyon

SU ÇIKIŞI
2

DUŞ HORTUMU
1500 mm · 1/2k–1/2

RENK
Krom

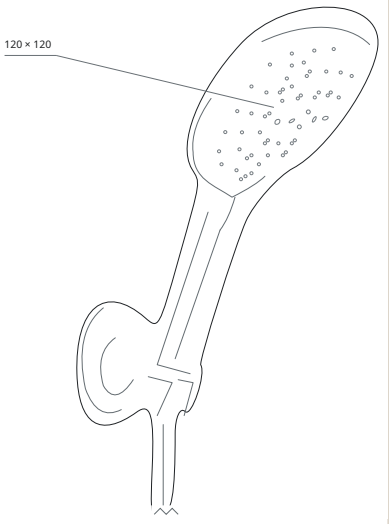

REFERANS GÖRÜNÜM
mm · Perspektif referans görünüm

VALA

Norte

Krom

AİLE · ÜÇ ÜRÜN

CL1510	Duş Kolon Seti	102
SL1510	Sürgülü Duş Seti	103
WB1510	Mafsallı Duş Seti	103

Birbiriyle uyumlu üç ürün — duş kolonu, sürgülü duş seti ve mafsallı duş seti — Krom renkte.

CL1510 Sitede gör ↗



01 — DUŞ KOLONU

Duş Kolon Seti

CL1510 valabath.com ↗

Krom renkte duş kolon seti: tepe duşu, 3 fonksiyonlu buton kumanda, el duşu, pirinç kollu yön değiştirici, sabunluk ve duş hortumu.

KOLON
960 mm boru (nominal)

TEPE DUŞU
210 × 290 mm · ABS †

EL DUŞU
110 × 140 mm · 3 fonksiyon

YÖN DEĞİŞTİRİCİ VE BAĞLANTILAR
Pirinç yön değiştirici · su çıkışı 3+1

HORTUMLAR
Duş hortumu 1500 mm, 1/2k–1/2 · bağlantı hortumu 700 mm, 1/2k–1/2

RENK
Krom

† Tepe duşu: "230 mm · Tepe duşu · Krom" olarak da belirtilmiştir.

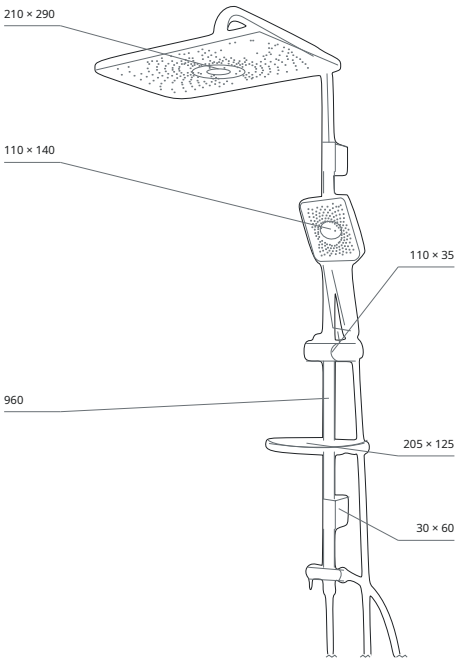

REFERANS GÖRÜNÜM
mm · Perspektif referans görünüm

SL1510 Sitede gör ↗



02 — SÜRGÜLÜ DUŞ SETİ

Sürgülü Duş Seti

SL1510 valabath.com ↗

Krom renkte sürgülü duş seti: 3 fonksiyonlu buton kumanda, el duşu, sabunluk ve duş hortumu.

BAR
600 mm düz boru

EL DUŞU
110 × 140 mm · 3 fonksiyon

SU ÇIKIŞI
3

DUŞ HORTUMU
1500 mm · 1/2k–1/2

RENK
Krom

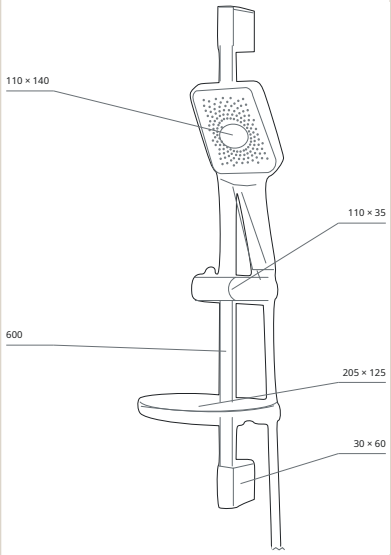

REFERANS GÖRÜNÜM
mm · Perspektif referans görünüm

WB1510 Sitede gör ↗



03 — MAFSALLI DUŞ SETİ

Mafsallı Duş Seti

WB1510 valabath.com ↗

Krom renkte mafsallı duş seti: 3 fonksiyonlu buton kumanda, el duşu, duvar askısı ve duş hortumu.

EL DUŞU
110 × 140 mm · 3 fonksiyon

SU ÇIKIŞI
3

DUŞ HORTUMU
1500 mm · 1/2k–1/2

RENK
Krom

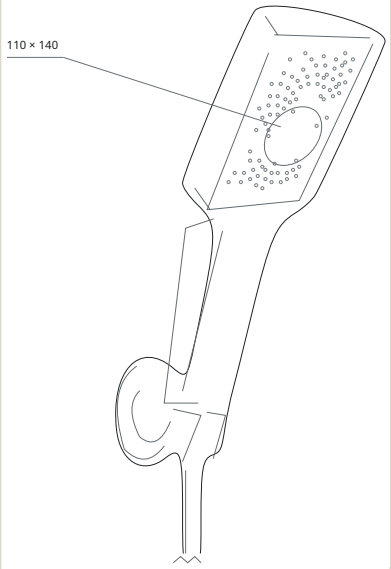

REFERANS GÖRÜNÜM
mm · Perspektif referans görünüm

VALA

Sanova

Krom

AİLE · ÜÇ ÜRÜN

CL1301	Duş Kolon Seti	104
SL1301	Sürgülü Duş Seti	105
WB1301	Mafsallı Duş Seti	105

Birbiriyle uyumlu üç ürün — duş kolonu, sürgülü duş seti ve mafsallı duş seti — Krom renkte.

CL1301 Sitede gör ↗



01 — DUŞ KOLONU

Duş Kolon Seti

CL1301 valabath.com ↗

Krom renkte duş kolon seti: tepe duşu, butonlu el duşu, pirinç kollu yön değiştirici, sabunluk ve duş hortumu.

KOLON
960 mm boru (nominal)

TEPE DUŞU
200 × 300 mm · ABS

EL DUŞU
110 × 140 mm · 2 fonksiyon

YÖN DEĞİŞTİRİCİ VE BAĞLANTILAR
Pirinç yön değiştirici · su çıkışı 2+1

HORTUMLAR
Duş hortumu 1500 mm, 1/2k–1/2 · bağlantı hortumu 700 mm, 1/2k–1/2

RENK
Krom

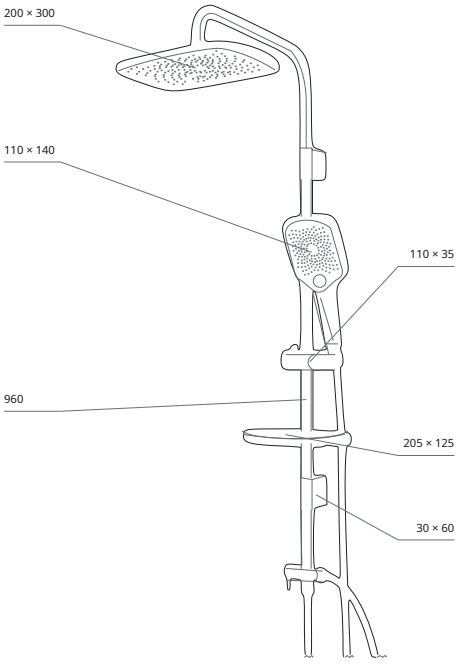

REFERANS GÖRÜNÜM
mm · Perspektif referans görünüm

SL1301 Sitede gör ↗



02 — SÜRGÜLÜ DUŞ SETİ

Sürgülü Duş Seti

SL1301 valabath.com ↗

Krom renkte sürgülü duş seti: butonlu el duşu, sabunluk ve duş hortumu.

BAR
600 mm düz boru

EL DUŞU
110 × 140 mm · 2 fonksiyon

SU ÇIKIŞI
2

DUŞ HORTUMU
1500 mm · 1/2k–1/2

RENK
Krom

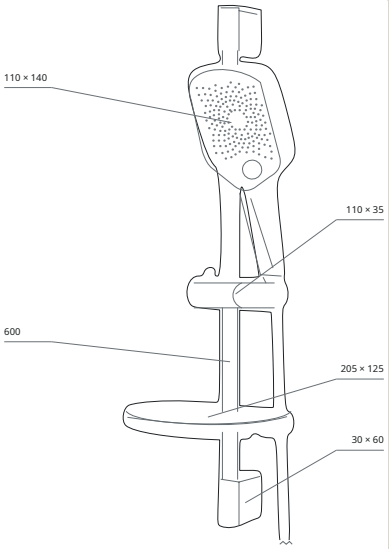

REFERANS GÖRÜNÜM
mm · Perspektif referans görünüm

WB1301 Sitede gör ↗



03 — MAFSALLI DUŞ SETİ

Mafsallı Duş Seti

WB1301 valabath.com ↗

Krom renkte mafsallı duş seti: butonlu el duşu, duvar askısı ve duş hortumu.

EL DUŞU
110 × 140 mm · 2 fonksiyon

SU ÇIKIŞI
2

DUŞ HORTUMU
1500 mm · 1/2k–1/2

RENK
Krom

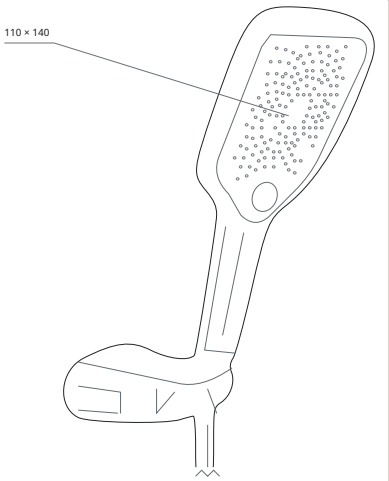

REFERANS GÖRÜNÜM
mm · Perspektif referans görünüm

VALA

Soften

Krom

AİLE · ÜÇ ÜRÜN

CL1314	Duş Kolon Seti	106
SL1314	Sürgülü Duş Seti	107
WB1314	Mafsallı Duş Seti	107

Birbiriyle uyumlu üç ürün — duş kolonu, sürgülü duş seti ve mafsallı duş seti — Krom renkte.

CL1314 Sitede gör ↗



01 — DUŞ KOLONU

Duş Kolon Seti

CL1314 valabath.com ↗

Krom renkte duş kolon seti: tepe duşu, butonlu el duşu, pirinç kollu yön değiştirici, sabunluk ve duş hortumu.

KOLON
960 mm boru (nominal)

TEPE DUŞU
175 × 265 mm · ABS

EL DUŞU
90 × 120 mm · 3 fonksiyon

YÖN DEĞİŞTİRİCİ VE BAĞLANTILAR
Pirinç yön değiştirici · su çıkışı 3+1

HORTUMLAR
Duş hortumu 1500 mm, 1/2k–1/2 · bağlantı hortumu 700 mm, 1/2k–1/2

RENK
Krom

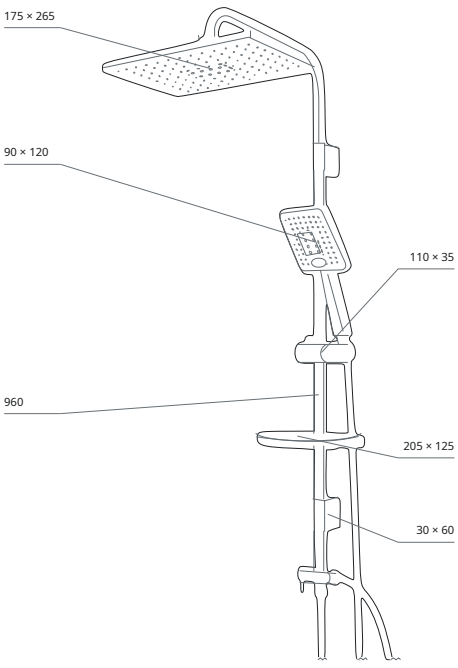

REFERANS GÖRÜNÜM
mm · Perspektif referans görünüm

SL1314 Sitede gör ↗



02 — SÜRGÜLÜ DUŞ SETİ

Sürgülü Duş Seti

SL1314 valabath.com ↗

Krom renkte sürgülü duş seti: butonlu el duşu, sabunluk ve duş hortumu.

BAR
600 mm düz boru

EL DUŞU
90 × 120 mm · 3 fonksiyon

SU ÇIKIŞI
3

DUŞ HORTUMU
1500 mm · 1/2k–1/2

RENK
Krom

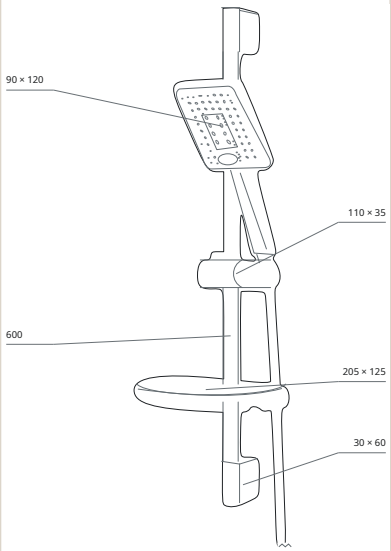

REFERANS GÖRÜNÜM
mm · Perspektif referans görünüm

WB1314 Sitede gör ↗



03 — MAFSALLI DUŞ SETİ

Mafsallı Duş Seti

WB1314 valabath.com ↗

Krom renkte mafsallı duş seti: butonlu el duşu, duvar askısı ve duş hortumu.

EL DUŞU
90 × 120 mm · 3 fonksiyon

SU ÇIKIŞI
3

DUŞ HORTUMU
1500 mm · 1/2k–1/2

RENK
Krom

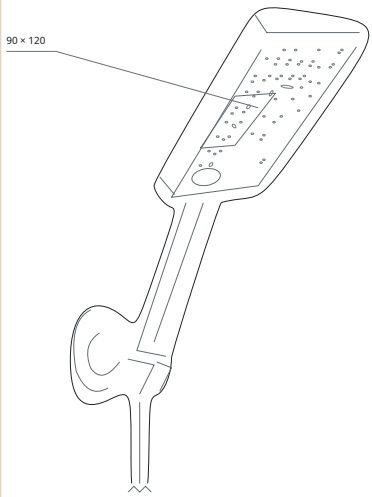

REFERANS GÖRÜNÜM
mm · Perspektif referans görünüm

VALA

Tuscan

Krom

AİLE · ÜÇ ÜRÜN

CL1307	Duş Kolon Seti	108
SL1307	Sürgülü Duş Seti	109
WB1307	Mafsallı Duş Seti	109

Birbiriyle uyumlu üç ürün — duş kolonu, sürgülü duş seti ve mafsallı duş seti — Krom renkte.

CL1307 Sitede gör ↗



01 — DUŞ KOLONU

Duş Kolon Seti

CL1307 valabath.com ↗

Krom renkte duş kolon seti: tepe duşu, tek fonksiyonlu el duşu, pirinç kollu yön değiştirici, sabunluk ve duş hortumu.

KOLON
960 mm boru (nominal)

TEPE DUŞU
215 × 215 mm · ABS

EL DUŞU
92 × 99 mm · Tek fonksiyon

YÖN DEĞİŞTİRİCİ VE BAĞLANTILAR
Pirinç yön değiştirici · su çıkışı 1+1

HORTUMLAR
Duş hortumu 1500 mm, 1/2k–1/2 · bağlantı hortumu 700 mm, 1/2k–1/2

RENK
Krom

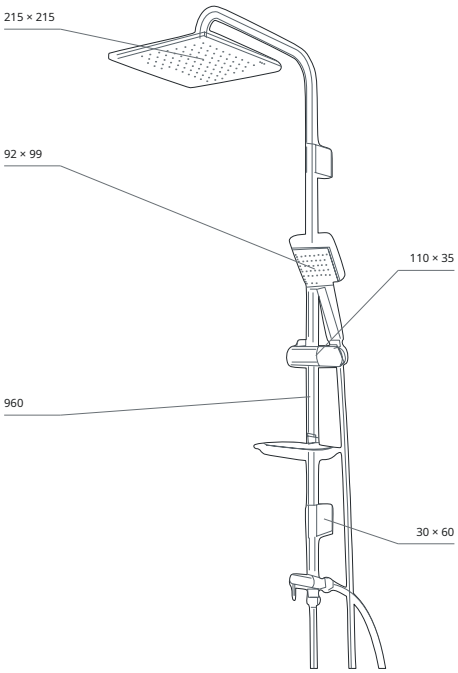

REFERANS GÖRÜNÜM
mm · Perspektif referans görünüm

SL1307 Sitede gör ↗



02 — SÜRGÜLÜ DUŞ SETİ

Sürgülü Duş Seti

SL1307 valabath.com ↗

Krom renkte sürgülü duş seti: tek fonksiyonlu el duşu, sabunluk ve duş hortumu.

BAR
600 mm düz boru

EL DUŞU
92 × 99 mm · Tek fonksiyon

SU ÇIKIŞI
1

DUŞ HORTUMU
1500 mm · 1/2k–1/2

RENK
Krom

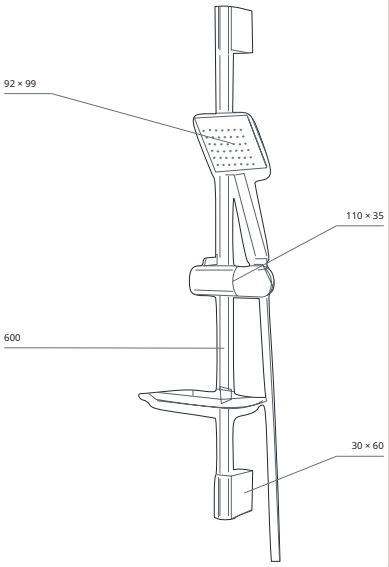

REFERANS GÖRÜNÜM
mm · Perspektif referans görünüm

WB1307 Sitede gör ↗



03 — MAFSALLI DUŞ SETİ

Mafsallı Duş Seti

WB1307 valabath.com ↗

Krom renkte mafsallı duş seti: tek fonksiyonlu el duşu, duvar askısı ve duş hortumu.

EL DUŞU
92 × 99 mm · Tek fonksiyon

SU ÇIKIŞI
1

DUŞ HORTUMU
1500 mm · 1/2k–1/2

RENK
Krom

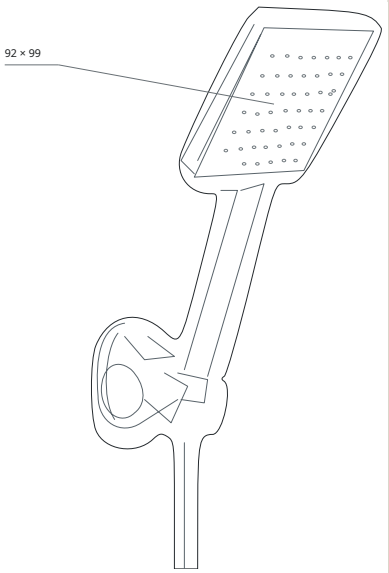

REFERANS GÖRÜNÜM
mm · Perspektif referans görünüm

VALA

Varde

Krom

AİLE · ÜÇ ÜRÜN

CL1303	Duş Kolon Seti	110
SL1303	Sürgülü Duş Seti	111
WB1303	Mafsallı Duş Seti	111

Birbiriyle uyumlu üç ürün — duş kolonu, sürgülü duş seti ve mafsallı duş seti — Krom renkte.

CL1303 Sitede gör ↗



01 — DUŞ KOLONU

Duş Kolon Seti

CL1303 valabath.com ↗

Krom renkte duş kolon seti: tepe duşu, butonlu el duşu, pirinç kollu yön değiştirici, sabunluk ve duş hortumu.

KOLON
960 mm boru (nominal)

TEPE DUŞU
190 × 300 mm · ABS

EL DUŞU
100 × 130 mm · 2 fonksiyon

YÖN DEĞİŞTİRİCİ VE BAĞLANTILAR
Pirinç yön değiştirici · su çıkışı 2+1

HORTUMLAR
Duş hortumu 1500 mm, 1/2k–1/2 · bağlantı hortumu 700 mm, 1/2k–1/2

RENK
Krom

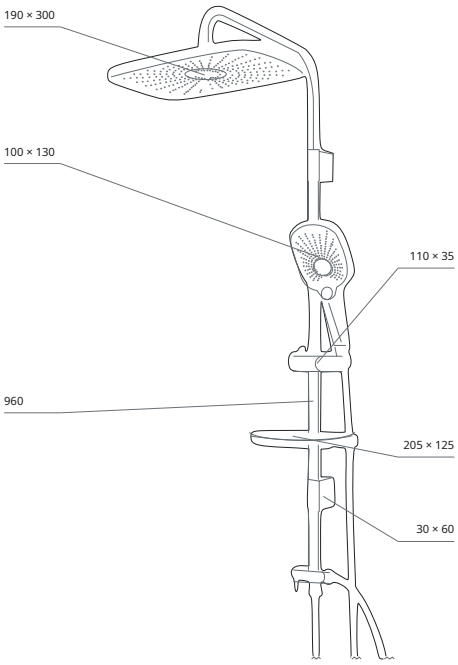

REFERANS GÖRÜNÜM
mm · Perspektif referans görünüm

SL1303 Sitede gör ↗



02 — SÜRGÜLÜ DUŞ SETİ

Sürgülü Duş Seti

SL1303 valabath.com ↗

Krom renkte sürgülü duş seti: butonlu el duşu, sabunluk ve duş hortumu.

BAR
600 mm düz boru

EL DUŞU
100 × 130 mm · 2 fonksiyon

SU ÇIKIŞI
2

DUŞ HORTUMU
1500 mm · 1/2k–1/2

RENK
Krom

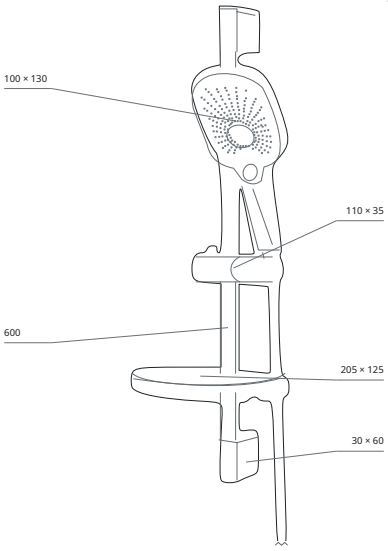

REFERANS GÖRÜNÜM
mm · Perspektif referans görünüm

WB1303 Sitede gör ↗



03 — MAFSALLI DUŞ SETİ

Mafsallı Duş Seti

WB1303 valabath.com ↗

Krom renkte mafsallı duş seti: butonlu el duşu, duvar askısı ve duş hortumu.

EL DUŞU
100 × 130 mm · 2 fonksiyon

SU ÇIKIŞI
2

DUŞ HORTUMU
1500 mm · 1/2k–1/2

RENK
Krom

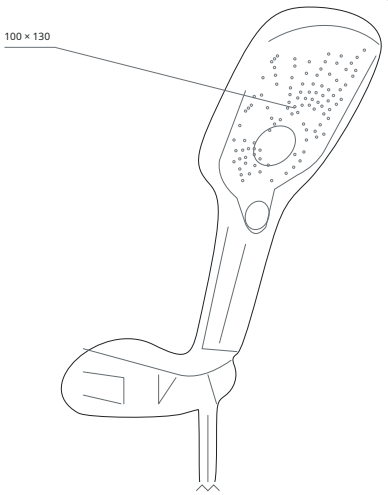

REFERANS GÖRÜNÜM
mm · Perspektif referans görünüm

VALA

Albi

Taharet setleri

AİLE · BİR ÜRÜN

SHT4001–4004 Taharet Seti 112

Hijyenik kullanım için stop valfli taharet el duşu seti; dört renk: beyaz, krom, siyah ve altın.

SHT4002 · Krom

Sitede gör ↗



01 — TAHARET SETİ

Taharet Seti

SHT4001 – SHT4004 valabath.com ↗

Duvar askısı ve hortumlu, stop valfli taharet el duşu seti; beyaz, krom, siyah ve altın renklerde.

SET İÇERİĞİ

Stop valfli taharet el duşu, duvar askısı, hortum

DUŞ HORTUMU

1200 mm · 1/2k–1/2

KODLAR VE RENKLER

SHT4001 – Beyaz · SHT4002 – Krom · SHT4003 – Siyah · SHT4004 – Altın

DİĞER RENKLER



SHT4001
Beyaz



SHT4003
Siyah



SHT4004
Altın

Kod dizini

Koli ölçüsü, koli içi adet ve koli hacmi; ambalaj bilgisi bulunmayanlarda "—".

KOD	ÜRÜN	AİLE	KOLİ (CM)	ADET	M³	SAYFA
AKTC6002	Kare ankastre duş seti · 2 yollu · Krom	Carre Concealed Set	—	—	—	20
AKTC6003	Kare ankastre duş seti · 3 yollu · Krom	Carre Concealed Set	—	—	—	18
AKTC6010	Kare ankastre duş seti · 1 yollu · Krom	Carre Concealed Set	—	—	—	22
AKTCS6001B	Kare ankastre duş seti · 2 yollu · Siyah	Carre Concealed Set	—	—	—	21
AKTCS6002	bkz. AKTC6002 (site kodu)	Carre Concealed Set	—	—	—	20
AKTCS6003	bkz. AKTC6003 (site kodu)	Carre Concealed Set	—	—	—	18
AKTCS6009	Carre Concealed Set — sitedeki ürün sayfası	Carre Concealed Set	—	—	—	17
AKTCS6009B	Kare ankastre duş seti · 3 yollu · Siyah	Carre Concealed Set	—	—	—	19
AKTCS6010	bkz. AKTC6010 (site kodu)	Carre Concealed Set	—	—	—	22
AKTCS6011B	Kare ankastre duş seti · 1 yollu · Siyah	Carre Concealed Set	—	—	—	23
AKTCS6012	Oval Concealed Set — sitedeki ürün sayfası	Oval Concealed Set	—	—	—	30
AKTCS6012B	Yuvarlak ankastre duş seti · 3 yollu · Siyah	Oval Concealed Set	—	—	—	32
AKTCS6013	Yuvarlak ankastre duş seti · 3 yollu · Krom	Oval Concealed Set	—	—	—	31
AKTCS6014B	Yuvarlak ankastre duş seti · 2 yollu · Siyah	Oval Concealed Set	—	—	—	34
AKTCS6015	Yuvarlak ankastre duş seti · 2 yollu · Krom	Oval Concealed Set	—	—	—	33
AKTCS6016B	Yuvarlak ankastre duş seti · 1 yollu · Siyah	Oval Concealed Set	—	—	—	36
AKTCS6017	Yuvarlak ankastre duş seti · 1 yollu · Krom	Oval Concealed Set	—	—	—	35
CL1001	Duş Kolon Seti	Arnis	101 × 38 × 38	5	0.145844	88
CL1002	Duş Kolon Seti	Carre Chrome Black	101 × 38 × 38	5	0.145844	64
CL1003	Duş Kolon Seti	Carre Chrome White	—	—	—	67
CL1007	Duş Kolon Seti	Carre Grey	101 × 38 × 38	5	0.145844	71
CL1008	Duş Kolon Seti	Elf Chrome White	—	—	—	93
CL1009	Duş Kolon Seti	Carre White	101 × 38 × 38	5	0.145844	74
CL1010	Duş Kolon Seti	Carre Full Black	101 × 38 × 38	5	0.145844	77
CL1011	Duş Kolon Seti	Carre Full Chrome	101 × 38 × 38	5	0.145844	61
CL1012	Duş Kolon Seti	Elf Chrome Black	—	—	—	92
CL1201	Duş Kolon Seti	Castello	101 × 38 × 38	5	0.145844	90
CL1202	Duş Kolon Seti	Evora	101 × 38 × 38	5	0.145844	94
CL1204	Duş Kolon Seti	Moura	101 × 38 × 38	5	0.145844	100
CL1301	Duş Kolon Seti	Sanova	101 × 38 × 38	5	0.145844	104
CL1301B	Duş Kolon Seti	Savona Full Black	101 × 38 × 38	5	0.145844	83
CL1303	Duş Kolon Seti	Varde	101 × 38 × 38	5	0.145844	110
CL1303B	Duş Kolon Seti	Varde Full Black	101 × 38 × 38	5	0.145844	85
CL1307	Duş Kolon Seti	Tuscan	101 × 38 × 38	5	0.145844	108
CL1309	Duş Kolon Seti	Lucca	101 × 38 × 38	5	0.145844	98
CL1314	Duş Kolon Seti	Soften	101 × 38 × 38	5	0.145844	106
CL1330	Duş Kolon Seti	Centro Full Black	101 × 38 × 38	5	0.145844	80
CL1401	Duş Kolon Seti	Dora Grey Chrome	101 × 38 × 38	5	0.145844	47
CL1402	Duş Kolon Seti	Dora Black Copper	101 × 38 × 38	5	0.145844	44
CL1404	Duş Kolon Seti	Dora Black Chrome	101 × 38 × 38	5	0.145844	40

KOD	ÜRÜN	AİLE	KOLİ (CM)	ADET	M³	SAYFA
CL1405	Duş Kolon Seti	Dora Full Black	101 × 38 × 38	5	0.145844	57
CL1406	Duş Kolon Seti	Dora White Chrome	101 × 38 × 38	5	0.145844	50
CL1407	Duş Kolon Seti	Dora White Gold	101 × 38 × 38	5	0.145844	54
CL1501	Duş Kolon Seti	Fauda	101 × 38 × 38	5	0.145844	96
CL1505	Krom Duş Kolon Seti	Gala	101 × 38 × 38	5	0.145844	12
CL1505B	Siyah Duş Kolon Seti	Gala	101 × 38 × 38	5	0.145844	11
CL1510	Duş Kolon Seti	Norte	101 × 38 × 38	5	0.145844	102
CL1515	Kare Duş Kolon Seti	Gold Brass	101 × 38 × 38	5	0.145844	13
CL1516	Oval Duş Kolon Seti	Gold Brass	101 × 38 × 38	5	0.145844	14
CL1520	Duş Kolon Seti	Arya	101 × 38 × 38	5	0.145844	10
CN006	Kare ankastre duş seti · Krom	Concealed Set Quadra	—	—	—	25
CN006B	Kare ankastre duş seti · Siyah	Concealed Set Quadra	—	—	—	26
CN006G	Kare ankastre duş seti · Altın	Concealed Set Quadra	—	—	—	27
CN007	Yuvarlak ankastre duş seti · Krom	Concealed Set Round	—	—	—	28
HD001	El Duşu	Dora Grey Chrome	64 × 43 × 65	50	0.178880	49
HD002	El Duşu	Dora Black Copper	64 × 43 × 65	50	0.178880	46
HD004	El Duşu	Dora Black Chrome	64 × 43 × 65	50	0.178880	42
HD005	El Duşu	Dora Full Black	64 × 43 × 65	50	0.178880	59
HD006	El Duşu	Dora White Chrome	64 × 43 × 65	50	0.178880	52
HD007	El Duşu	Dora White Gold	64 × 43 × 65	50	0.178880	56
HD008	El Duşu	Carre Full Black	64 × 43 × 65	50	0.178880	79
HD009	El Duşu	Carre Chrome Black	64 × 43 × 65	50	0.178880	66
HD011	El Duşu	Carre Grey	64 × 43 × 65	50	0.178880	73
HD012	El Duşu	Carre White	64 × 43 × 65	50	0.178880	76
HD013	El Duşu	Carre Chrome White	—	—	—	69
HD014	El Duşu	Carre Full Chrome	64 × 43 × 65	50	0.178880	63
PNL002	Siyah Duş Paneli	Soure	150 × 20 × 50	1	0.150000	38
PNL003	Altın Duş Paneli	Soure	150 × 20 × 50	1	0.150000	39
PNL004	Bakır Duş Paneli	Soure	150 × 20 × 50	1	0.150000	39
SHT4001	Taharet Seti	Albi	—	—	—	112
SHT4002	Taharet Seti	Albi	—	—	—	112
SHT4003	Taharet Seti	Albi	—	—	—	112
SHT4004	Taharet Seti	Albi	—	—	—	112
SL1301	Sürgülü Duş Seti	Sanova	66.5 × 53.5 × 79.5	20	0.282841	105
SL1301B	Sürgülü Duş Seti	Savona Full Black	66.5 × 53.5 × 79.5	20	0.282841	84
SL1303	Sürgülü Duş Seti	Varde	66.5 × 53.5 × 79.5	20	0.282841	111
SL1303B	Sürgülü Duş Seti	Varde Full Black	66.5 × 53.5 × 79.5	20	0.282841	86
SL1307	Sürgülü Duş Seti	Tuscan	66.5 × 53.5 × 79.5	20	0.282841	109
SL1309	Sürgülü Duş Seti	Lucca	66.5 × 53.5 × 79.5	20	0.282841	99
SL1314	Sürgülü Duş Seti	Soften	66.5 × 53.5 × 79.5	20	0.282841	107
SL1330B	Sürgülü Duş Seti	Centro Full Black	66.5 × 53.5 × 79.5	20	0.282841	81
SL1401	Sürgülü Duş Seti	Dora Grey Chrome	66.5 × 53.5 × 79.5	20	0.282841	48
SL1402	Sürgülü Duş Seti	Dora Black Copper	66.5 × 53.5 × 79.5	20	0.282841	45
SL1406	Sürgülü Duş Seti	Dora White Chrome	66.5 × 53.5 × 79.5	20	0.282841	51

KOD	ÜRÜN	AİLE	KOLİ (CM)	ADET	M³	SAYFA
SL1501	Sürgülü Duş Seti	Fauda	66.5 × 53.5 × 79.5	20	0.282841	97
SL1510	Sürgülü Duş Seti	Norte	66.5 × 53.5 × 79.5	20	0.282841	103
SL2002	Sürgülü Duş Seti	Carre Full Black	66.5 × 53.5 × 79.5	20	0.282841	78
SL2003	Sürgülü Duş Seti	Carre Chrome Black	66.5 × 53.5 × 79.5	20	0.282841	65
SL2007	Sürgülü Duş Seti	Carre White	67 × 40 × 66	20	0.176880	75
SL2008	Sürgülü Duş Seti	Carre Grey	67 × 40 × 66	20	0.176880	72
SL2009	Sürgülü Duş Seti	Carre Chrome White	—	—	—	68
SL2010	Sürgülü Duş Seti	Carre Full Chrome	66.5 × 53.5 × 79.5	20	0.282841	62
SL2012	Sürgülü Duş Seti	Castello	66.5 × 53.5 × 79.5	20	0.282841	91
SL2014	Sürgülü Duş Seti	Moura	66.5 × 53.5 × 79.5	20	0.282841	101
SL2015	Sürgülü Duş Seti	Arnis	66.5 × 53.5 × 79.5	20	0.282841	89
SL2018	Sürgülü Duş Seti	Evora	66.5 × 53.5 × 79.5	20	0.282841	95
SL4001	Sürgülü Duş Seti	Dora Black Chrome	66.5 × 53.5 × 79.5	20	0.282841	41
SL4003	Sürgülü Duş Seti	Dora Full Black	66.5 × 53.5 × 79.5	20	0.282841	58
SL4004	Sürgülü Duş Seti	Dora White Gold	66.5 × 53.5 × 79.5	20	0.282841	55
TD001	Tepe Duşu	Dora Grey Chrome	53 × 62 × 52	30	0.170872	49
TD002	Tepe Duşu	Dora Black Copper	53 × 62 × 52	30	0.170872	46
TD004	Tepe Duşu	Dora Black Chrome	53 × 62 × 52	30	0.170872	42
TD005	Tepe Duşu	Dora Full Black	53 × 62 × 52	30	0.170872	59
TD006	Tepe Duşu	Dora White Chrome	53 × 62 × 52	30	0.170872	52
TD007	Tepe Duşu	Dora White Gold	53 × 62 × 52	30	0.170872	56
TD008	Tepe Duşu	Carre Full Black	53 × 62 × 52	30	0.170872	79
TD009	Tepe Duşu	Carre Chrome Black	53 × 62 × 52	30	0.170872	66
TD010	Tepe Duşu	Carre Grey	53 × 62 × 52	30	0.170872	73
TD012	Tepe Duşu	Carre White	53 × 62 × 52	30	0.170872	76
TD013	Tepe Duşu	Carre Chrome White	—	—	—	69
TD014	Tepe Duşu	Carre Full Chrome	53 × 62 × 52	30	0.170872	63
WB1301	Mafsallı Duş Seti	Sanova	62.5 × 49.5 × 56.5	30	0.174797	105
WB1301B	Mafsallı Duş Seti	Savona Full Black	62.5 × 49.5 × 56.5	30	0.174797	84
WB1303	Mafsallı Duş Seti	Varde	62.5 × 49.5 × 56.5	30	0.174797	111
WB1303B	Mafsallı Duş Seti	Varde Full Black	62.5 × 49.5 × 56.5	30	0.174797	86
WB1307	Mafsallı Duş Seti	Tuscan	62.5 × 49.5 × 56.5	30	0.174797	109
WB1309	Mafsallı Duş Seti	Lucca	62.5 × 49.5 × 56.5	30	0.174797	99
WB1314	Mafsallı Duş Seti	Soften	62.5 × 49.5 × 56.5	30	0.174797	107
WB1330B	Mafsallı Duş Seti	Centro Full Black	62.5 × 49.5 × 56.5	30	0.174797	81
WB1501	Mafsallı Duş Seti	Fauda	62.5 × 49.5 × 56.5	30	0.174797	97
WB1510	Mafsallı Duş Seti	Norte	62.5 × 49.5 × 56.5	30	0.174797	103
WB2012	Mafsallı Duş Seti	Castello	62.5 × 49.5 × 56.5	30	0.174797	91
WB2014	Mafsallı Duş Seti	Moura	62.5 × 49.5 × 56.5	30	0.174797	101
WB2015	Mafsallı Duş Seti	Arnis	62.5 × 49.5 × 56.5	30	0.174797	89
WB2018	Mafsallı Duş Seti	Evora	62.5 × 49.5 × 56.5	30	0.174797	95
WB3001	Mafsallı Duş Seti	Carre Chrome White	—	—	—	68
WB3002	Mafsallı Duş Seti	Carre Chrome Black	62.5 × 49.5 × 56.5	30	0.174797	65
WB3005	Mafsallı Duş Seti	Carre Full Black	62.5 × 49.5 × 56.5	50	0.174797	78

KOD	ÜRÜN	AİLE	KOLİ (CM)	ADET	M³	SAYFA
WB3006	Mafsallı Duş Seti	Carre White	64 × 40 × 77	50	0.197120	75
WB3007	Mafsallı Duş Seti	Carre Grey	64 × 40 × 77	50	0.197120	72
WB3008	Mafsallı Duş Seti	Carre Full Chrome	62.5 × 49.5 × 56.5	30	0.174797	62
WB4001	Mafsallı Duş Seti	Dora Full Black	62.5 × 49.5 × 56.5	30	0.174797	58
WB4002	Mafsallı Duş Seti	Dora Black Copper	62.5 × 49.5 × 56.5	30	0.174797	45
WB4003	Mafsallı Duş Seti	Dora Black Chrome	62.5 × 49.5 × 56.5	30	0.174797	41
WB4005	Mafsallı Duş Seti	Dora White Chrome	62.5 × 49.5 × 56.5	30	0.174797	51
WB4006	Mafsallı Duş Seti	Dora Grey Chrome	62.5 × 49.5 × 56.5	30	0.174797	48
WB4007	Mafsallı Duş Seti	Dora White Gold	62.5 × 49.5 × 56.5	30	0.174797	55

VALA

Duş Koleksiyonu 2026 · Türkçe baskı

valabath.com ↗