VALA

Collection Douche

2026

valabath.com





VALA

À PROPOS DE VALA

Un fabricant, *pas un catalogue.*

VALA est la marque internationale d'EBA Banyo Ürünleri Sanayi ve Ticaret Ltd. Şti., basée à Istanbul. Nous fabriquons la robinetterie, les systèmes de douche, les mécanismes de chasse, les abattants WC et les accessoires de salle de bains.

Nous proposons les sanitaires, meubles, miroirs LED et parois de douche sous forme de collections 100 % fabriquées en Türkiye, contrôlées et garanties par VALA. Nos clients dans plus de 42 pays disposent ainsi d'une source unique pour toute la salle de bains.

2004
CRÉATION

42+
PAYS

1 700+
RÉFÉRENCES PRODUITS

9
CATÉGORIES DE PRODUITS

VISITE DES INSTALLATIONS

Au cœur de la propre production VALA.

Nos principales catégories fabriquées en interne sont la robinetterie, les systèmes de douche, les mécanismes de chasse, les abattants WC et les accessoires de salle de bains. Nous pilotons directement leur développement, leur production et leur contrôle qualité. Pour les sanitaires, meubles, miroirs LED et parois de douche, nous travaillons avec des fabricants turcs spécialisés ; chaque collection est sélectionnée et contrôlée selon les normes VALA, puis fournie sous garantie VALA.



BARRES DE LAITON



FORGEAGE À CHAUD

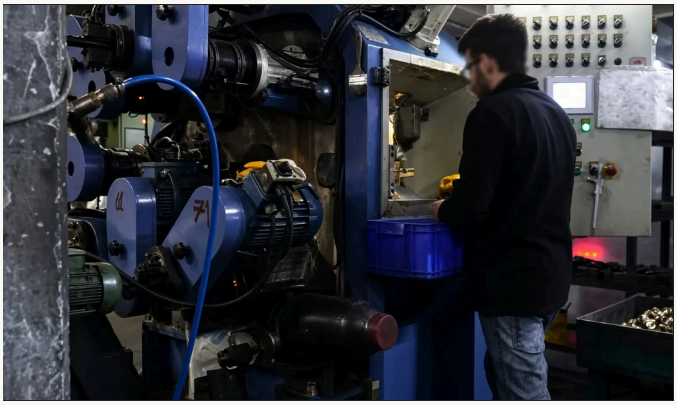

LIGNE DE FORGEAGE

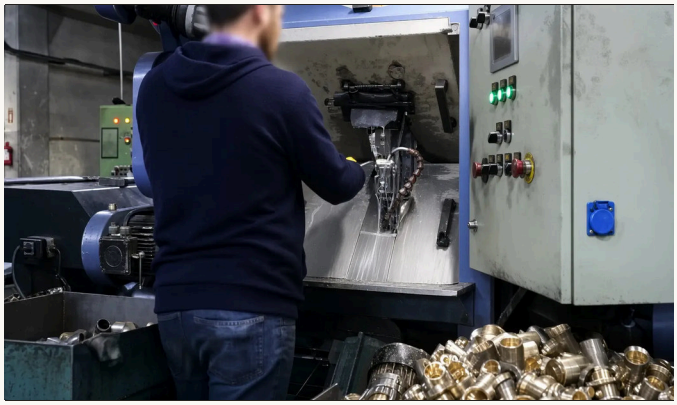

USINAGE DES CORPS

DE LA BARRE DE LAITON AU MITIGEUR TESTÉ : ASSEMBLAGE, CONTRÔLE ET CONDITIONNEMENT EN INTERNE.

01

Barres de laiton

Les corps de robinet naissent de barres de laiton, stockées en faisceaux dans notre usine.

02

Forgeage à chaud

Les ébauches en laiton sont forgées à chaud en corps de robinet, puis usinées.

03

Assemblage et test à l'eau

Cartouches et composants sont assemblés, et chaque mitigeur est contrôlé sous eau sur la ligne.

SYSTÈMES DE DOUCHE

Colonnes de douche, douches de tête, douchettes et panneaux, avec colonnes en inox 304 et inverseurs en laiton.

Photos : production propre VALA

LA GAMME

Chaque catégorie de salle de bains. *un seul partenaire*

VALA développe et fabrique la robinetterie, les systèmes de douche, les mécanismes de chasse, les abattants WC et les accessoires de salle de bains dans sa propre structure de production. Les sanitaires, meubles, miroirs LED et parois de douche sont proposés comme des collections 100 % fabriquées en Türkiye, sous contrôle qualité et garantie VALA. Nos clients disposent ainsi d'une marque et d'un interlocuteur uniques pour tous leurs besoins.



Robinetterie et mitigeurs

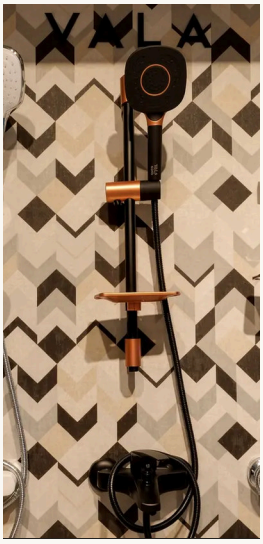

Systèmes de douche



Accessoires de salle de bain



Mécanismes de chasse



Mobilier de salle de bain

Notre propre production

Robinetterie et mitigeurs	01
Systèmes de douche	02
Accessoires de salle de bain	03
Mécanismes de chasse	04
Abattants WC	05

Collections fabriquées en Türkiye

Céramique sanitaire	01
Mobilier de salle de bain	02
Miroirs LED	03
Cabines de douche	04

Commandes mixtes entre catégories, un seul jeu de documents et un seul contact après-vente.



MATÉRIAUX & GARANTIE

Fabriqué à partir de matériaux que nous assumons.

Les mêmes spécifications que celles que nous partageons avec nos distributeurs et acheteurs de projets.

GARANTIE EN UN COUP D'ŒIL

5 *ans*
ROBINETTERIE & MITIGEURS

3 *ans*
SYSTÈMES DE DOUCHE

10 *ans*
ACCESSOIRES DE SALLE DE BAIN

2 *ans*
ABATTANTS WC

2 *ans*
MÉCANISMES DE CHASSE & GARNITURES INTERNES

2 *ans*
MOBILIER DE SALLE DE BAIN

ROBINETTERIE & MITIGEURS

COMPOSANT	SPÉCIFICATION
Corps principal	Corps en laiton MS58
Chromage	Chromage 16–17 microns
Cartouche	Cartouche céramique de premier choix
Flexibles	Tresse extérieure en inox 304, généralement 50 cm
Manette	Manette lourde en zamak de haute qualité

SYSTÈMES DE DOUCHE

COMPOSANT	SPÉCIFICATION
Douche à main	Matière ABS
Douche de tête / pluie	Matière ABS
Flexible de douche	Tube intérieur EPDM, construction double verrouillage, tresse extérieure inox 304
Supports muraux	Matière ABS
Porte-savon	Matière ABS
Tuyau / colonne	Acier inoxydable 304
Inverseur / adaptateur	Matière laiton

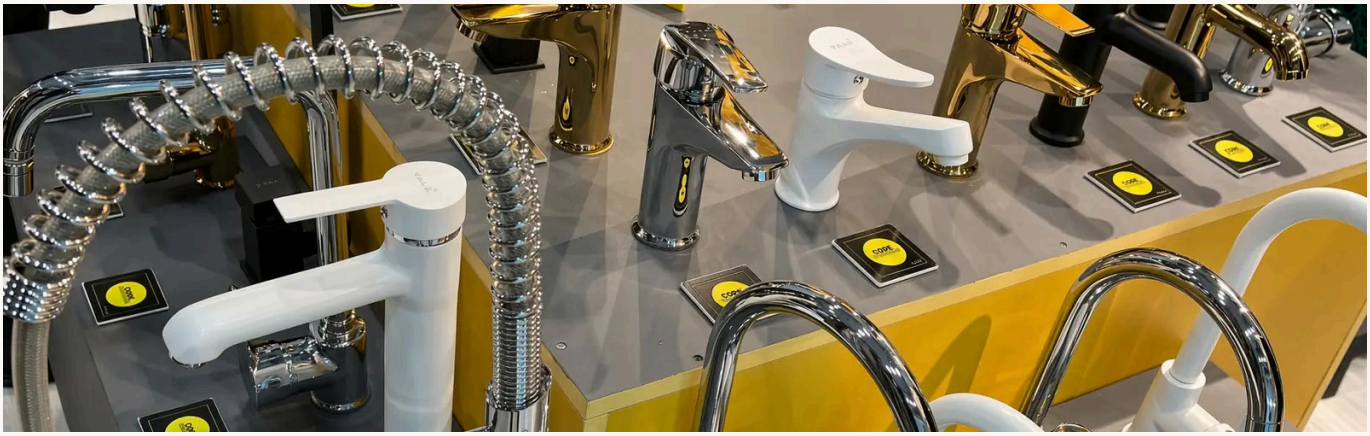



NOTRE PORTÉE À L'EXPORT

Spécifié dans le monde entier. *fabriqué en Türkiye.*

Depuis notre organisation d'Istanbul, nous expédions nos propres produits ainsi que des collections turques complémentaires sous garantie VALA vers l'Europe, le Golfe, l'Afrique et au-delà.

AFRIQUE DU NORD ET DE L'OUEST

Égypte · Libye · Algérie · Tunisie · Cameroun · Nigéria · Ghana · Côte d'Ivoire

MOYEN-ORIENT ET GOLFE

Irak · Émirats arabes unis · Qatar · Oman · Bahreïn · Liban · Yémen

EUROPE ET BALKANS

Serbie · Kosovo · Bosnie-Herzégovine · Monténégro · Croatie · Bulgarie · Roumanie · Hongrie · Grèce · Malte · Estonie · Royaume-Uni

AUTRES MARCHÉS

Russie · Maurice · Suriname

Sélection de marchés.

EMBALLAGE ET EXPÉDITION

Chaque produit dans sa boîte VALA ; cartons palettisés, filmés et chargés dans notre entrepôt.

SALON PROFESSIONNEL · UNICERA ISTANBUL

En 2024, nous avons participé au Salon Unicera Istanbul.



BOÎTE VALA



CHARGEMENT CAMION

POURQUOI VALA

Pourquoi les prescripteurs *choisissent VALA.*

Nous associons savoir-faire industriel, collections turques sélectionnées et garantie VALA pour offrir une solution de salle de bains complète.

01

Une marque, toute la salle de bains

Toutes les catégories, de la robinetterie aux sanitaires, meubles, miroirs LED et parois de douche, sont coordonnées dans un même concept. Le client dispose d'un interlocuteur unique pour les produits, la documentation, le contrôle qualité et le service après-vente.

02

Notre propre capacité de production

Nous fabriquons la robinetterie, les systèmes de douche, les mécanismes de chasse, les abattants WC et les accessoires de salle de bains. Pour ces catégories, nous pilotons directement le développement, la planification de production, le contrôle qualité et les programmes de marque privée.

03

Fabriqué en Türkiye, garanti par VALA

Nos collections de sanitaires, meubles de salle de bains, miroirs LED et parois de douche sont 100 % fabriquées en Türkiye. Nous les sélectionnons et les contrôlons selon les normes VALA, puis les fournissons sous garantie VALA.

04

Portée mondiale, support direct

VALA approvisionne des projets dans plus de 42 pays, avec une seule équipe commerciale gérant spécification, échantillons et livraison — pas d'intermédiaire, pas de couche de traduction.

05

Marque blanche du prototype à la palette

Nous proposons des programmes OEM et de marque privée pour les catégories que nous fabriquons. Les collections complémentaires sont coordonnées dans le même plan de projet afin de garantir une offre complète et cohérente.

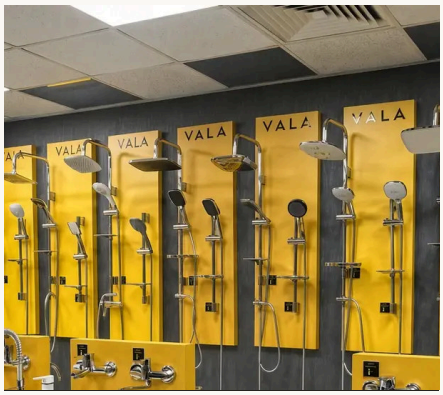

CONTACTEZ-NOUS

Contact

Vous avez une question sur nos produits, vous cherchez une solution OEM sur mesure ou vous souhaitez démarrer un partenariat ? Nous serions ravis d'avoir de vos nouvelles.

RAISON SOCIALE
EBA Banyo Ürünleri Sanayi ve Ticaret Ltd. Şti.

ADRESSE
Ataşehir, Istanbul, Turquie

E-MAIL
info@vala.com.tr

TÉLÉPHONE / WHATSAPP
+90 540 440 22 00

SITE WEB
valabath.com/fr

HEURES D'OUVERTURE
Lun–Ven, 09h00–18h00

Sommaire

À propos de VALA 02

Profil de l'entreprise 02

Collections *laiton* 10

Arya 1 produit 10
Gala 2 produits 11
Gold Brass 2 produits 13

Ensembles *encastrés* 16

Carre Concealed Set 6 variantes 17
Concealed Set Quadra 3 variantes 24
Concealed Set Round 1 variante 28
Oval Concealed Set 6 variantes 30

Panneaux *de douche* 38

Soure 3 produits 38

Collection *Dora* 40

Dora Black Chrome 5 produits 40
Dora Black Copper 5 produits 44
Dora Grey Chrome 5 produits 47
Dora White Chrome 5 produits 50
Dora White Gold 5 produits 54
Dora Full Black 5 produits 57

Collection *Carre* 61

Carre Full Chrome 5 produits 61
Carre Chrome Black 5 produits 64
Carre Chrome White 5 produits 67
Carre Grey 5 produits 71
Carre White 5 produits 74
Carre Full Black 5 produits 77

Collections *Full Black* 80

Centro Full Black 3 produits 80
Savona Full Black 3 produits 83
Varde Full Black 3 produits 85

Collections *Kroma* 88

Arnis 3 produits 88
Castello 3 produits 90
Elf Chrome Black 1 produit 92
Elf Chrome White 1 produit 93
Evora 3 produits 94
Fauda 3 produits 96
Lucca 3 produits 98
Moura 3 produits 100
Norte 3 produits 102
Sanova 3 produits 104
Soften 3 produits 106
Tuscan 3 produits 108
Varde 3 produits 110

Douchettes *hygiéniques* 112

Albi 1 produit 112

Index *des codes* 113

Tous les codes produits par ordre alphabétique, avec famille, page et données d'emballage.



Colonne de douche, coloris chrome.

CL1520 Voir en ligne ↗



01 — COLONNE DE DOUCHE

Colonne de douche

CL1520 valabath.com ↗

Colonne de douche, coloris chrome : douche de tête, douchette, tube en laiton, inverseur à levier en laiton, porte-savon et flexible de douche.

COLONNE tube (nominal) 960 mm	DOUCHE DE TÊTE 192 × 295 mm · ABS
DOUCHETTE 65 × 110 mm · 2 fonctions †	INVERSEUR ET RACCORDS Inverseur en laiton · sorties d'eau 2+1
FLEXIBLES Flexible de douche 1500 mm, 1/2k–1/2 · flexible d'alimentation 700 mm, 1/2k–1/2	FINITION Chrome

† Douchette : également indiqué comme « 6,5×21,5 · Douchette · Chrome ».

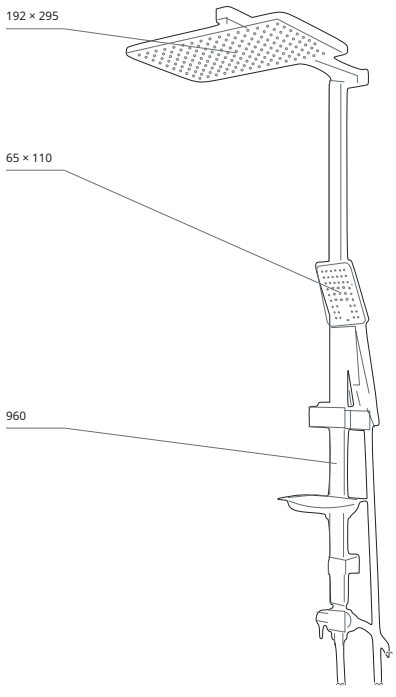

VUE DE RÉFÉRENCE

mm · Vue de référence en perspective

VALA

Gala

Noir · Chrome

LA FAMILLE · DEUX PRODUITS

CL1505B	Colonne de douche noire	11
CL1505	Colonne de douche chromée	12

Deux produits — colonne de douche — coloris noir · Chrome.

CL1505B

Voir en ligne ↗



01 — COLONNE DE DOUCHE

Colonne de douche noire

CL1505B valabath.com ↗

Colonne de douche noire, coloris noir : douche de tête, douchette, tube en laiton, inverseur à levier en laiton, porte-savon et flexible de douche.

COLONNE
tube (nominal) 960 mm

DOUCHE DE TÊTE
200 × 290 mm · ABS

DOUCHETTE
85 × 120 mm · 2 fonctions †

INVERSEUR ET RACCORDS
Inverseur en laiton · sorties d'eau 2+1

FLEXIBLES
Flexible de douche 1500 mm, 1/2k–1/2 · flexible d'alimentation 700 mm, 1/2k–1/2

FINITION
Noir

† Douchette : également indiqué comme « 8,5×21,5 · Douchette · Noir ».

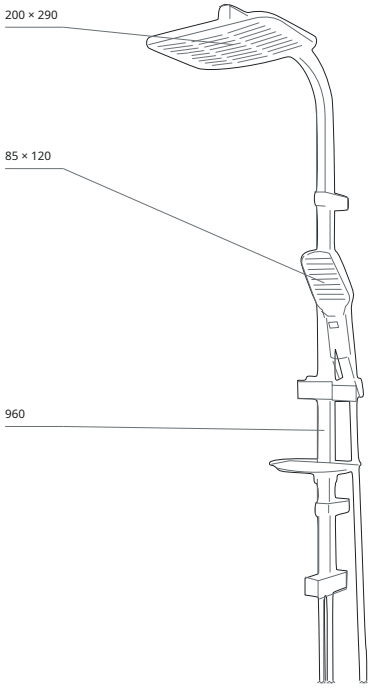

VUE DE RÉFÉRENCE
mm · Vue de référence en perspective

CL1505 Voir en ligne ↗



02 — COLONNE DE DOUCHE

Colonne de douche chromée

CL1505 valabath.com ↗

Colonne de douche chromée, coloris chrome : douche de tête, douchette, tube en laiton, inverseur à levier en laiton, porte-savon et flexible de douche.

COLONNE
tube (nominal) 960 mm

DOUCHE DE TÊTE
200 × 290 mm · ABS

DOUCHETTE
85 × 120 mm · 2 fonctions †

INVERSEUR ET RACCORDS
Inverseur en laiton · sorties d'eau 2+1

FLEXIBLES
Flexible de douche 1500 mm, 1/2k–1/2 · flexible d'alimentation 700 mm, 1/2k–1/2

FINITION
Chrome

† Douchette : également indiqué comme « 8,5×21,5 · Douchette · Chrome ».

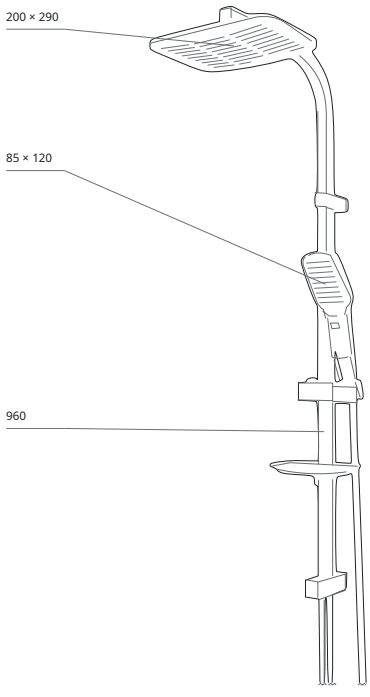

VUE DE RÉFÉRENCE
mm · Vue de référence en perspective

VALA

Gold *Laiton*

COLLECTIONS LAITON · COLLECTION DOUCHE 2026

LA FAMILLE · DEUX PRODUITS

CL1515	Colonne de douche carrée	13
CL1516	Colonne de douche ovale	14

Deux produits — colonne de douche — coloris laiton.

CL1515 Voir en ligne ↗



01 — COLONNE DE DOUCHE

Colonne de douche carrée

CL1515 valabath.com ↗

Colonne de douche carrée, coloris doré : douche de tête, douchette, tube en laiton, inverseur à levier en laiton, porte-savon et flexible de douche.

COLONNE
tube (nominal) 960 mm

DOUCHE DE TÊTE
225 × 225 mm · ABS

DOUCHETTE
93 × 99 mm · 1 fonction

INVERSEUR ET RACCORDS
Inverseur en laiton · sorties d'eau 1+1

FLEXIBLES
Flexible de douche 1500 mm, 1/2k–1/2 · flexible d'alimentation 700 mm, 1/2k–1/2

FINITION
Doré

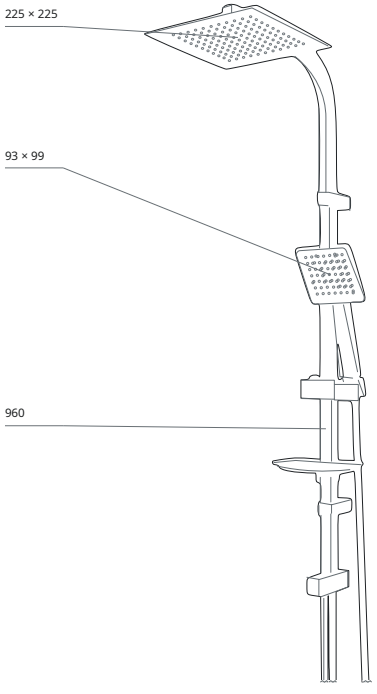

VUE DE RÉFÉRENCE
mm · Vue de référence en perspective

CL1516 Voir en ligne ↗



02 — COLONNE DE DOUCHE

Colonne de douche ovale

CL1516 valabath.com ↗

Colonne de douche ovale, coloris doré : douche de tête, douchette, tube en SS304, inverseur à levier en laiton, porte-savon et flexible de douche.

COLONNE tube (nominal) 960 mm	DOUCHE DE TÊTE 250 × 250 mm · ABS
DOUCHETTE 93 × 99 mm †	INVERSEUR ET RACCORDS Inverseur en laiton
FLEXIBLES Flexible de douche 1500 mm, 1/2k–1/2 · flexible d'alimentation 700 mm, 1/2k–1/2	FINITION Doré

† Douchette : également indiqué comme « 110 mm · Douchette · Doré ».

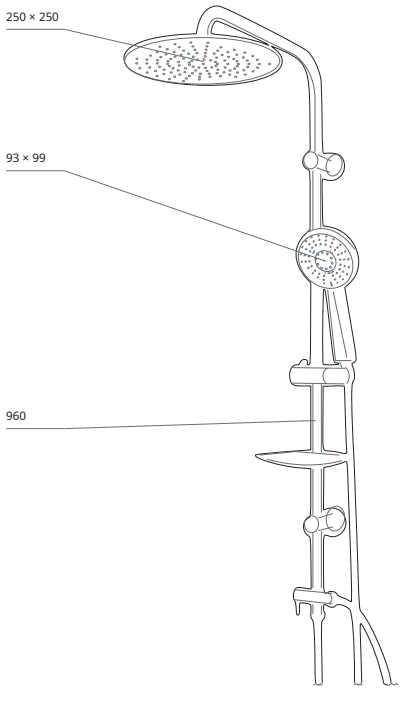

VUE DE RÉFÉRENCE
mm · Vue de référence en perspective



VALA

Concealed Set Quadra

VALA

Ensembles

encastrés

QUATRE FAMILLES · 16 VARIANTES

Carre Concealed Set	6 variantes	17
Concealed Set Quadra	3 variantes	24
Concealed Set Round	1 variante	28
Oval Concealed Set	6 variantes	30

Mitigeurs et ensembles de douche encastrés, au design carré ou rond, avec cartouche céramique 35 mm ou cartouche espagnole 40 mm ; modèles 1 voie, 2 voies et 3 voies.

AKTC6003

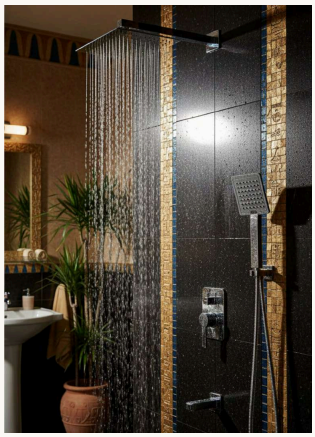

01 — FAMILLE

Carre Concealed Set

Page 17

CN006



02 — FAMILLE

Concealed Set Quadra

Page 24

CN007



03 — FAMILLE

Concealed Set Round

Page 28

AKTCS6013



04 — FAMILLE

Oval Concealed Set

Page 30

CHOISIR SELON LE DESIGN, LA CARTOUCHE ET LES SORTIES

FAMILLE	DESIGN	CARTOUCHE	OPTIONS DE SORTIES	FINITIONS	VARIANTES	PAGE
Carre Concealed Set	Carré	Espagnole 40 mm	1 voie (2) · 2 voies (2) · 3 voies (2)	Chrome, Noir	6	17
Concealed Set Quadra	Carré	Céramique 35 mm	modèles 3 voies	Chrome, Noir, Doré	3	24
Concealed Set Round	Rond	Céramique 35 mm	3 voies	Chrome	1	28
Oval Concealed Set	Rond	Espagnole 40 mm	1 voie (2) · 2 voies (2) · 3 voies (2)	Chrome, Noir	6	30

ENSEMBLE DE DOUCHE ENCASTRÉ · 6 VARIANTES

Carre Concealed Set

Fiche en ligne AKTCS6009 valabath.com ↗

Carré, cartouche espagnole 40 mm · modèles 1 voie, 2 voies et 3 voies · Chrome et noir.

DOUCHE DE TÊTE	215 × 215 mm · ABS
DOUCHETTE	92 × 99 mm
FONCTIONS	3
SORTIES D'EAU	3
FLEXIBLE DE DOUCHE	1500 mm · 1/2k–1/2
BRAS DE DOUCHE	400 mm

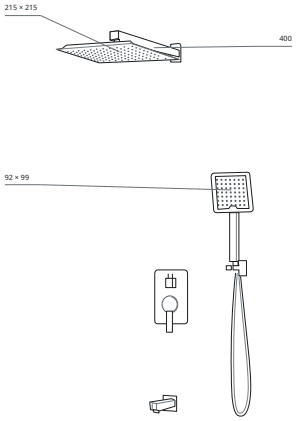

VUE DE RÉFÉRENCE
mm · fiche en ligne AKTCS6009

AKTC6003 Voir en ligne ↗

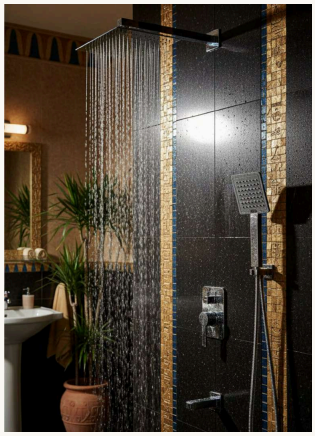

AKTC6003 Détails · page 18 →

3 voies · Chrome

cartouche espagnole 40 mm · pomme ABS · bras en laiton de 40 cm

Référencé en ligne sous AKTCS6003

AKTCS6009B Voir en ligne ↗

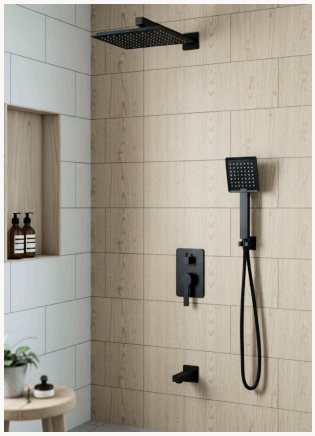

AKTCS6009B

3 voies · Noir

cartouche espagnole 40 mm · pomme ABS · bras en laiton de 40 cm

Détails · page 19 →

AKTC6002 Voir en ligne ↗



AKTC6002 Détails · page 20 →

2 voies · Chrome

cartouche espagnole 40 mm · pomme ABS · bras en laiton de 40 cm

Référencé en ligne sous AKTCS6002

AKTCS6001B Voir en ligne ↗

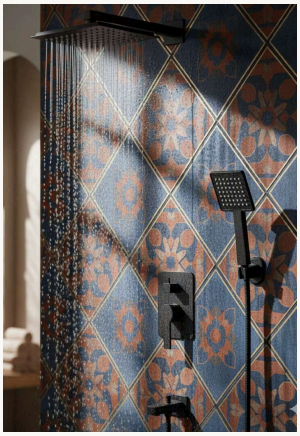

AKTCS6001B

2 voies · Noir

cartouche espagnole 40 mm · pomme ABS · bras en laiton de 40 cm

Détails · page 21 →

AKTC6010 Voir en ligne ↗

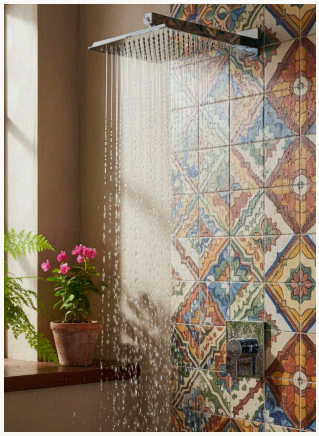

AKTC6010 Détails · page 22 →

1 voies · Chrome

cartouche espagnole 40 mm · pomme ABS · bras en laiton de 40 cm

Référencé en ligne sous AKTCS6010

AKTCS6011B Voir en ligne ↗

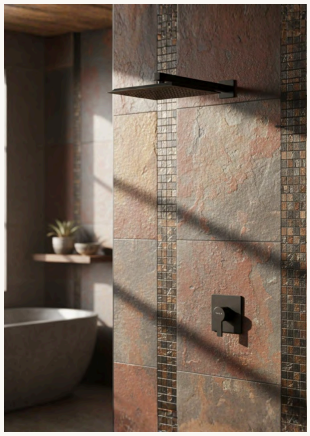

AKTCS6011B

1 voies · Noir

cartouche espagnole 40 mm · pomme ABS · bras en laiton de 40 cm

Détails · page 23 →

AKTC6003 Voir en ligne ↗



ENSEMBLE DE DOUCHE ENCASTRÉ · 3 VOIES · CHROME

Carre Concealed Set

AKTC6003 valabath.com ↗

Référencé en ligne sous AKTCS6003

Ensemble de douche encastré carré avec inverseur 3 voies, coloris chrome : cartouche espagnole 40 mm, douche de tête ABS 215 × 215 mm, douchette avec flexible de 1500 mm et bras de douche en laiton 400 mm.

FINITION
Chrome

DESIGN
Carré

SORTIES
3 voies

CARTOUCHE
Espagnole 40 mm

DOUCHE DE TÊTE
215 × 215 mm · ABS

DOUCHETTE
92 × 99 mm

FONCTIONS
3

FLEXIBLE DE DOUCHE
1500 mm · 1/2k–1/2

BRAS DE DOUCHE
400 mm · Laiton

INSTALLATION
Encastré (dans le mur)

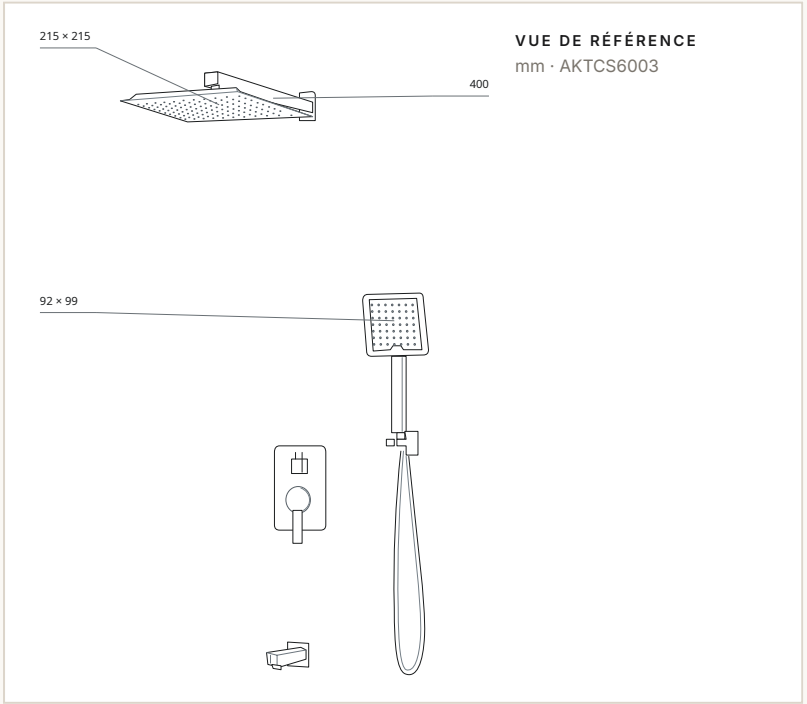

VUE DE RÉFÉRENCE
mm · AKTCS6003

AKTCS6009B

Voir en ligne ↗



ENSEMBLE DE DOUCHE ENCASTRÉ · 3 VOIES · NOIR

Carre Concealed Set

AKTCS6009B valabath.com ↗

Ensemble de douche encastré carré avec inverseur 3 voies, coloris noir : cartouche espagnole 40 mm, douche de tête ABS 215 × 215 mm, douchette avec flexible de 1500 mm et bras de douche en laiton 400 mm.

FINITION
Noir

DESIGN
Carré

SORTIES
3 voies

CARTOUCHE
Espagnole 40 mm

DOUCHE DE TÊTE
215 × 215 mm · ABS

DOUCHETTE
92 × 99 mm

FONCTIONS
3

FLEXIBLE DE DOUCHE
1500 mm · 1/2k–1/2

BRAS DE DOUCHE
400 mm · Laiton

INSTALLATION
Encastré (dans le mur)

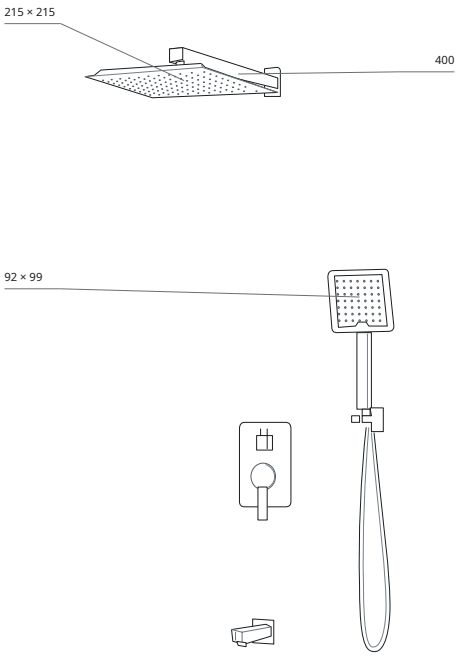

VUE DE RÉFÉRENCE
mm · AKTCS6009

AKTC6002 Voir en ligne ↗



ENSEMBLE DE DOUCHE ENCASTRÉ · 2 VOIES · CHROME

Carre Concealed Set

AKTC6002 valabath.com ↗

Référencé en ligne sous AKTCS6002

Ensemble de douche encastré carré avec inverseur 2 voies, coloris chrome : cartouche espagnole 40 mm, douche de tête en ABS et bras de douche en laiton 400 mm.

FINITION
Chrome

DESIGN
Carré

SORTIES
2 voies

CARTOUCHE
Espagnole 40 mm

DOUCHE DE TÊTE
ABS

BRAS DE DOUCHE
400 mm · Laiton

INSTALLATION
Encastré (dans le mur)

AUTRES FINITIONS DE CETTE FAMILLE

CODE	FINITION	SORTIES	PAGE
AKTC6003	Chrome	3 voies	18 →
AKTCS6009B	Noir	3 voies	19 →
AKTCS6001B	Noir	2 voies	21 →
AKTC6010	Chrome	1 voies	22 →
AKTCS6011B	Noir	1 voies	23 →

AKTCS6001B

Voir en ligne ↗

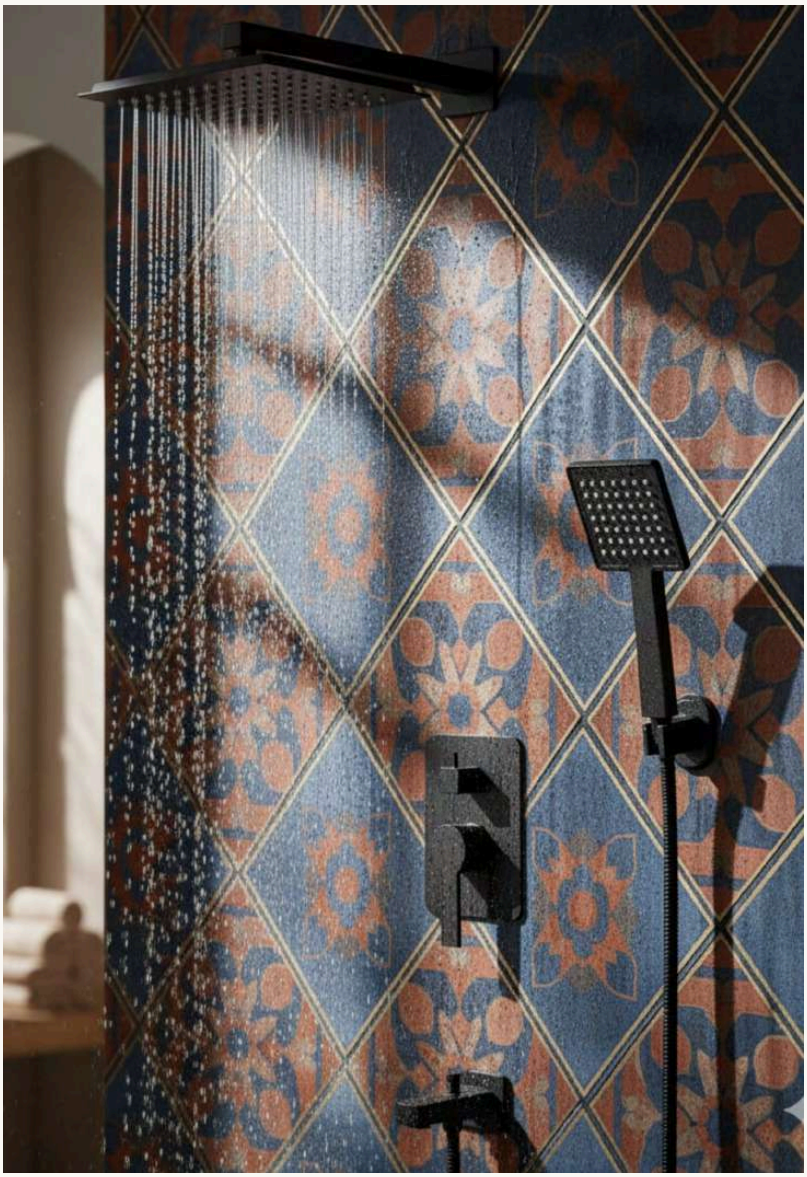

ENSEMBLE DE DOUCHE ENCASTRÉ · 2 VOIES · NOIR

Carre Concealed Set

AKTCS6001B valabath.com ↗

Ensemble de douche encastré carré avec inverseur 2 voies, coloris noir : cartouche espagnole 40 mm, douche de tête en ABS et bras de douche en laiton 400 mm.

FINITION
Noir

DESIGN
Carré

SORTIES
2 voies

CARTOUCHE
Espagnole 40 mm

DOUCHE DE TÊTE
ABS

BRAS DE DOUCHE
400 mm · Laiton

INSTALLATION
Encastré (dans le mur)

AUTRES FINITIONS DE CETTE FAMILLE

CODE	FINITION	SORTIES	PAGE
AKTC6003	Chrome	3 voies	18 →
AKTCS6009B	Noir	3 voies	19 →
AKTC6002	Chrome	2 voies	20 →
AKTC6010	Chrome	1 voies	22 →
AKTCS6011B	Noir	1 voies	23 →

AKTC6010

Voir en ligne ↗



ENSEMBLE DE DOUCHE ENCASTRÉ · 1 VOIES · CHROME

Carre Concealed Set

AKTC6010 valabath.com ↗

Référencé en ligne sous AKTCS6010

Ensemble de douche encastré carré avec une sortie, coloris chrome : cartouche espagnole 40 mm, douche de tête ABS 230 × 230 mm et bras de douche en laiton 400 mm.

FINITION
Chrome

DESIGN
Carré

SORTIES
1 voies

CARTOUCHE
Espagnole 40 mm

DOUCHE DE TÊTE
230 × 230 mm · ABS

BRAS DE DOUCHE
400 mm · Laiton

INSTALLATION
Encastré (dans le mur)

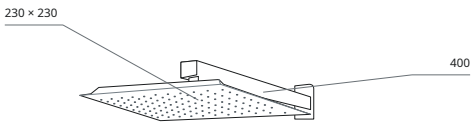

VUE DE RÉFÉRENCE
mm · AKTCS6010

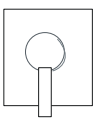

AKTCS6011B

Voir en ligne ↗

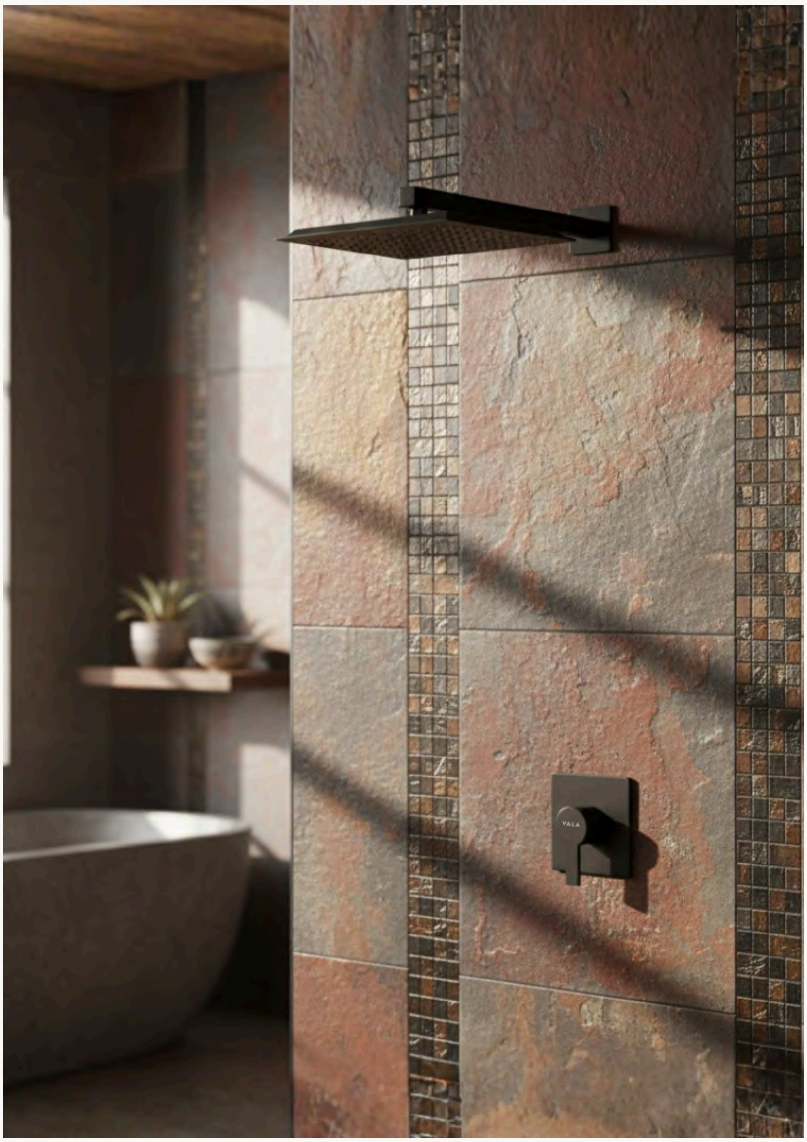

ENSEMBLE DE DOUCHE ENCASTRÉ · 1 VOIES · NOIR

Carre Concealed Set

AKTCS6011B valabath.com ↗

Ensemble de douche encastré carré avec une sortie, coloris noir : cartouche espagnole 40 mm, douche de tête ABS 230 × 230 mm et bras de douche en laiton 400 mm.

FINITION
Noir

DESIGN
Carré

SORTIES
1 voies

CARTOUCHE
Espagnole 40 mm

DOUCHE DE TÊTE
230 × 230 mm · ABS

BRAS DE DOUCHE
400 mm · Laiton

INSTALLATION
Encastré (dans le mur)

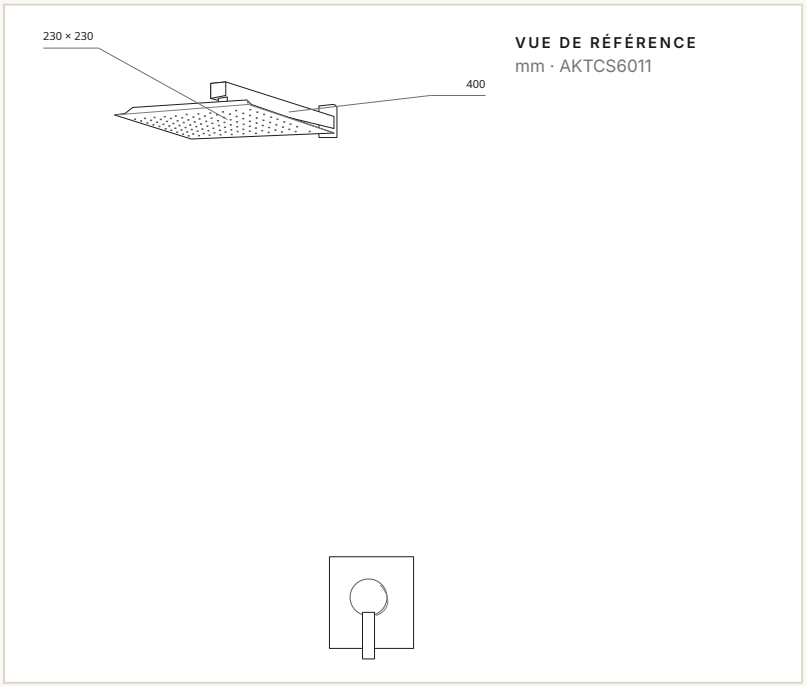

VUE DE RÉFÉRENCE
mm · AKTCS6011

ENSEMBLE DE DOUCHE ENCASTRÉ · 3 VARIANTES

Concealed Set Quadra

Fiche en ligne valabath.com ↗

Carré, cartouche céramique 35 mm · modèles 3 voies · Chrome, noir et doré.

POMME DE DOUCHE	CARTOUCHE	INSTALLATION
ABS	35 mm · Céramique	Encastré

CN006 Voir en ligne ↗



CN006

Chrome

cartouche céramique 35 mm · pomme ABS · tube qualité 304

Détails · page 25 →

CN006B Voir en ligne ↗



CN006B

Noir

cartouche céramique 35 mm · pomme ABS · tube qualité 304

Détails · page 26 →

CN006G Voir en ligne ↗



CN006G

Doré

cartouche céramique 35 mm · pomme ABS · tube qualité 304

Détails · page 27 →

APERÇU DES VARIANTES

CODE	VARIANTE	SPÉCIFICATION	PAGE DÉTAILLÉE
CN006	Chrome	cartouche céramique 35 mm · pomme ABS · tube qualité 304	25 →
CN006B	Noir	cartouche céramique 35 mm · pomme ABS · tube qualité 304	26 →
CN006G	Doré	cartouche céramique 35 mm · pomme ABS · tube qualité 304	27 →

CN006

Voir en ligne ↗



ENSEMBLE DE DOUCHE ENCASTRÉ · 3 VOIES · CHROME

Concealed Set Quadra

CN006 valabath.com ↗

Ensemble de douche encastré carré avec inverseur 3 voies, coloris chrome : cartouche céramique 35 mm, douche de tête en ABS et tube en acier inoxydable 304.

FINITION
Chrome

DESIGN
Carré

SORTIES
3 voies

CARTOUCHE
Céramique 35 mm

DOUCHE DE TÊTE
ABS

TUBE
Acier inoxydable 304

INSTALLATION
Encastré (dans le mur)

AUTRES FINITIONS DE CETTE FAMILLE

CODE	FINITION	SORTIES	PAGE
CN006B	Noir	3 voies	26 →
CN006G	Doré	3 voies	27 →

CN006B

Voir en ligne ↗



ENSEMBLE DE DOUCHE ENCASTRÉ · 3 VOIES · NOIR

Concealed Set Quadra

CN006B valabath.com ↗

Ensemble de douche encastré carré avec inverseur 3 voies, coloris noir : cartouche céramique 35 mm, douche de tête en ABS et tube en acier inoxydable 304.

FINITION
Noir

DESIGN
Carré

SORTIES
3 voies

CARTOUCHE
Céramique 35 mm

DOUCHE DE TÊTE
ABS

TUBE
Acier inoxydable 304

INSTALLATION
Encastré (dans le mur)

AUTRES FINITIONS DE CETTE FAMILLE

CODE	FINITION	SORTIES	PAGE
CN006	Chrome	3 voies	25 →
CN006G	Doré	3 voies	27 →

CN006G

Voir en ligne ↗



ENSEMBLE DE DOUCHE ENCASTRÉ · 3 VOIES · DORÉ

Concealed Set Quadra

CN006G valabath.com ↗

Ensemble de douche encastré carré avec inverseur 3 voies, coloris doré : cartouche céramique 35 mm, douche de tête en ABS et tube en acier inoxydable 304.

FINITION
Doré

DESIGN
Carré

SORTIES
3 voies

CARTOUCHE
Céramique 35 mm

DOUCHE DE TÊTE
ABS

TUBE
Acier inoxydable 304

INSTALLATION
Encastré (dans le mur)

AUTRES FINITIONS DE CETTE FAMILLE

CODE	FINITION	SORTIES	PAGE
CN006	Chrome	3 voies	25 →
CN006B	Noir	3 voies	26 →

CN007

Voir en ligne ↗



ENSEMBLE DE DOUCHE ENCASTRÉ · 3 VOIES · CHROME

Concealed Set Round

CN007 valabath.com ↗

Ensemble de douche encastré rond avec inverseur 3 voies, coloris chrome : cartouche céramique 35 mm, douche de tête en ABS et tube en acier inoxydable 304.

FINITION
Chrome

DESIGN
Rond

SORTIES
3 voies

CARTOUCHE
Céramique 35 mm

DOUCHE DE TÊTE
ABS

TUBE
Acier inoxydable 304

INSTALLATION
Encastré (dans le mur)

TOUTES LES FAMILLES D'ENSEMBLES ENCASTRÉS

FAMILLE	DESIGN	CARTOUCHE	OPTIONS DE SORTIES	PAGE
Carre Concealed Set	Carré	Espagnole 40 mm	1 voie (2) · 2 voies (2) · 3 voies (2)	17
Concealed Set Quadra	Carré	Céramique 35 mm	modèles 3 voies	24
Concealed Set Round	Rond	Céramique 35 mm	3 voies	28
Oval Concealed Set	Rond	Espagnole 40 mm	1 voie (2) · 2 voies (2) · 3 voies (2)	30

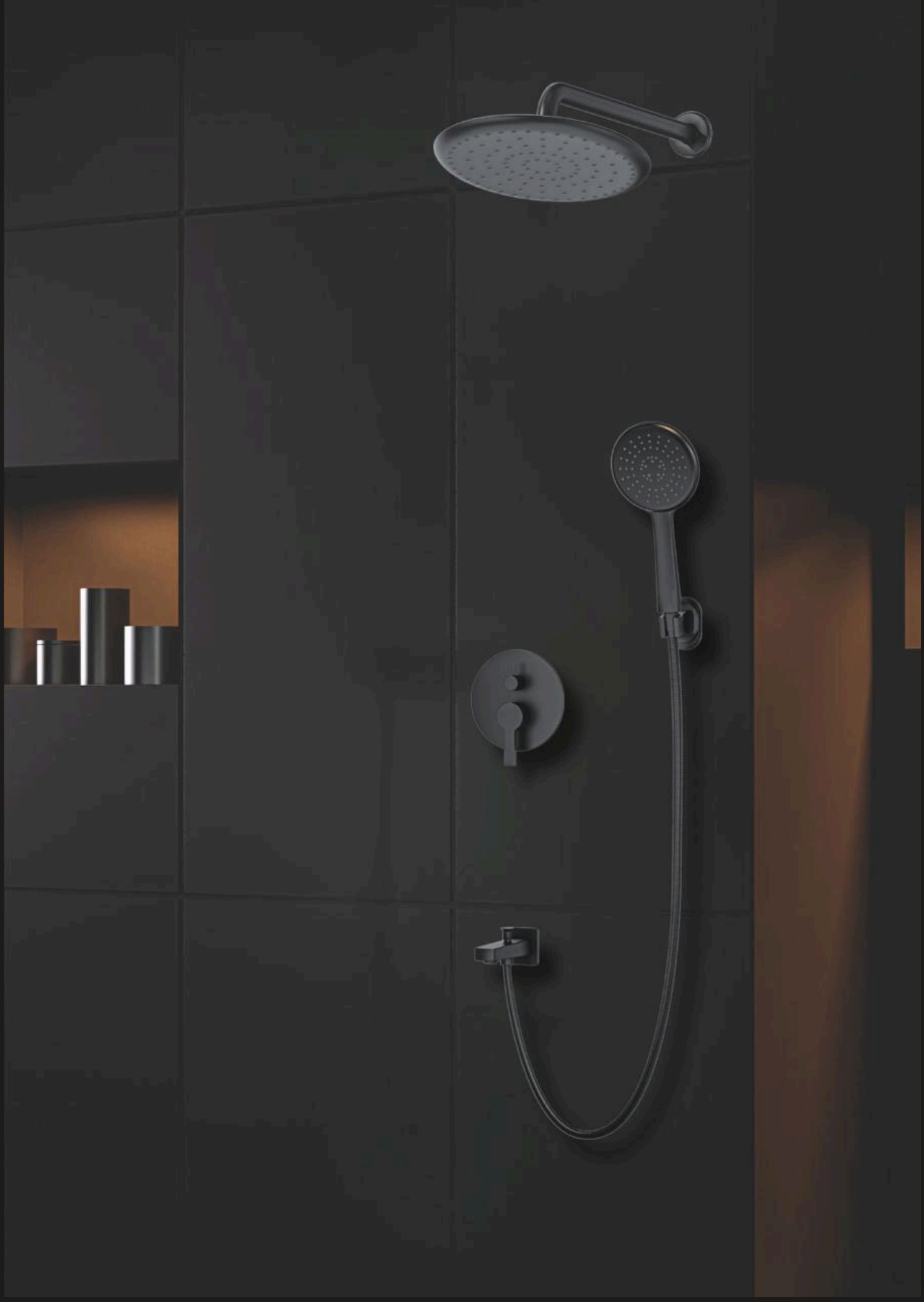

VALA

Oval Concealed Set

ENSEMBLE DE DOUCHE ENCASTRÉ · 6 VARIANTES

Oval Concealed Set

Fiche en ligne AKTCS6012 valabath.com ↗

Rond, cartouche espagnole 40 mm · modèles 1 voie, 2 voies et 3 voies · Chrome et noir.

DOUCHE DE TÊTE
ABS

SORTIES D'EAU
3

BRAS DE DOUCHE
400 mm

FONCTIONS
3

FLEXIBLE DE DOUCHE
1500 mm · 1/2k–1/2

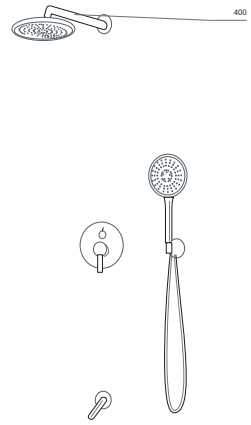

VUE DE RÉFÉRENCE
mm · fiche en ligne AKTCS6012

AKTCS6013 Voir en ligne ↗



AKTCS6013
3 voies · Chrome
cartouche espagnole 40 mm · pomme ABS · bras en laiton de 40 cm
Détails · page 31 →

AKTCS6012B Voir en ligne ↗



AKTCS6012B
3 voies · Noir
cartouche espagnole 40 mm · pomme ABS · bras en laiton de 40 cm
Détails · page 32 →

AKTCS6015 Voir en ligne ↗



AKTCS6015
2 voies · Chrome
cartouche espagnole 40 mm · pomme ABS · bras en laiton de 40 cm
Détails · page 33 →

AKTCS6014B Voir en ligne ↗

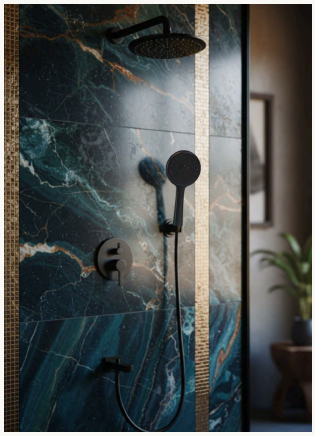

AKTCS6014B
2 voies · Noir
cartouche espagnole 40 mm · pomme ABS · bras en laiton de 40 cm
Détails · page 34 →

AKTCS6017 Voir en ligne ↗



AKTCS6017
1 voies · Chrome
cartouche espagnole 40 mm · pomme ABS · bras en laiton de 40 cm
Détails · page 35 →

AKTCS6016B Voir en ligne ↗

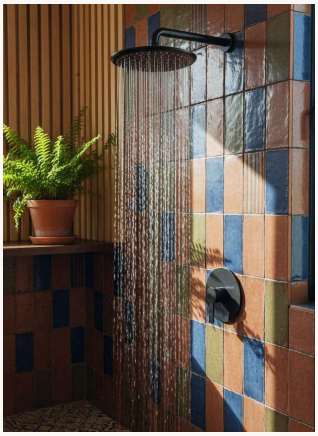

AKTCS6016B
1 voies · Noir
cartouche espagnole 40 mm · pomme ABS · bras en laiton de 40 cm
Détails · page 36 →

AKTCS6013 Voir en ligne ↗



ENSEMBLE DE DOUCHE ENCASTRÉ · 3 VOIES · CHROME

Oval Concealed Set

AKTCS6013 valabath.com ↗

Ensemble de douche encastré rond avec inverseur 3 voies, coloris chrome : cartouche espagnole 40 mm, douche de tête en ABS, flexible de douche 1500 mm et bras de douche en laiton 400 mm.

FINITION
Chrome

DESIGN
Rond

SORTIES
3 voies

CARTOUCHE
Espagnole 40 mm

DOUCHE DE TÊTE
ABS

FONCTIONS
3

FLEXIBLE DE DOUCHE
1500 mm · 1/2k–1/2

BRAS DE DOUCHE
400 mm · Laiton

INSTALLATION
Encastré (dans le mur)



VUE DE RÉFÉRENCE
mm · AKTCS6013

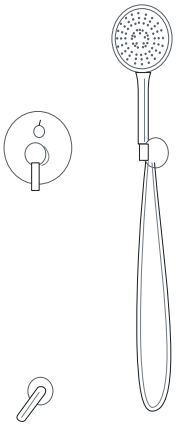

AKTCS6012B

Voir en ligne ↗



ENSEMBLE DE DOUCHE ENCASTRÉ · 3 VOIES · NOIR

Oval Concealed Set

AKTCS6012B valabath.com ↗

Ensemble de douche encastré rond avec inverseur 3 voies, coloris noir : cartouche espagnole 40 mm, douche de tête en ABS, flexible de douche 1500 mm et bras de douche en laiton 400 mm.

FINITION
Noir

DESIGN
Rond

SORTIES
3 voies

CARTOUCHE
Espagnole 40 mm

DOUCHE DE TÊTE
ABS

FONCTIONS
3

FLEXIBLE DE DOUCHE
1500 mm · 1/2k–1/2

BRAS DE DOUCHE
400 mm · Laiton

INSTALLATION
Encastré (dans le mur)



VUE DE RÉFÉRENCE
mm · AKTCS6012

AKTCS6015

Voir en ligne ↗



ENSEMBLE DE DOUCHE ENCASTRÉ · 2 VOIES · CHROME

Oval Concealed Set

AKTCS6015 valabath.com ↗

Ensemble de douche encastré rond avec inverseur 2 voies, coloris chrome : cartouche espagnole 40 mm, douche de tête en ABS, flexible de douche 1500 mm et bras de douche en laiton 400 mm.

FINITION
Chrome

DESIGN
Rond

SORTIES
2 voies

CARTOUCHE
Espagnole 40 mm

DOUCHE DE TÊTE
ABS

FONCTIONS
3

FLEXIBLE DE DOUCHE
1500 mm · 1/2k–1/2

BRAS DE DOUCHE
400 mm · Laiton

INSTALLATION
Encastré (dans le mur)



VUE DE RÉFÉRENCE
mm · AKTCS6015

AKTCS6014B

Voir en ligne ↗

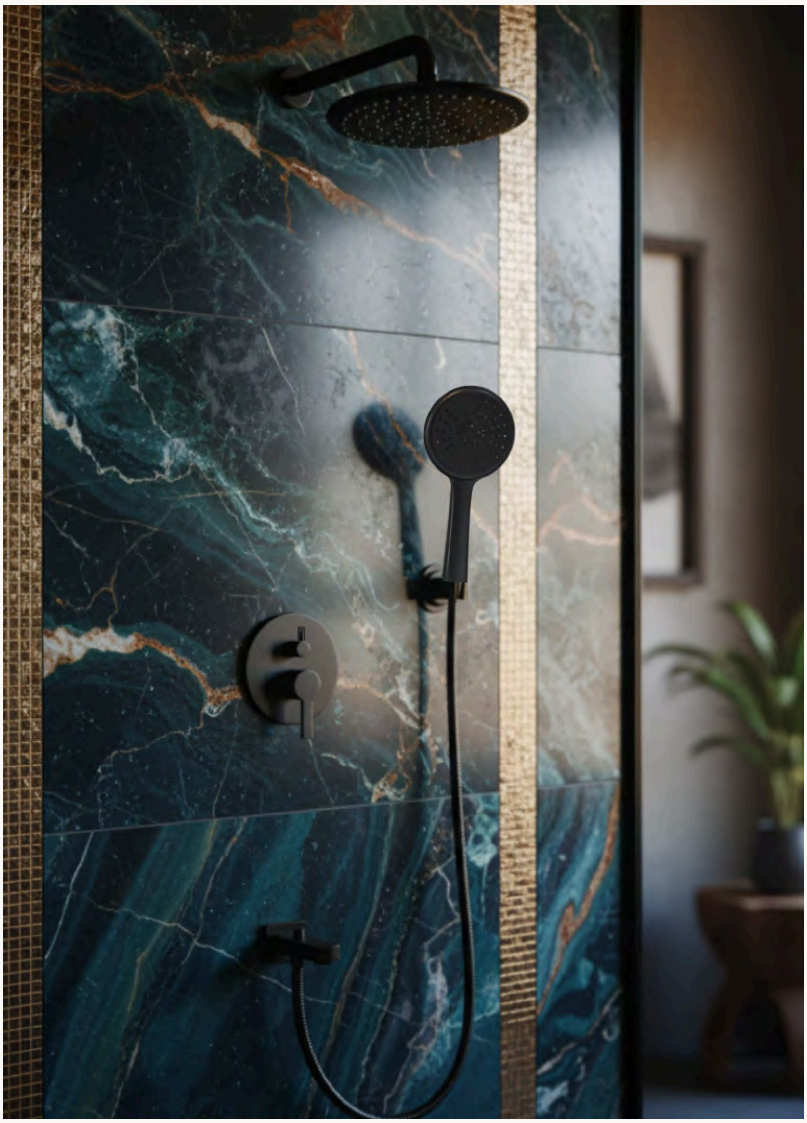

ENSEMBLE DE DOUCHE ENCASTRÉ · 2 VOIES · NOIR

Oval Concealed Set

AKTCS6014B valabath.com ↗

Ensemble de douche encastré rond avec inverseur 2 voies, coloris noir : cartouche espagnole 40 mm, douche de tête en ABS, flexible de douche 1500 mm et bras de douche en laiton 400 mm.

FINITION
Noir

DESIGN
Rond

SORTIES
2 voies

CARTOUCHE
Espagnole 40 mm

DOUCHE DE TÊTE
ABS

FONCTIONS
3

FLEXIBLE DE DOUCHE
1500 mm · 1/2k–1/2

BRAS DE DOUCHE
400 mm · Laiton

INSTALLATION
Encastré (dans le mur)



VUE DE RÉFÉRENCE
mm · AKTCS6014

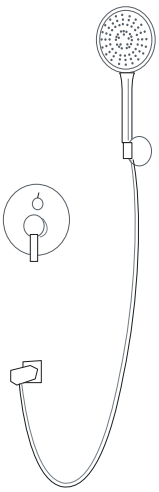

AKTCS6017

Voir en ligne ↗



ENSEMBLE DE DOUCHE ENCASTRÉ · 1 VOIES · CHROME

Oval Concealed Set

AKTCS6017 valabath.com ↗

Ensemble de douche encastré rond avec une sortie, coloris chrome : cartouche espagnole 40 mm, douche de tête en ABS et bras de douche en laiton 400 mm.

FINITION
Chrome

DESIGN
Rond

SORTIES
1 voies

CARTOUCHE
Espagnole 40 mm

DOUCHE DE TÊTE
ABS

BRAS DE DOUCHE
400 mm · Laiton

INSTALLATION
Encastré (dans le mur)

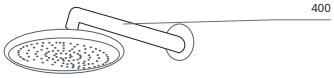

VUE DE RÉFÉRENCE
mm · AKTCS6017

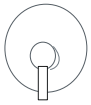

AKTCS6016B

Voir en ligne ↗

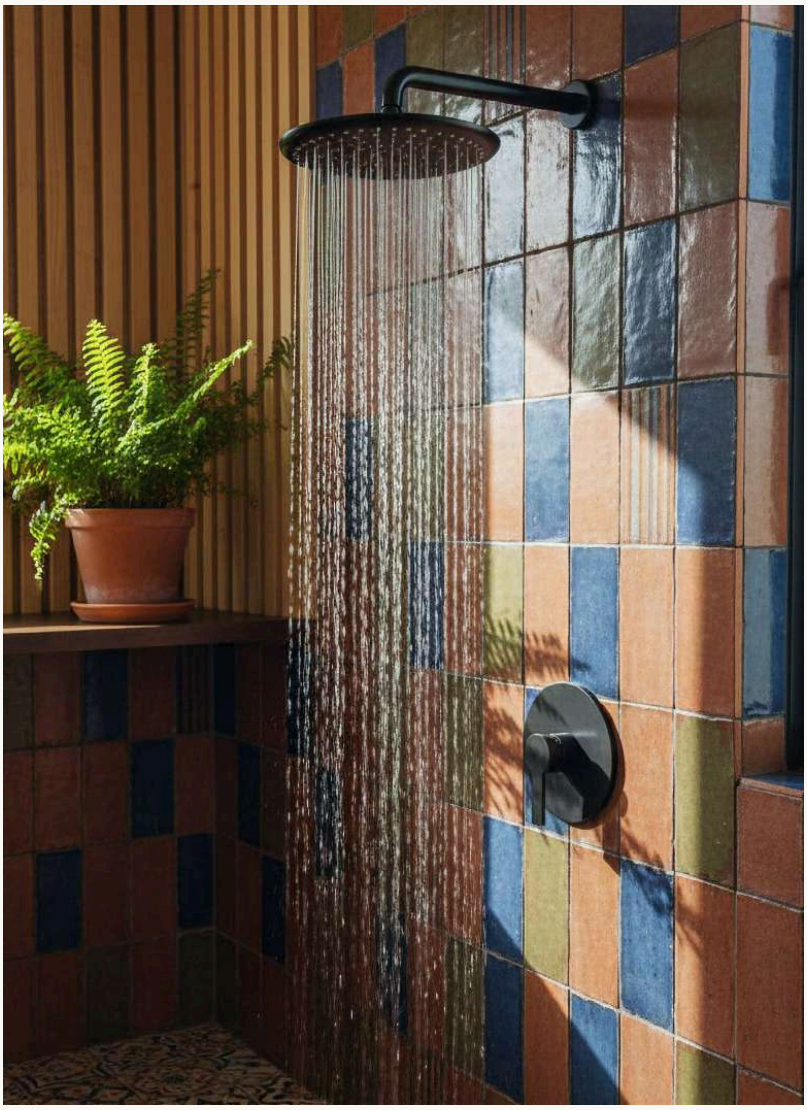

ENSEMBLE DE DOUCHE ENCASTRÉ · 1 VOIES · NOIR

Oval Concealed Set

AKTCS6016B valabath.com ↗

Ensemble de douche encastré rond avec une sortie, coloris noir : cartouche espagnole 40 mm, douche de tête en ABS et bras de douche en laiton 400 mm.

FINITION
Noir

DESIGN
Rond

SORTIES
1 voies

CARTOUCHE
Espagnole 40 mm

DOUCHE DE TÊTE
ABS

BRAS DE DOUCHE
400 mm · Laiton

INSTALLATION
Encastré (dans le mur)

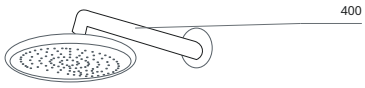

VUE DE RÉFÉRENCE
mm · AKTCS6016

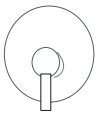



VALA Soure *Noir · Cuivre · Doré*

PNL002 · valabath.com ↗

VALA

Soure

Noir · Cuivre · Doré

LA FAMILLE · TROIS PRODUITS

PNL002	Panneau de douche noir	38
PNL004	Panneau de douche cuivre	39
PNL003	Panneau de douche doré	39

Trois produits coordonnés — panneau de douche — coloris noir · Cuivre · Doré.

PNL002 Voir en ligne ↗



01 — PANNEAU DE DOUCHE

Panneau de douche noir

PNL002 valabath.com ↗

Panneau de douche avec fonction pluie, massage par jets verticaux, option douchette flexible et option mitigeur de bain.

DOUCHETTE	1 pc
TÊTE / JETS / BEC	1 / 2 / 1 pcs
LARGEUR × PROFONDEUR	200 × 50 mm
HAUTEUR	1500 mm
SAILLIE SUPÉRIEURE	500 mm
MATÉRIAU DU CORPS	Aluminium
CARACTÉRISTIQUES	Changement de fonction facile ; Fonctionnement multifonction ; Hautes performances même à faible pression d'eau ; Aspect raffiné avec différentes finitions de surface ; Léger et durable
FINITION	Noir

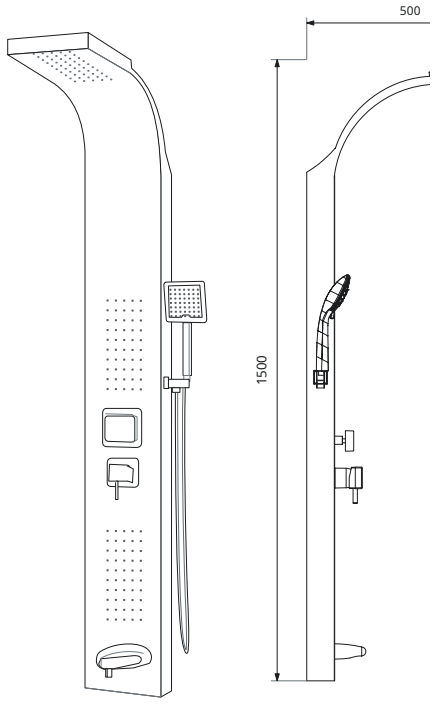

VUE DE RÉFÉRENCE
mm · Référence en perspective · vue latérale

PNL004 Voir en ligne ↗



02 — PANNEAU DE DOUCHE

Panneau de douche cuivre

PNL004 valabath.com ↗

Panneau de douche avec fonction pluie, massage par jets verticaux, option douchette flexible et option mitigeur de bain.

DOUCHETTE	1 pc
LARGEUR × PROFONDEUR	200 × 50 mm
SAILLIE SUPÉRIEURE	500 mm
CARACTÉRISTIQUES	Changement de fonction facile ; Fonctionnement multifonction ; Hautes performances même à faible pression d'eau ; Aspect raffiné avec différentes finitions de surface ; Léger et durable
TÊTE / JETS / BEC	1 / 2 / 1 pcs
HAUTEUR	1500 mm
MATÉRIAU DU CORPS	acier inoxydable SS304
FINITION	Cuivre

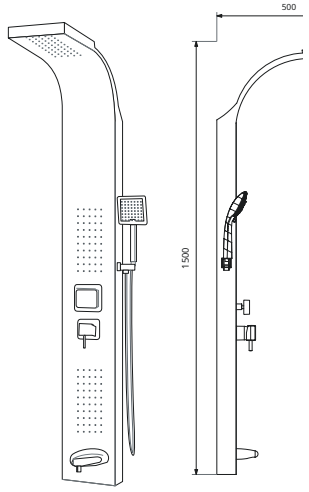

VUE DE RÉFÉRENCE
mm · Référence en perspective · vue latérale

PNL003 Voir en ligne ↗



03 — PANNEAU DE DOUCHE

Panneau de douche doré

PNL003 valabath.com ↗

Panneau de douche avec fonction pluie, massage par jets verticaux, option douchette flexible et option mitigeur de bain.

DOUCHETTE	1 pc
LARGEUR × PROFONDEUR	200 × 50 mm
SAILLIE SUPÉRIEURE	500 mm
CARACTÉRISTIQUES	Changement de fonction facile ; Fonctionnement multifonction ; Hautes performances même à faible pression d'eau ; Aspect raffiné avec différentes finitions de surface ; Léger et durable
TÊTE / JETS / BEC	1 / 2 / 1 pcs
HAUTEUR	1500 mm
MATÉRIAU DU CORPS	acier inoxydable SS304
FINITION	Doré

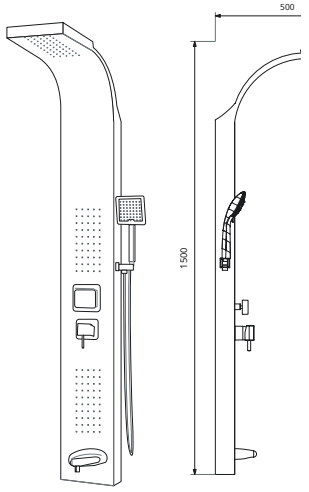

VUE DE RÉFÉRENCE
mm · Référence en perspective · vue latérale

VALA

Dora

Noir et chrome

LA FAMILLE · CINQ PRODUITS

CL1404	Colonne de douche	40
SL4001	Ensemble de douche sur barre	41
WB4003	Ensemble douchette avec support mural	41
TD004	Douche de tête	42
HD004	Douchette	42

Cinq produits coordonnés — colonne de douche, barre de douche coulissante, ensemble avec support mural, douche de tête et douchette — coloris noir et chrome.

CL1404 Voir en ligne ↗



01 — COLONNE DE DOUCHE

Colonne de douche

CL1404 valabath.com ↗

Colonne de douche, coloris noir et chrome : douche de tête, douchette 1 fonction, inverseur à levier en laiton, porte-savon et flexible de douche.

COLONNE
hauteur du tube 960 mm · tube supérieur 300 mm · acier inoxydable SS304

DOUCHE DE TÊTE
230 × 230 mm · ABS

DOUCHETTE
115 × 115 mm · 1 fonction

INVERSEUR ET RACCORDS
Inverseur en laiton · sorties d'eau 1+1 · raccords 3/4 · 1/2

FLEXIBLES
Flexible de douche 1500 mm, 1/2k–1/2 · flexible d'alimentation 700 mm, 1/2k–1/2

FINITION
Noir et chrome

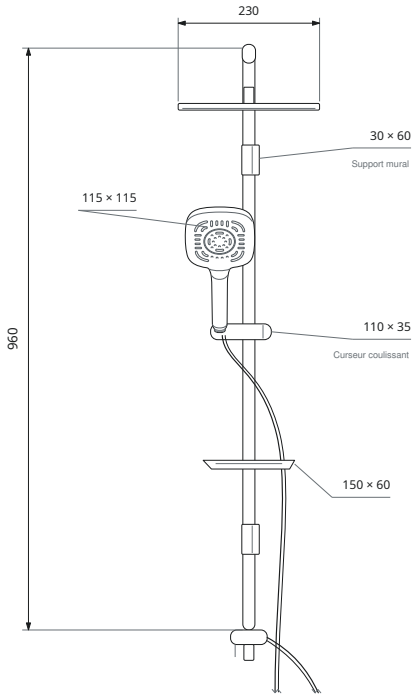

VUE DE RÉFÉRENCE
mm · Disposition de face

960 mm
Du raccord inverseur–tube jusqu'au coude supérieur.

Remarque
Tube supérieur 300 mm et porte-savon 150 × 60 mm.

SL4001 Voir en ligne ↗



02 — BARRE DE DOUCHE COULISSANTE

Ensemble de douche sur barre

SL4001 valabath.com ↗

Ensemble de douche sur barre, coloris noir et chrome : douchette 1 fonction, porte-savon et flexible de douche.

BARRE
tube droit (nominal) 600 mm † · acier inoxydable SS304

DOUCHETTE
115 × 115 mm · 1 fonction

SORTIES D'EAU
1

FLEXIBLE DE DOUCHE
1500 mm · 1/2k–1/2

FINITION
Noir et chrome

† Barre : également indiqué comme « 90 mm · Tube ».

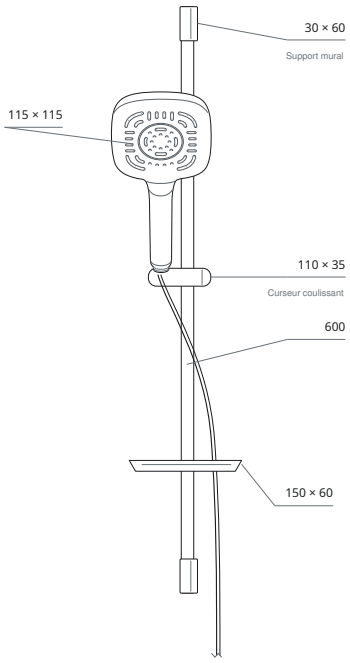

VUE DE RÉFÉRENCE
mm · Disposition de face

600 mm
600 mm concerne le tube droit, pas la distance entre les fixations murales.

Remarque
Porte-savon 150 × 60 mm.

WB4003 Voir en ligne ↗



03 — ENSEMBLE AVEC SUPPORT MURAL

Ensemble douchette avec support mural

WB4003 valabath.com ↗

Ensemble douchette avec support mural, coloris noir et chrome : douchette 1 fonction, support mural et flexible de douche.

DOUCHETTE
115 × 115 mm · 1 fonction

SORTIES D'EAU
1

FLEXIBLE DE DOUCHE
1500 mm · 1/2k–1/2

FINITION
Noir et chrome

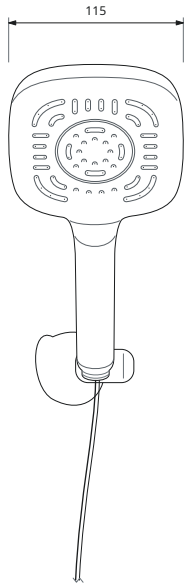

VUE DE RÉFÉRENCE
mm · Vue de référence

115 × 115 mm
115 × 115 mm concerne uniquement la tête, hors longueur de la poignée.

TD004 Voir en ligne ↗



HD004 Voir en ligne ↗



04 — DOUCHE DE TÊTE

Douche de tête

TD004 valabath.com ↗

Douche de tête 230 × 230 mm, coloris noir.

DOUCHE DE TÊTE
230 × 230 mm

MATÉRIAU
ABS

FINITION
Noir

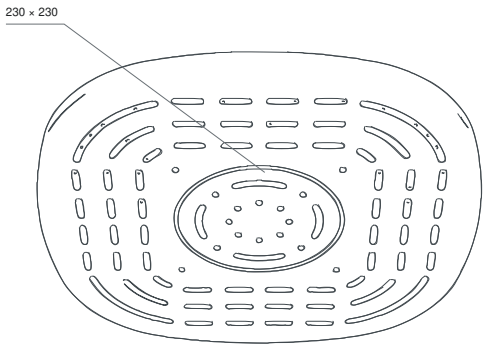

VUE DE RÉFÉRENCE
mm · Vue de référence en perspective · cotes en mm

05 — DOUCHETTE

Douchette

HD004 valabath.com ↗

Douchette 1 fonction 115 × 115 mm, coloris noir.

DOUCHETTE
115 × 115 mm

FONCTIONS
1 fonction

FINITION
Noir

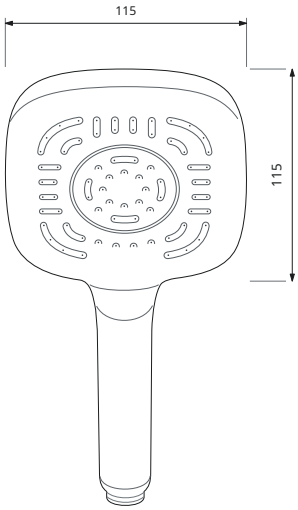

VUE DE RÉFÉRENCE
mm · Vue de référence

115 × 115 mm
115 × 115 mm concerne uniquement la tête, pas la longueur totale de la douchette.



VALA

Dora

Noir et cuivre

LA FAMILLE · CINQ PRODUITS

CL1402	Colonne de douche	44
SL1402	Ensemble de douche sur barre	45
WB4002	Ensemble douchette avec support mural	45
TD002	Douche de tête	46
HD002	Douchette	46

Cinq produits coordonnés — colonne de douche, barre de douche coulissante, ensemble avec support mural, douche de tête et douchette — coloris noir et cuivre.

CL1402 Voir en ligne ↗



01 — COLONNE DE DOUCHE

Colonne de douche

CL1402 valabath.com ↗

Colonne de douche, coloris noir et cuivre : douche de tête, douchette 1 fonction, inverseur à levier en laiton, porte-savon et flexible de douche.

COLONNE
hauteur du tube 960 mm · tube supérieur 300 mm · acier inoxydable SS304

DOUCHE DE TÊTE
230 × 230 mm · ABS

DOUCHETTE
115 × 115 mm · 1 fonction

INVERSEUR ET RACCORDS
Inverseur en laiton · sorties d'eau 1+1 · raccords 3/4 · 1/2

FLEXIBLES
Flexible de douche 1500 mm, 1/2k–1/2 · flexible d'alimentation 700 mm, 1/2k–1/2

FINITION
Noir et cuivre

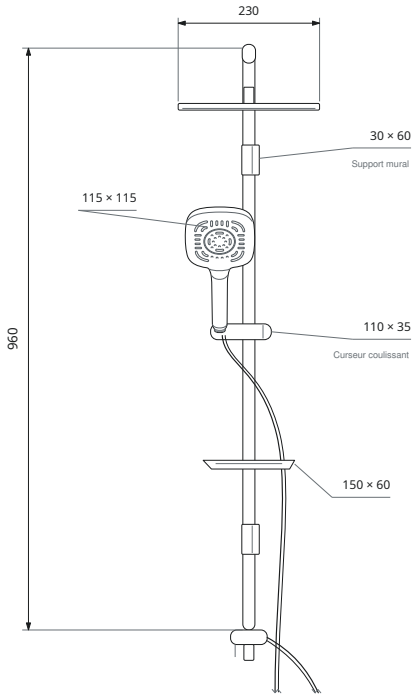

VUE DE RÉFÉRENCE
mm · Disposition de face

960 mm
Du raccord inverseur–tube jusqu'au coude supérieur.

Remarque
Tube supérieur 300 mm et porte-savon 150 × 60 mm.

SL1402 Voir en ligne ↗



02 — BARRE DE DOUCHE COULISSANTE

Ensemble de douche sur barre

SL1402 valabath.com ↗

Ensemble de douche sur barre, coloris noir et cuivre : douchette 1 fonction, porte-savon et flexible de douche.

BARRE
tube droit (nominal) 600 mm · acier inoxydable SS304

DOUCHETTE
115 × 115 mm · 1 fonction

SORTIES D'EAU
1

FLEXIBLE DE DOUCHE
1500 mm · 1/2k–1/2

FINITION
Noir et cuivre

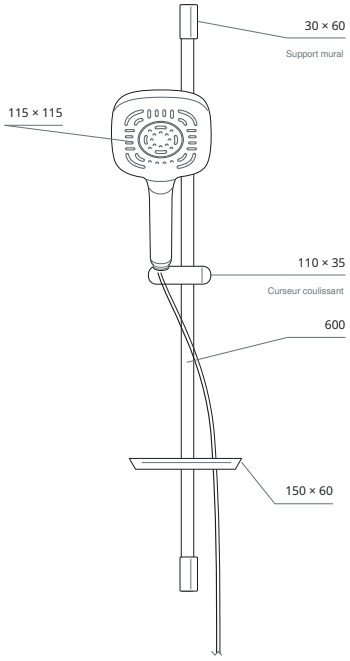

VUE DE RÉFÉRENCE
mm · Disposition de face

600 mm
600 mm concerne le tube droit, pas la distance entre les fixations murales.

Remarque
Porte-savon 150 × 60 mm.

WB4002 Voir en ligne ↗

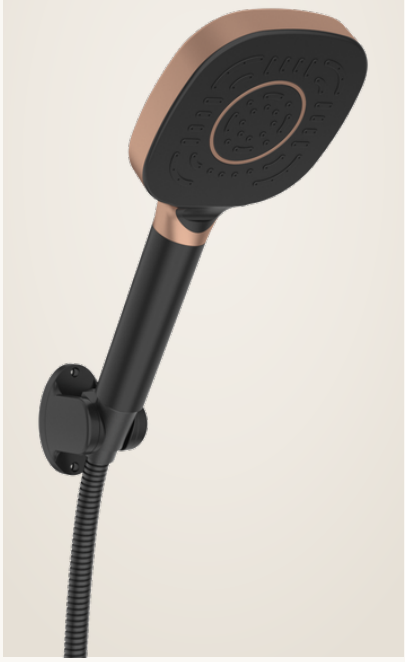

03 — ENSEMBLE AVEC SUPPORT MURAL

Ensemble douchette avec support mural

WB4002 valabath.com ↗

Ensemble douchette avec support mural, coloris noir et cuivre : douchette 1 fonction, support mural et flexible de douche.

DOUCHETTE
115 × 115 mm · 1 fonction

SORTIES D'EAU
1

FLEXIBLE DE DOUCHE
1500 mm · 1/2k–1/2

FINITION
Noir et cuivre

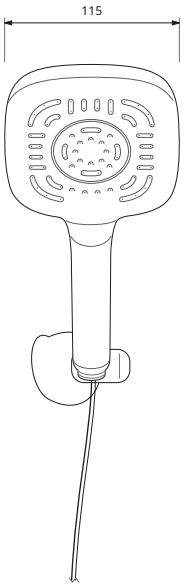

VUE DE RÉFÉRENCE
mm · Vue de référence

115 × 115 mm
115 × 115 mm concerne uniquement la tête, hors longueur de la poignée.

TD002 Voir en ligne ↗



HD002 Voir en ligne ↗



04 — DOUCHE DE TÊTE

Douche de tête

TD002 valabath.com ↗

Douche de tête 230 × 230 mm, coloris noir / Cuivre.

DOUCHE DE TÊTE
230 × 230 mm

MATÉRIAU
ABS

FINITION
Noir / Cuivre

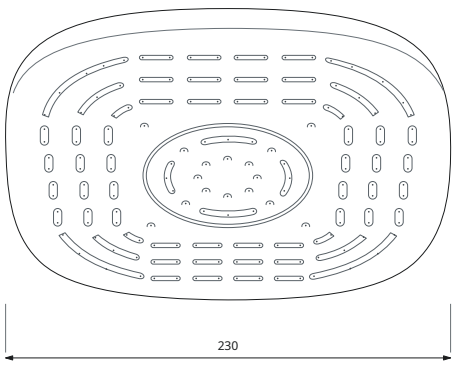

VUE DE RÉFÉRENCE
mm · Vue de référence

230 × 230 mm
230 × 230 mm correspond à la tête ; la vue est tracée d'après la photo du produit.

05 — DOUCHETTE

Douchette

HD002 valabath.com ↗

Douchette 1 fonction 115 × 115 mm, coloris noir / Cuivre.

DOUCHETTE
115 × 115 mm

FONCTIONS
1 fonction

FINITION
Noir / Cuivre

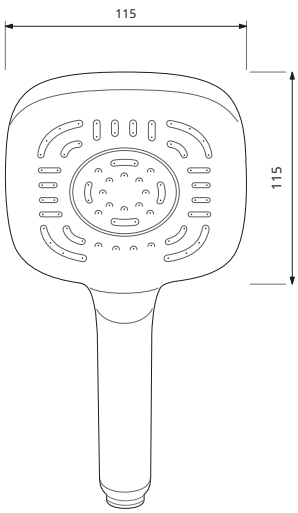

VUE DE RÉFÉRENCE
mm · Vue de référence

115 × 115 mm
115 × 115 mm concerne uniquement la tête, pas la longueur totale de la douchette.

VALA

Dora

Gris et chrome

LA FAMILLE · CINQ PRODUITS

CL1401	Colonne de douche	47
SL1401	Ensemble de douche sur barre	48
WB4006	Ensemble douchette avec support mural	48
TD001	Douche de tête	49
HD001	Douchette	49

Cinq produits coordonnés — colonne de douche, barre de douche coulissante, ensemble avec support mural, douche de tête et douchette — coloris gris et chrome.

CL1401 Voir en ligne ↗



01 — COLONNE DE DOUCHE

Colonne de douche

CL1401 valabath.com ↗

Colonne de douche, coloris gris et chrome : douche de tête, douchette 1 fonction, inverseur à levier en laiton, porte-savon et flexible de douche.

COLONNE
hauteur du tube 960 mm · tube supérieur 300 mm · acier inoxydable SS304

DOUCHE DE TÊTE
230 × 230 mm · ABS

DOUCHETTE
115 × 115 mm · 1 fonction

INVERSEUR ET RACCORDS
Inverseur en laiton · sorties d'eau 1+1 · raccords 3/4 · 1/2

FLEXIBLES
Flexible de douche 1500 mm, 1/2k–1/2 · flexible d'alimentation 700 mm, 1/2k–1/2

FINITION
Gris et chrome

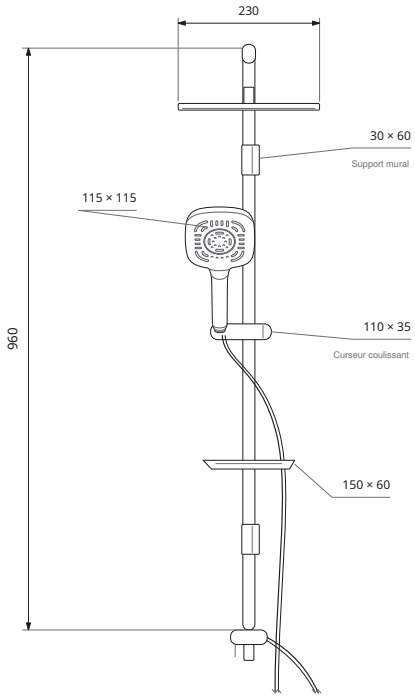

VUE DE RÉFÉRENCE
mm · Disposition de face

960 mm
Du raccord inverseur–tube jusqu'au coude supérieur.

Remarque
Tube supérieur 300 mm et porte-savon 150 × 60 mm.

SL1401 Voir en ligne ↗



02 — BARRE DE DOUCHE COULISSANTE

Ensemble de douche sur barre

SL1401 valabath.com ↗

Ensemble de douche sur barre, coloris gris et chrome : douchette 1 fonction, porte-savon et flexible de douche.

BARRE
tube droit (nominal) 600 mm · acier inoxydable SS304

DOUCHETTE
115 × 115 mm · 1 fonction

SORTIES D'EAU
1

FLEXIBLE DE DOUCHE
1500 mm · 1/2k–1/2

FINITION
Gris et chrome

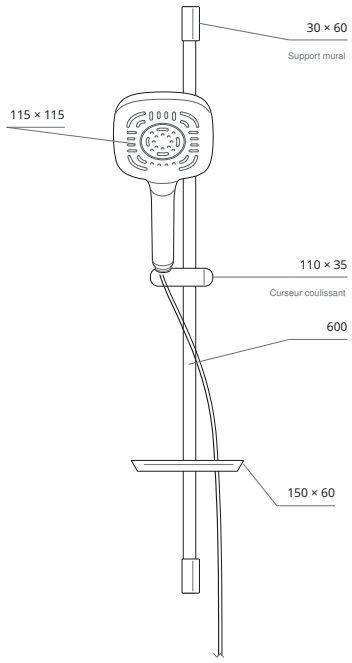

VUE DE RÉFÉRENCE
mm · Disposition de face

600 mm
600 mm concerne le tube droit, pas la distance entre les fixations murales.

Remarque
Porte-savon 150 × 60 mm.

WB4006 Voir en ligne ↗



03 — ENSEMBLE AVEC SUPPORT MURAL

Ensemble douchette avec support mural

WB4006 valabath.com ↗

Ensemble douchette avec support mural, coloris gris et chrome : douchette 1 fonction, support mural et flexible de douche.

DOUCHETTE
115 × 115 mm · 1 fonction

SORTIES D'EAU
1

FLEXIBLE DE DOUCHE
1500 mm · 1/2k–1/2

FINITION
Gris et chrome

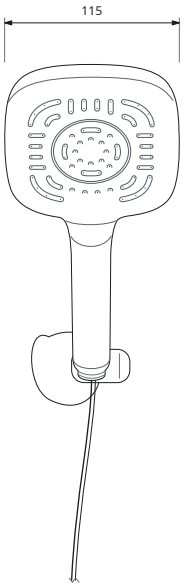

VUE DE RÉFÉRENCE
mm · Vue de référence

115 × 115 mm
115 × 115 mm concerne uniquement la tête, hors longueur de la poignée.

TD001 Voir en ligne ↗

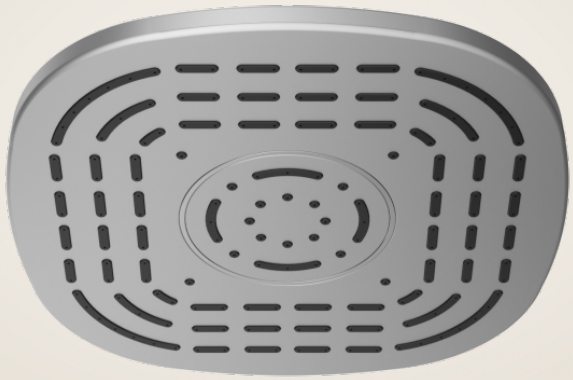

HD001 Voir en ligne ↗



04 — DOUCHE DE TÊTE

Douche de tête

TD001 valabath.com ↗

Douche de tête 230 × 230 mm, coloris gris.

DOUCHE DE TÊTE
230 × 230 mm

MATÉRIAU
ABS

FINITION
Gris

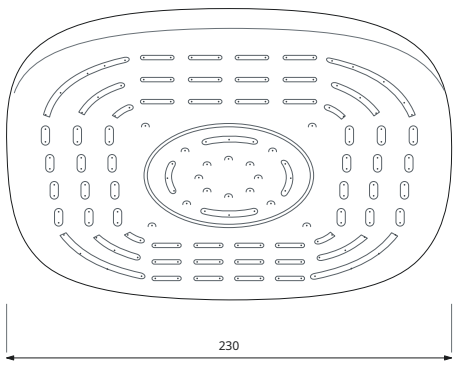

VUE DE RÉFÉRENCE
mm · Vue de référence

230 × 230 mm
230 × 230 mm correspond à la tête ; la vue est tracée d'après la photo du produit.

05 — DOUCHETTE

Douchette

HD001 valabath.com ↗

Douchette 1 fonction 115 × 115 mm, coloris gris.

DOUCHETTE
115 × 115 mm

FONCTIONS
1 fonction

FINITION
Gris

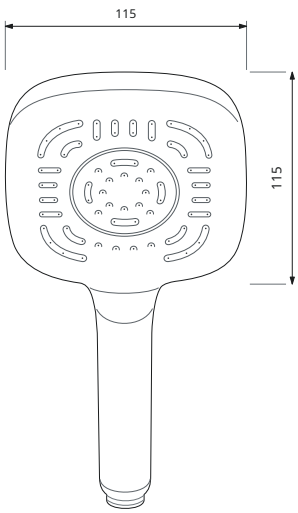

VUE DE RÉFÉRENCE
mm · Vue de référence

115 × 115 mm
115 × 115 mm concerne uniquement la tête, pas la longueur totale de la douchette.

VALA

Dora

Blanc et chrome

LA FAMILLE · CINQ PRODUITS

CL1406	Colonne de douche	50
SL1406	Ensemble de douche sur barre	51
WB4005	Ensemble douchette avec support mural	51
TD006	Douche de tête	52
HD006	Douchette	52

Cinq produits coordonnés — colonne de douche, barre de douche coulissante, ensemble avec support mural, douche de tête et douchette — coloris blanc et chrome.

CL1406 Voir en ligne ↗



01 — COLONNE DE DOUCHE

Colonne de douche

CL1406 valabath.com ↗

Colonne de douche, coloris blanc et chrome : douche de tête, douchette 1 fonction, inverseur à levier en laiton, porte-savon et flexible de douche.

COLONNE
hauteur du tube 960 mm · tube supérieur 300 mm · acier inoxydable SS304

DOUCHE DE TÊTE
230 × 230 mm · ABS

DOUCHETTE
115 × 115 mm · 1 fonction

INVERSEUR ET RACCORDS
Inverseur en laiton · sorties d'eau 1+1 · raccords 3/4 · 1/2

FLEXIBLES
Flexible de douche 1500 mm, 1/2k–1/2 · flexible d'alimentation 700 mm, 1/2k–1/2

FINITION
Blanc et chrome

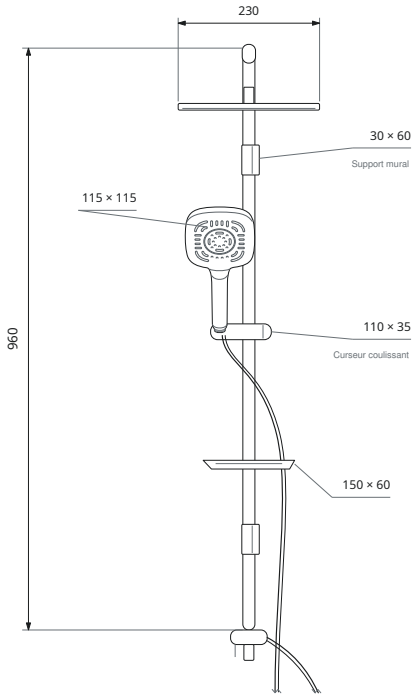

VUE DE RÉFÉRENCE
mm · Disposition de face

960 mm
Du raccord inverseur–tube jusqu'au coude supérieur.

Remarque
Tube supérieur 300 mm et porte-savon 150 × 60 mm.

SL1406 Voir en ligne ↗



02 — BARRE DE DOUCHE COULISSANTE

Ensemble de douche sur barre

SL1406 valabath.com ↗

Ensemble de douche sur barre, coloris blanc et chrome : douchette 1 fonction, porte-savon et flexible de douche.

BARRE
tube droit (nominal) 600 mm · acier inoxydable SS304

DOUCHETTE
115 × 115 mm · 1 fonction

SORTIES D'EAU
1

FLEXIBLE DE DOUCHE
1500 mm · 1/2k–1/2

FINITION
Blanc et chrome

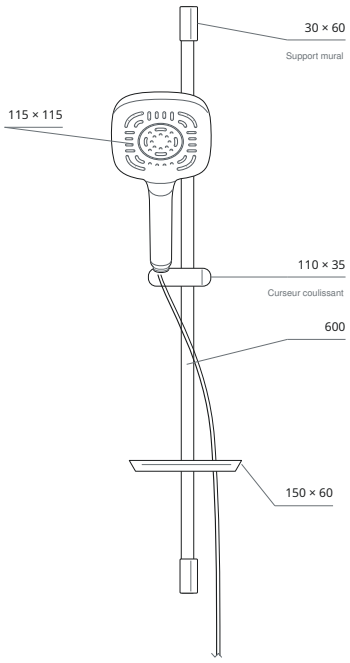

VUE DE RÉFÉRENCE
mm · Disposition de face

600 mm
600 mm concerne le tube droit, pas la distance entre les fixations murales.

Remarque
Porte-savon 150 × 60 mm.

WB4005 Voir en ligne ↗



03 — ENSEMBLE AVEC SUPPORT MURAL

Ensemble douchette avec support mural

WB4005 valabath.com ↗

Ensemble douchette avec support mural, coloris blanc et chrome : douchette 1 fonction, support mural et flexible de douche.

DOUCHETTE
115 × 115 mm · 1 fonction

SORTIES D'EAU
1

FLEXIBLE DE DOUCHE
1500 mm · 1/2k–1/2

FINITION
Blanc et chrome

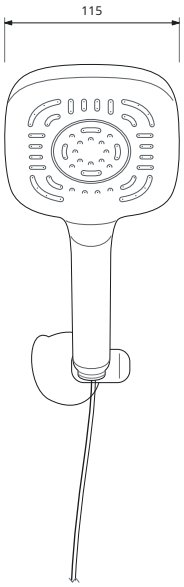

VUE DE RÉFÉRENCE
mm · Vue de référence

115 × 115 mm
115 × 115 mm concerne uniquement la tête, hors longueur de la poignée.

TD006 Voir en ligne ↗



HD006 Voir en ligne ↗



04 — DOUCHE DE TÊTE

Douche de tête

TD006 valabath.com ↗

Douche de tête 230 × 230 mm, coloris blanc.

DOUCHE DE TÊTE
230 × 230 mm

MATÉRIAU
ABS

FINITION
Blanc

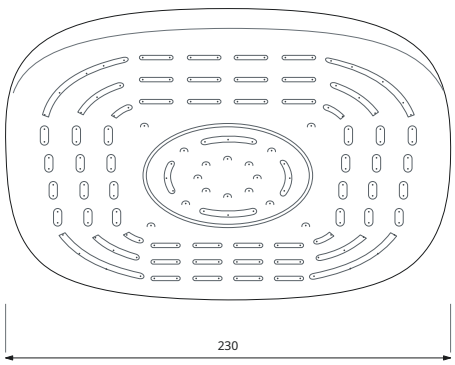

VUE DE RÉFÉRENCE
mm · Vue de référence

230 × 230 mm
230 × 230 mm correspond à la tête ; la vue est tracée d'après la photo du produit.

05 — DOUCHETTE

Douchette

HD006 valabath.com ↗

Douchette 1 fonction 115 × 115 mm, coloris blanc.

DOUCHETTE
115 × 115 mm

FONCTIONS
1 fonction

FINITION
Blanc

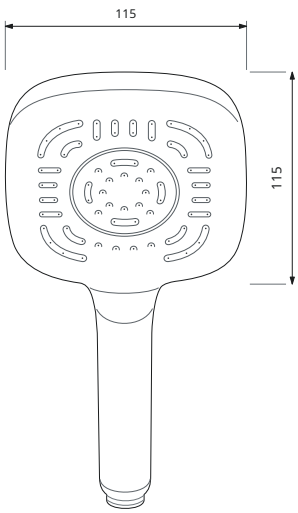

VUE DE RÉFÉRENCE
mm · Vue de référence

115 × 115 mm
115 × 115 mm concerne uniquement la tête, pas la longueur totale de la douchette.



VALA

Dora

Blanc et doré

LA FAMILLE · CINQ PRODUITS

CL1407	Colonne de douche	54
SL4004	Ensemble de douche sur barre	55
WB4007	Ensemble douchette avec support mural	55
TD007	Douche de tête	56
HD007	Douchette	56

Cinq produits coordonnés — colonne de douche, barre de douche coulissante, ensemble avec support mural, douche de tête et douchette — coloris blanc et doré.

CL1407 Voir en ligne ↗

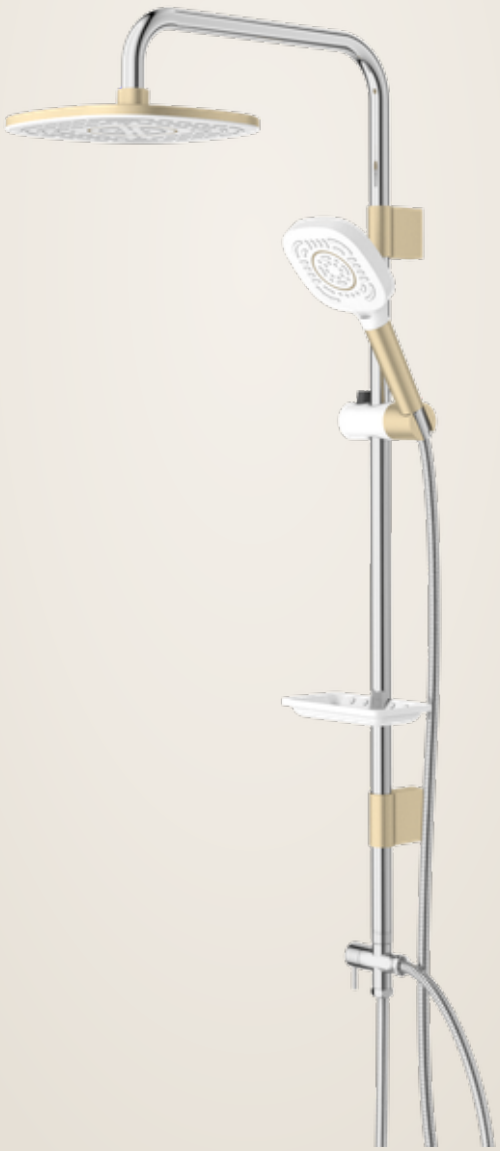

01 — COLONNE DE DOUCHE

Colonne de douche

CL1407 valabath.com ↗

Colonne de douche, coloris blanc / Doré / Chrome : douche de tête, douchette 1 fonction, inverseur à levier en laiton, porte-savon et flexible de douche.

COLONNE
hauteur du tube 960 mm · tube supérieur 300 mm · acier inoxydable SS304

DOUCHE DE TÊTE
230 × 230 mm · ABS

DOUCHETTE
115 × 115 mm · 1 fonction

INVERSEUR ET RACCORDS
Inverseur en laiton · sorties d'eau 1+1 · raccords 3/4 · 1/2

FLEXIBLES
Flexible de douche 1500 mm, 1/2k–1/2 · flexible d'alimentation 700 mm, 1/2k–1/2

FINITION
Blanc / Doré / Chrome

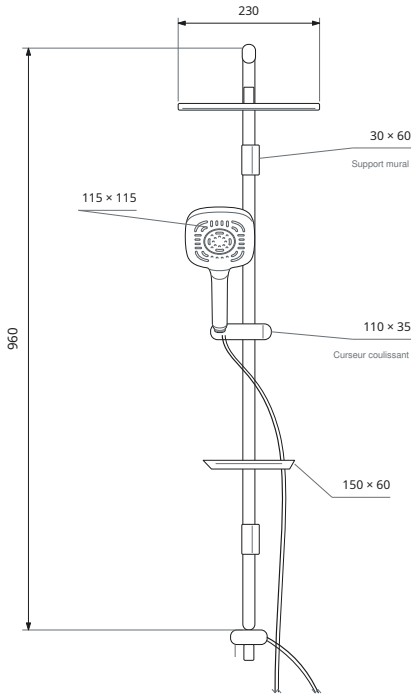

VUE DE RÉFÉRENCE
mm · Disposition de face

960 mm
Du raccord inverseur–tube jusqu'au coude supérieur.

Remarque
Tube supérieur 300 mm et porte-savon 150 × 60 mm.

SL4004 Voir en ligne ↗



02 — BARRE DE DOUCHE COULISSANTE

Ensemble de douche sur barre

SL4004 valabath.com ↗

Ensemble de douche sur barre, coloris blanc / Doré / Chrome : douchette 1 fonction, porte-savon et flexible de douche.

BARRE
tube droit (nominal) 600 mm · acier inoxydable SS304

DOUCHETTE
115 × 115 mm · 1 fonction

SORTIES D'EAU
1

FLEXIBLE DE DOUCHE
1500 mm · 1/2k–1/2

FINITION
Blanc / Doré / Chrome

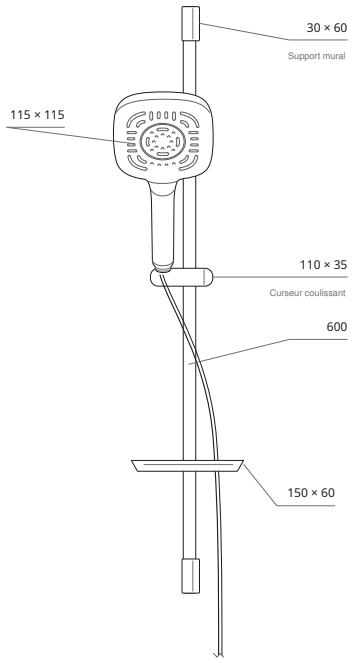

VUE DE RÉFÉRENCE
mm · Disposition de face

600 mm
600 mm concerne le tube droit, pas la distance entre les fixations murales.

Remarque
Porte-savon 150 × 60 mm.

WB4007 Voir en ligne ↗



03 — ENSEMBLE AVEC SUPPORT MURAL

Ensemble douchette avec support mural

WB4007 valabath.com ↗

Ensemble douchette avec support mural, coloris blanc / Doré / Chrome : douchette 1 fonction, support mural et flexible de douche.

DOUCHETTE
115 × 115 mm · 1 fonction

SORTIES D'EAU
1

FLEXIBLE DE DOUCHE
1500 mm · 1/2k–1/2

FINITION
Blanc / Doré / Chrome

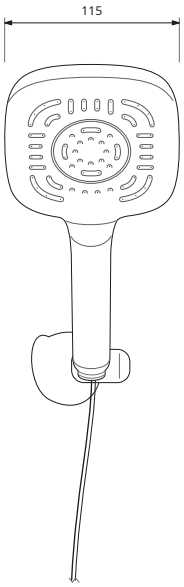

VUE DE RÉFÉRENCE
mm · Vue de référence

115 × 115 mm
115 × 115 mm concerne uniquement la tête, hors longueur de la poignée.

TD007 Voir en ligne ↗

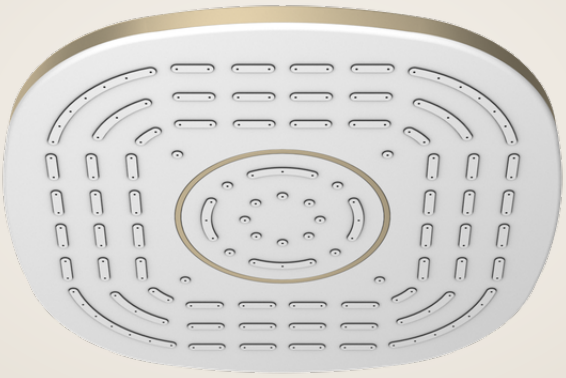

HD007 Voir en ligne ↗



04 — DOUCHE DE TÊTE

Douche de tête

TD007 valabath.com ↗

Douche de tête 230 × 230 mm, coloris blanc / Doré.

DOUCHE DE TÊTE
230 × 230 mm

MATÉRIAU
ABS

FINITION
Blanc / Doré

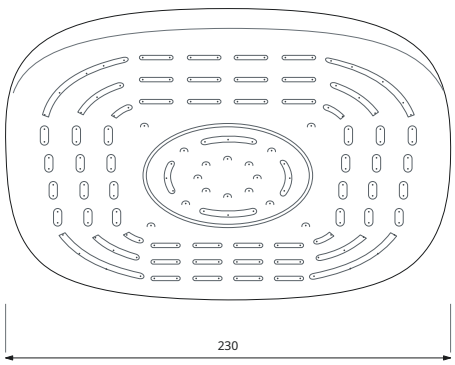

VUE DE RÉFÉRENCE
mm · Vue de référence

230 × 230 mm
230 × 230 mm correspond à la tête ; la vue est tracée d'après la photo du produit.

05 — DOUCHETTE

Douchette

HD007 valabath.com ↗

Douchette 1 fonction 115 × 115 mm, coloris blanc / Doré.

DOUCHETTE
115 × 115 mm

FONCTIONS
1 fonction

FINITION
Blanc / Doré

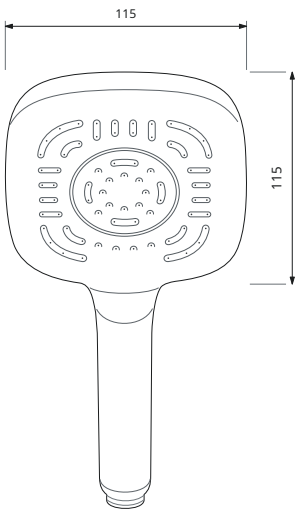

VUE DE RÉFÉRENCE
mm · Vue de référence

115 × 115 mm
115 × 115 mm concerne uniquement la tête, pas la longueur totale de la douchette.

VALA

Dora

Full Black

LA FAMILLE · CINQ PRODUITS

CL1405	Colonne de douche	57
SL4003	Ensemble de douche sur barre	58
WB4001	Ensemble douchette avec support mural	58
TD005	Douche de tête	59
HD005	Douchette	59

Cinq produits coordonnés, un profil de tête carré adouci, une finition Full Black (« Soft black »).

CL1405 Voir en ligne ↗



01 — COLONNE DE DOUCHE

Colonne de douche

CL1405 valabath.com ↗

Douche de tête 230 mm et douchette 115 mm 1 fonction sur colonne en acier inoxydable SS304, avec inverseur à levier en laiton.

COLONNE
hauteur du tube 960 mm · tube supérieur 300 mm · acier inoxydable SS304

DOUCHE DE TÊTE
tête 230 × 230 mm · ABS

DOUCHETTE
tête 115 × 115 mm · ABS · 1 fonction

INVERSEUR ET RACCORDS
Inverseur à levier en laiton · sorties d'eau 1 + 1 · raccords 3/4 · 1/2

FLEXIBLES
Flexible de douche 1500 mm, 1/2k–1/2 · flexible d'alimentation 700 mm, 1/2k–1/2

CONTENU DU SET
Douche de tête, douchette, porte-savon, flexible de douche

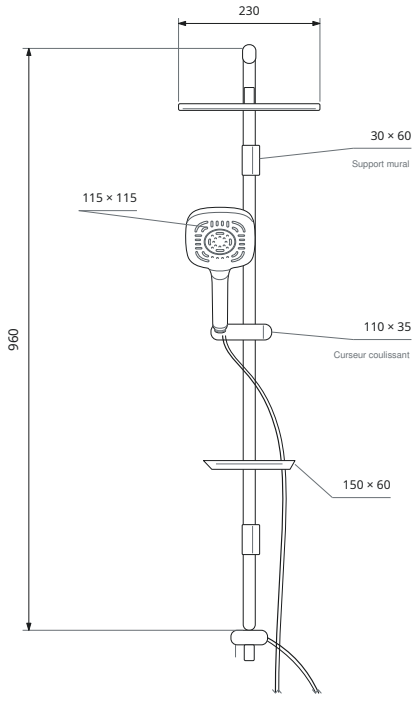

VUE DE RÉFÉRENCE
mm · Disposition de face · image

960 mm
Mesuré du raccord inverseur–tube jusqu'au coude supérieur. Ce n'est pas la hauteur totale installée.

Cotes du dessin
Porte-savon 150 × 60 · curseur coulissant 110 × 35 · support mural 30 × 60 mm.

SL4003 Voir en ligne ↗



02 — BARRE DE DOUCHE COULISSANTE

Ensemble de douche sur barre

SL4003 valabath.com ↗

Barre de 600 mm en acier inoxydable SS304 avec curseur coulissant, douchette Dora 115 mm 1 fonction, porte-savon et flexible tressé de 1500 mm.

BARRE
tube droit (nominal) 600 mm · acier inoxydable SS304

DOUCHETTE
tête 115 × 115 mm · ABS · 1 fonction · sorties d'eau 1

FLEXIBLE DE DOUCHE
1500 mm, 1/2k–1/2 · tuyau intérieur EPDM, tresse extérieure SS304 à double sertissage

CONTENU DU SET
Barre, curseur coulissant, douchette, porte-savon, flexible de douche

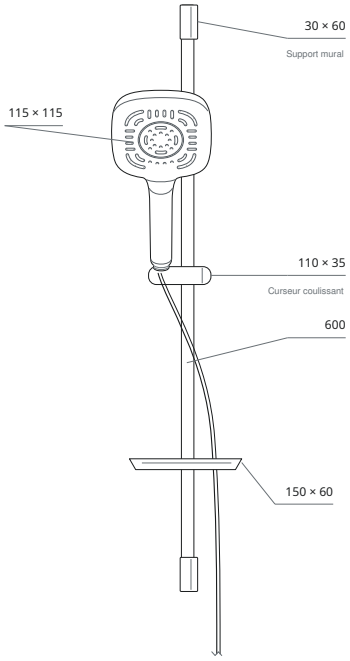

VUE DE RÉFÉRENCE
mm · Disposition de face · image

600 mm
Longueur du tube droit, pas la distance entre les fixations murales.

WB4001 Voir en ligne ↗



03 — ENSEMBLE AVEC SUPPORT MURAL

Ensemble douchette avec support mural

WB4001 valabath.com ↗

L'ensemble Dora compact pour installation sur support fixe : douchette 115 mm 1 fonction, support mural et flexible tressé à double sertissage de 1500 mm.

DOUCHETTE
tête 115 × 115 mm · ABS · 1 fonction · sorties d'eau 1

FLEXIBLE DE DOUCHE
1500 mm, 1/2k–1/2 · tuyau intérieur EPDM, tresse extérieure SS304 à double sertissage

SUPPORT MURAL
Fourni avec l'ensemble

CONTENU DU SET
Douchette, support mural, flexible de douche

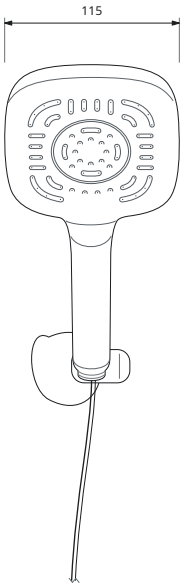

VUE DE RÉFÉRENCE
mm · Disposition de face · image

115 mm
Largeur de la tête uniquement ; hors longueur de la poignée.

TD005 Voir en ligne ↗



HD005 Voir en ligne ↗



04 — DOUCHE DE TÊTE

Douche de tête

TD005 valabath.com ↗

La douche de tête Dora 230 mm, livrée seule (tête uniquement).

DIMENSIONS DE LA TÊTE
230 × 230 mm · ABS

CONTENU
Tête seule — colonne, bras, douchette, support et flexible non indiqués comme fournis

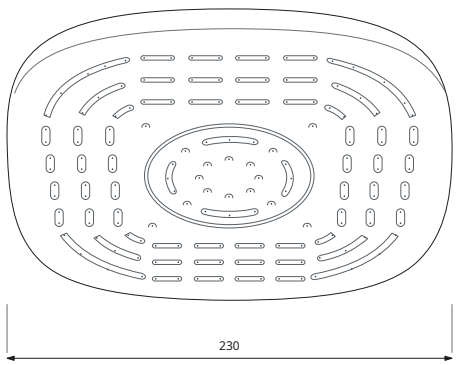

VUE DE RÉFÉRENCE
mm · Vue de référence en perspective

230 mm
Dimensions de la tête. Vue tracée d'après la photo du produit.

05 — DOUCHETTE

Douchette

HD005 valabath.com ↗

La douchette Dora 115 mm 1 fonction, livrée seule (douchette uniquement).

DIMENSIONS DE LA TÊTE
115 × 115 mm · ABS · 1 fonction

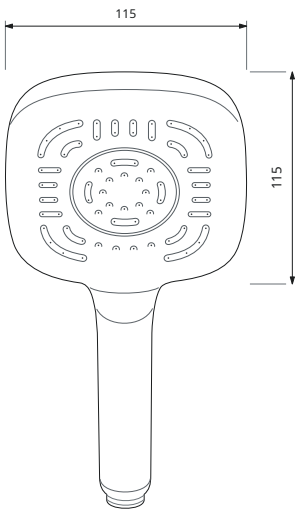

VUE DE RÉFÉRENCE
mm · Vue de référence de face

115 mm
Tête uniquement, pas la longueur totale de la douchette.



VALA Carre *Full Chrome*

VALA

Carre

Full Chrome

LA FAMILLE · CINQ PRODUITS

CL1011	Colonne de douche	61
SL2010	Ensemble de douche sur barre	62
WB3008	Ensemble douchette avec support mural	62
TD014	Douche de tête	63
HD014	Douchette	63

Cinq produits coordonnés — colonne de douche, barre de douche coulissante, ensemble avec support mural, douche de tête et douchette — coloris full Chrome.

CL1011 Voir en ligne ↗



01 — COLONNE DE DOUCHE

Colonne de douche

CL1011 valabath.com ↗

Colonne de douche, coloris chrome : douche de tête, douchette 1 fonction, inverseur à levier en laiton, porte-savon et flexible de douche.

COLONNE
tube (nominal) 960 mm

DOUCHE DE TÊTE
225 × 225 mm · ABS †

DOUCHETTE
95 × 100 mm · 1 fonction

INVERSEUR ET RACCORDS
Inverseur en laiton · sorties d'eau 1+1

FLEXIBLES
Flexible de douche 1500 mm, 1/2k–1/2 · flexible d'alimentation 700 mm, 1/2k–1/2

FINITION
Chrome

† Douche de tête : également indiqué comme « 230 mm · Douche de tête · Chrome ».

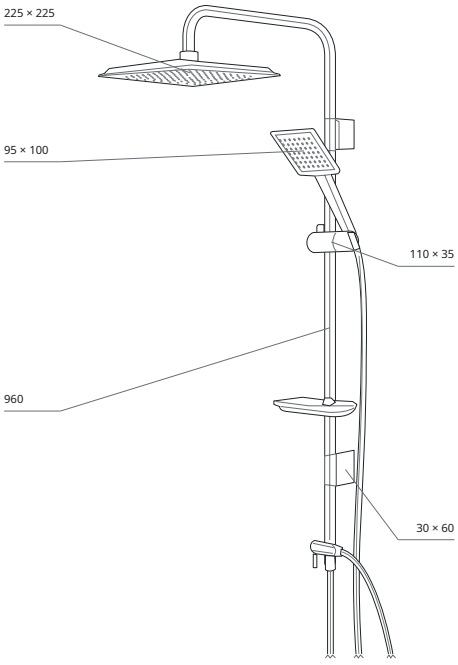

VUE DE RÉFÉRENCE
mm · Vue de référence en perspective

SL2010 Voir en ligne ↗



02 — BARRE DE DOUCHE COULISSANTE

Ensemble de douche sur barre

SL2010 valabath.com ↗

Ensemble de douche sur barre, coloris chrome : douchette 1 fonction, porte-savon et flexible de douche.

BARRE
tube droit 600 mm

DOUCHETTE
95 × 100 mm · 1 fonction

SORTIES D'EAU
1

FLEXIBLE DE DOUCHE
1500 mm · 1/2k–1/2

FINITION
Chrome

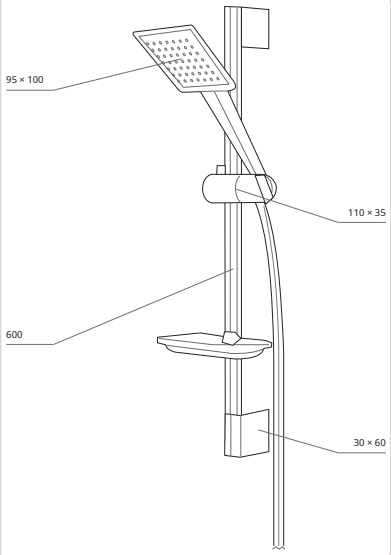

VUE DE RÉFÉRENCE
mm · Vue de référence en perspective

WB3008 Voir en ligne ↗



03 — ENSEMBLE AVEC SUPPORT MURAL

Ensemble douchette avec support mural

WB3008 valabath.com ↗

Ensemble douchette avec support mural, coloris chrome : douchette 1 fonction, support mural et flexible de douche.

DOUCHETTE
95 × 100 mm · 1 fonction

SORTIES D'EAU
1

FLEXIBLE DE DOUCHE
1500 mm · 1/2k–1/2

FINITION
Chrome

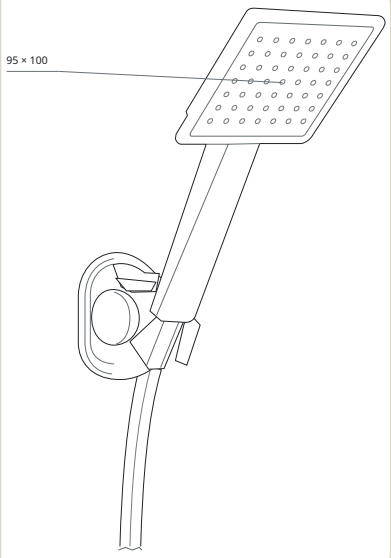

VUE DE RÉFÉRENCE
mm · Vue de référence en perspective

TD014 Voir en ligne ↗

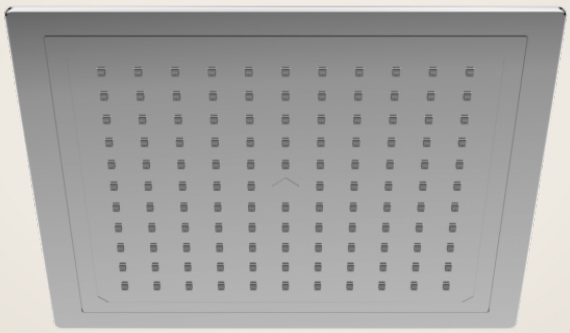

HD014 Voir en ligne ↗

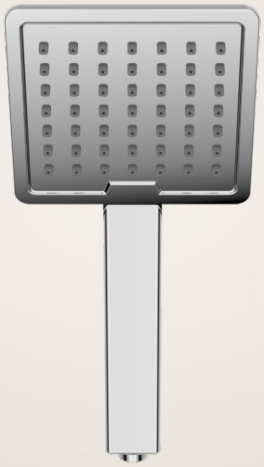

04 — DOUCHE DE TÊTE

Douche de tête

TD014 valabath.com ↗

Douche de tête 225 × 225 mm, coloris chrome.

DOUCHE DE TÊTE
225 × 225 mm · ABS †

FINITION
Chrome

† Douche de tête : également indiqué comme « 230 mm · Douche de tête · Chrome ».

05 — DOUCHETTE

Douchette

HD014 valabath.com ↗

Douchette 1 fonction 95 × 100 mm, coloris chrome.

DOUCHETTE
95 × 100 mm · 1 fonction

FINITION
Chrome

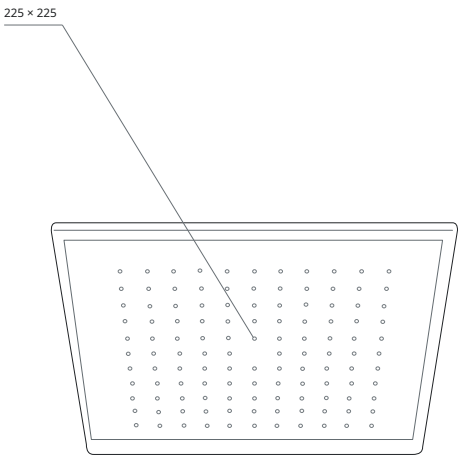

VUE DE RÉFÉRENCE
mm · Vue de référence
en perspective

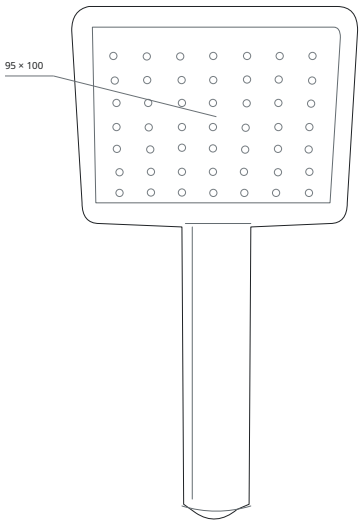

VUE DE RÉFÉRENCE
mm · Vue de référence
en perspective

VALA

Carre

Chrome et noir

LA FAMILLE · CINQ PRODUITS

CL1002	Colonne de douche	64
SL2003	Ensemble de douche sur barre	65
WB3002	Ensemble douchette avec support mural	65
TD009	Douche de tête	66
HD009	Douchette	66

Cinq produits coordonnés — colonne de douche, barre de douche coulissante, ensemble avec support mural, douche de tête et douchette — coloris chrome et noir.

CL1002 Voir en ligne ↗



01 — COLONNE DE DOUCHE

Colonne de douche

CL1002 valabath.com ↗

Colonne de douche, coloris chrome et noir : douche de tête, douchette 1 fonction, inverseur à levier en laiton, porte-savon et flexible de douche.

COLONNE
tube (nominal) 960 mm

DOUCHE DE TÊTE
225 × 225 mm · ABS †

DOUCHETTE
95 × 100 mm · 1 fonction

INVERSEUR ET RACCORDS
Inverseur en laiton · sorties d'eau 1+1

FLEXIBLES
Flexible de douche 1500 mm, 1/2k–1/2 · flexible d'alimentation 700 mm, 1/2k–1/2

FINITION
Chrome et noir

† Douche de tête : également indiqué comme « 230 mm · Douche de tête · Chrome / Noir ».

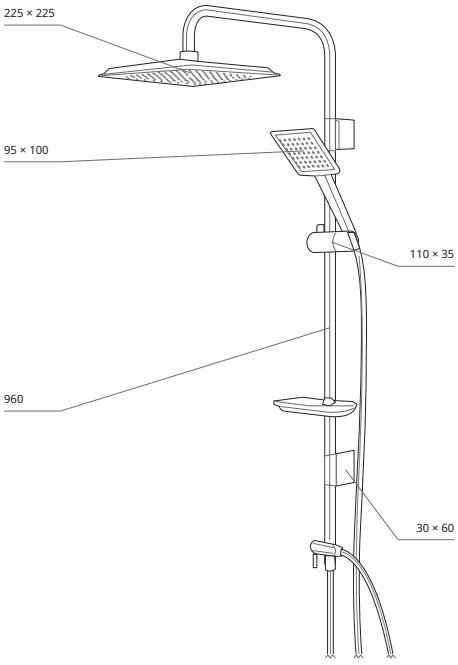

VUE DE RÉFÉRENCE
mm · Vue de référence en perspective

SL2003 Voir en ligne ↗



02 — BARRE DE DOUCHE COULISSANTE

Ensemble de douche sur barre

SL2003 valabath.com ↗

Ensemble de douche sur barre, coloris chrome et noir : douchette 1 fonction, porte-savon et flexible de douche.

BARRE
tube droit 600 mm

DOUCHETTE
95 × 100 mm · 1 fonction

SORTIES D'EAU
1

FLEXIBLE DE DOUCHE
1500 mm · 1/2k–1/2

FINITION
Chrome et noir

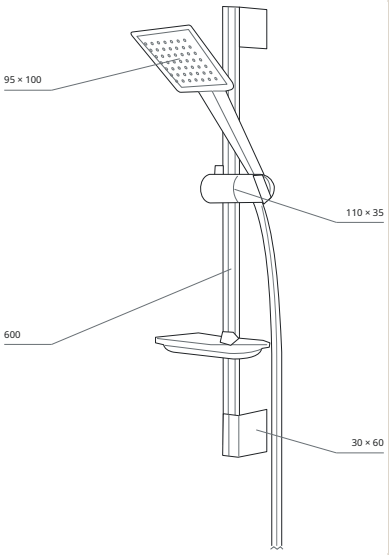

VUE DE RÉFÉRENCE
mm · Vue de référence en perspective

WB3002 Voir en ligne ↗



03 — ENSEMBLE AVEC SUPPORT MURAL

Ensemble douchette avec support mural

WB3002 valabath.com ↗

Ensemble douchette avec support mural, coloris chrome et noir : douchette 1 fonction, support mural et flexible de douche.

DOUCHETTE
95 × 100 mm · 1 fonction

SORTIES D'EAU
1

FLEXIBLE DE DOUCHE
1500 mm · 1/2k–1/2

FINITION
Chrome et noir

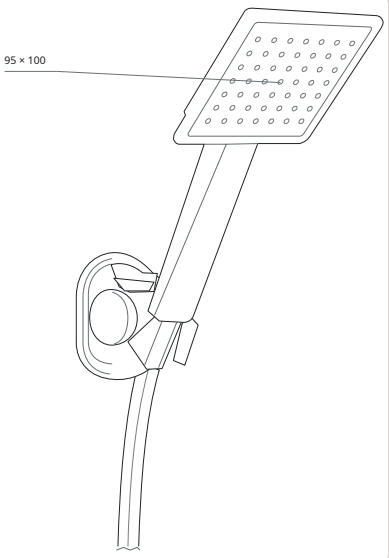

VUE DE RÉFÉRENCE
mm · Vue de référence en perspective

TD009 Voir en ligne ↗

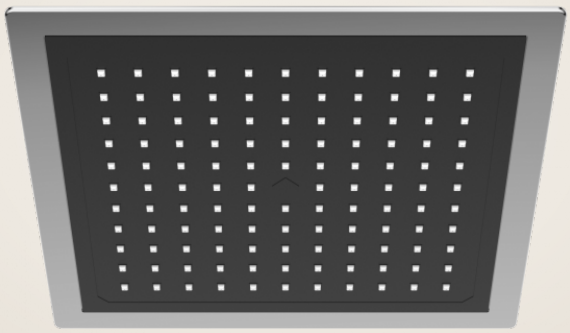

HD009 Voir en ligne ↗

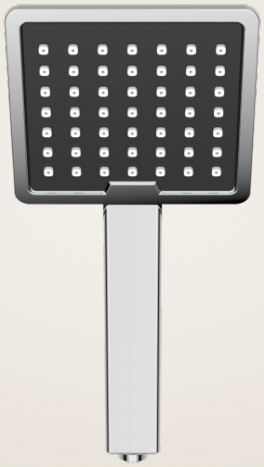

04 — DOUCHE DE TÊTE

Douche de tête

TD009 valabath.com ↗

Douche de tête 225 × 225 mm, coloris chrome / Noir.

DOUCHE DE TÊTE
225 × 225 mm · ABS †

FINITION
Chrome / Noir

† Douche de tête : également indiqué comme « 230 mm · Douche de tête · Chrome / Noir ».

05 — DOUCHETTE

Douchette

HD009 valabath.com ↗

Douchette 1 fonction 95 × 100 mm, coloris chrome / Noir.

DOUCHETTE
95 × 100 mm · 1 fonction

FINITION
Chrome / Noir

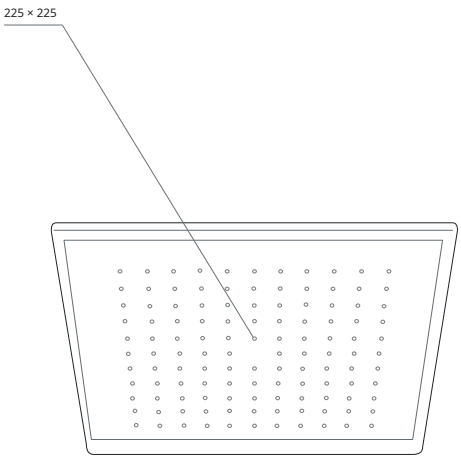

VUE DE RÉFÉRENCE
mm · Vue de référence
en perspective

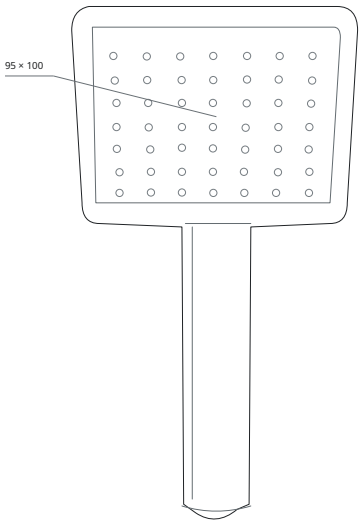

VUE DE RÉFÉRENCE
mm · Vue de référence
en perspective

VALA

Carre

Chrome et blanc

LA FAMILLE · CINQ PRODUITS

CL1003	Colonne de douche	67
SL2009	Ensemble de douche sur barre	68
WB3001	Ensemble douchette avec support mural	68
TD013	Douche de tête	69
HD013	Douchette	69

Cinq produits coordonnés — colonne de douche, barre de douche coulissante, ensemble avec support mural, douche de tête et douchette — coloris chrome et blanc.

CL1003 Voir en ligne ↗



01 — COLONNE DE DOUCHE

Colonne de douche

CL1003 valabath.com ↗

Colonne de douche, coloris chrome et blanc : douche de tête, douchette 1 fonction, inverseur à levier en laiton, porte-savon et flexible de douche.

COLONNE hauteur du tube 960 mm	DOUCHE DE TÊTE 230 mm
DOUCHETTE 95 mm	FONCTIONS 1
INVERSEUR ET RACCORDS Inverseur en laiton	FLEXIBLE DE DOUCHE Chrome
PORTE-SAVON Chrome	FINITION Chrome et blanc

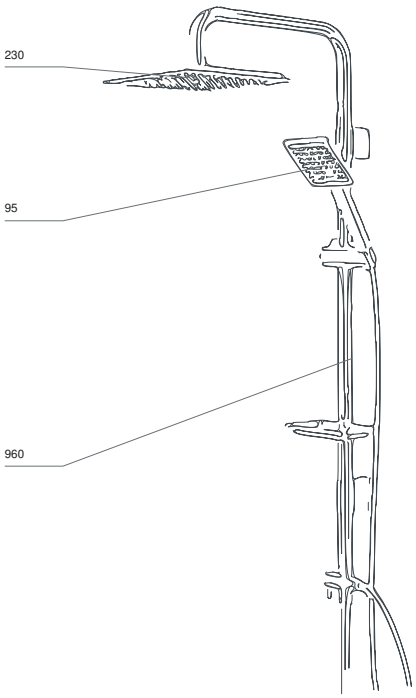

VUE DE RÉFÉRENCE

mm · Vue de référence en perspective · cotes en mm

SL2009 Voir en ligne ↗



02 — BARRE DE DOUCHE COULISSANTE

Ensemble de douche sur barre

SL2009 valabath.com ↗

Ensemble de douche sur barre, coloris chrome et blanc : douchette 1 fonction, porte-savon et flexible de douche.

BARRE
hauteur du tube 600 mm

DOUCHETTE
95 mm

FONCTIONS
1

FLEXIBLE DE DOUCHE
Chrome

PORTE-SAVON
Chrome

FINITION
Chrome et blanc

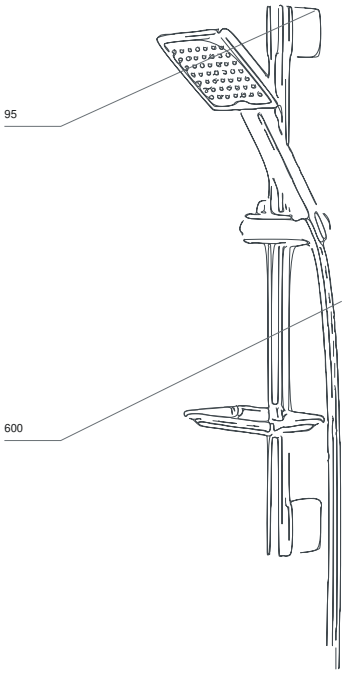

VUE DE RÉFÉRENCE
mm · Vue de référence en perspective · cotes en mm

WB3001 Voir en ligne ↗



03 — ENSEMBLE AVEC SUPPORT MURAL

Ensemble douchette avec support mural

WB3001 valabath.com ↗

Ensemble douchette avec support mural, coloris chrome et blanc : douchette 1 fonction, support mural et flexible de douche.

DOUCHETTE
95 mm

FONCTIONS
1

FLEXIBLE DE DOUCHE
Chrome

SUPPORT MURAL
Chrome

FINITION
Chrome et blanc

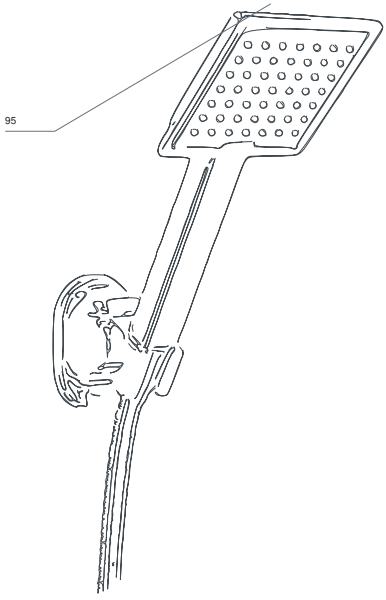

VUE DE RÉFÉRENCE
mm · Vue de référence en perspective · cotes en mm

TD013 Voir en ligne ↗

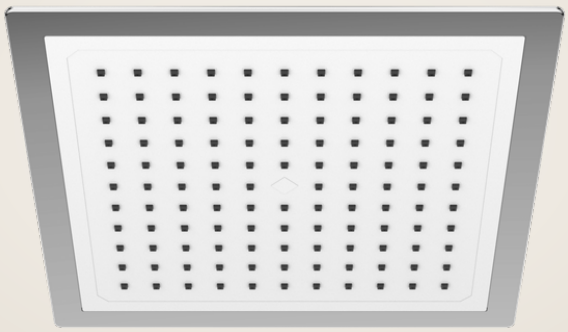

HD013 Voir en ligne ↗

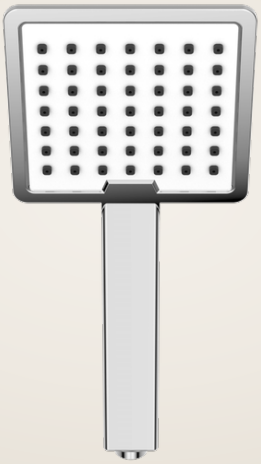

04 — DOUCHE DE TÊTE

Douche de tête

TD013 valabath.com ↗

Douche de tête 230 mm, coloris chrome / Blanc.

DOUCHE DE TÊTE
230 mm

FINITION
Chrome / Blanc

05 — DOUCHETTE

Douchette

HD013 valabath.com ↗

Douchette 1 fonction 95 mm, coloris chrome / Blanc.

DOUCHETTE
95 mm

FONCTIONS
1

FINITION
Chrome / Blanc

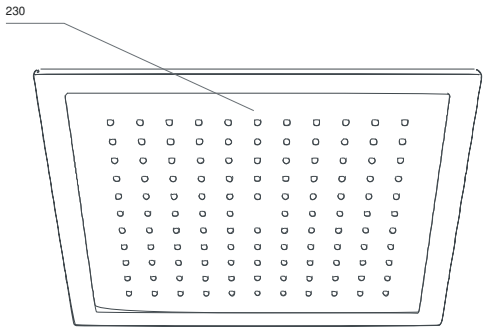

VUE DE RÉFÉRENCE
mm · Vue de référence en perspective · cotes en mm

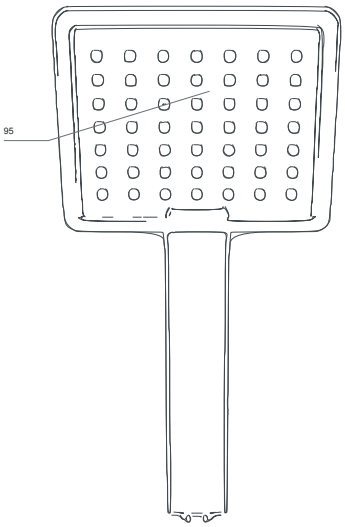

VUE DE RÉFÉRENCE
mm · Vue de référence en perspective · cotes en mm



VALA

Carre

Gris

LA FAMILLE · CINQ PRODUITS

CL1007	Colonne de douche	71
SL2008	Ensemble de douche sur barre	72
WB3007	Ensemble douchette avec support mural	72
TD010	Douche de tête	73
HD011	Douchette	73

Cinq produits coordonnés — colonne de douche, barre de douche coulissante, ensemble avec support mural, douche de tête et douchette — coloris gris.

CL1007 Voir en ligne ↗



01 — COLONNE DE DOUCHE

Colonne de douche

CL1007 valabath.com ↗

Colonne de douche, coloris gris : douche de tête, douchette 1 fonction, inverseur à levier en laiton, porte-savon et flexible de douche poli.

COLONNE
tube (nominal) 960 mm

DOUCHE DE TÊTE
225 × 225 mm · ABS †

DOUCHETTE
95 × 100 mm · 1 fonction

INVERSEUR ET RACCORDS
Inverseur en laiton · sorties d'eau 1+1

FLEXIBLES
Flexible de douche 1500 mm, 1/2k–1/2 · flexible d'alimentation 700 mm, 1/2k–1/2

FINITION
Gris

† Douche de tête : également indiqué comme « 230 mm · Douche de tête · Gris ».

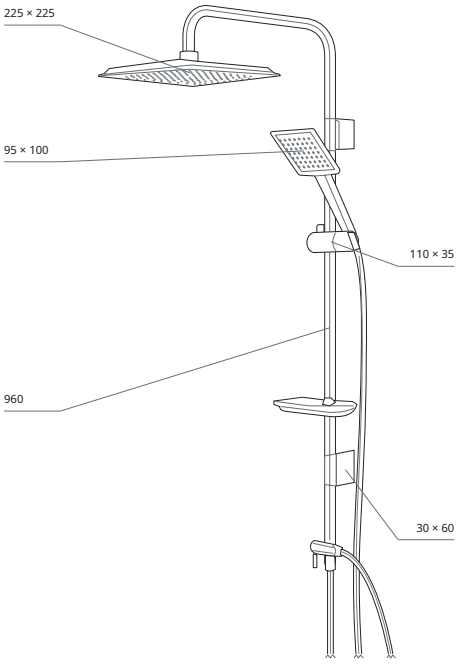

VUE DE RÉFÉRENCE
mm · Vue de référence en perspective

SL2008 Voir en ligne ↗



02 — BARRE DE DOUCHE COULISSANTE

Ensemble de douche sur barre

SL2008 valabath.com ↗

Ensemble de douche sur barre, coloris gris : douchette 1 fonction, porte-savon et flexible de douche poli.

BARRE
tube droit 600 mm

DOUCHETTE
95 × 100 mm · 1 fonction

SORTIES D'EAU
1

FLEXIBLE DE DOUCHE
1500 mm · 1/2k–1/2

FINITION
Gris

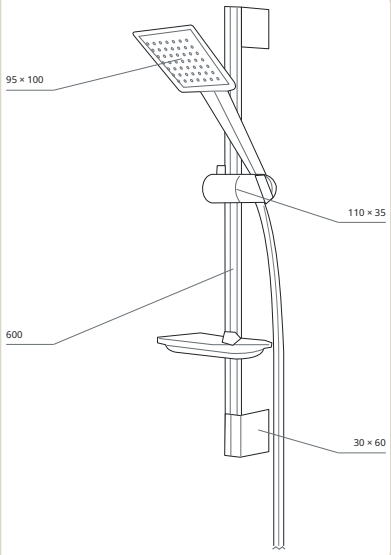

VUE DE RÉFÉRENCE
mm · Vue de référence en perspective

WB3007 Voir en ligne ↗



03 — ENSEMBLE AVEC SUPPORT MURAL

Ensemble douchette avec support mural

WB3007 valabath.com ↗

Ensemble douchette avec support mural, coloris gris : douchette 1 fonction, support mural et flexible de douche poli.

DOUCHETTE
95 × 100 mm · 1 fonction

SORTIES D'EAU
1

FLEXIBLE DE DOUCHE
1500 mm · 1/2k–1/2

FINITION
Gris

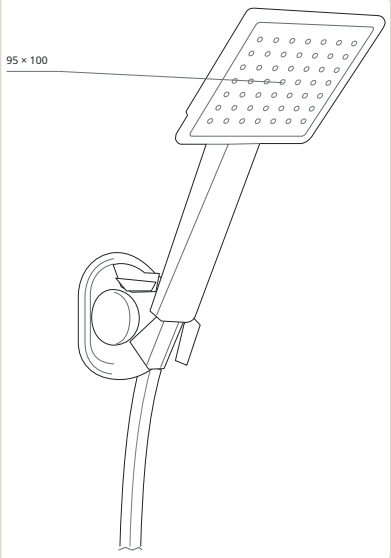

VUE DE RÉFÉRENCE
mm · Vue de référence en perspective

TD010 Voir en ligne ↗

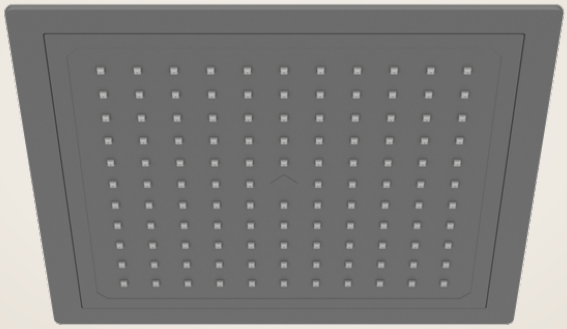

HD011 Voir en ligne ↗

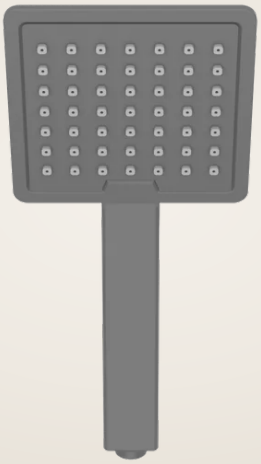

04 — DOUCHE DE TÊTE

Douche de tête

TD010 valabath.com ↗

Douche de tête 225 × 225 mm, coloris gris.

DOUCHE DE TÊTE
225 × 225 mm · ABS †

FINITION
Gris

† Douche de tête : également indiqué comme « 230 mm · Douche de tête · Gris ».

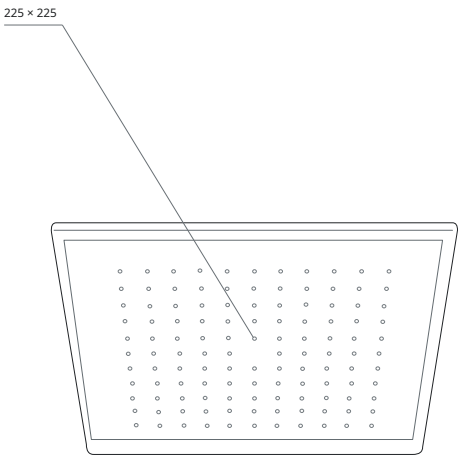

VUE DE RÉFÉRENCE
mm · Vue de référence
en perspective

05 — DOUCHETTE

Douchette

HD011 valabath.com ↗

Douchette 1 fonction 95 × 100 mm, coloris gris.

DOUCHETTE
95 × 100 mm · 1 fonction

FINITION
Gris

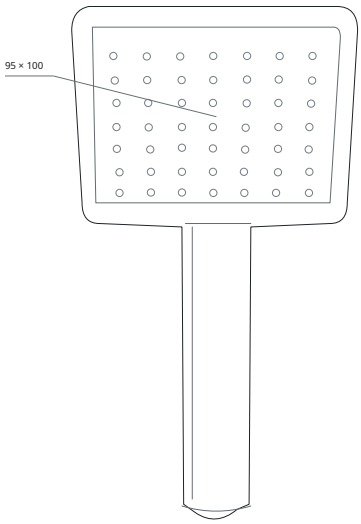

VUE DE RÉFÉRENCE
mm · Vue de référence
en perspective

VALA

Carre *Blanc*

LA FAMILLE · CINQ PRODUITS

CL1009	Colonne de douche	74
SL2007	Ensemble de douche sur barre	75
WB3006	Ensemble douchette avec support mural	75
TD012	Douche de tête	76
HD012	Douchette	76

Cinq produits coordonnés — colonne de douche, barre de douche coulissante, ensemble avec support mural, douche de tête et douchette — coloris blanc.

CL1009 Voir en ligne ↗



01 — COLONNE DE DOUCHE

Colonne de douche

CL1009 valabath.com ↗

Colonne de douche, coloris blanc : douche de tête, douchette 1 fonction, inverseur à levier en laiton, porte-savon et flexible de douche poli.

COLONNE
tube (nominal) 960 mm

DOUCHE DE TÊTE
225 × 225 mm · ABS †

DOUCHETTE
95 × 100 mm · 1 fonction

INVERSEUR ET RACCORDS
Inverseur en laiton · sorties d'eau 1+1

FLEXIBLES
Flexible de douche 1500 mm, 1/2k–1/2 · flexible d'alimentation 700 mm, 1/2k–1/2

FINITION
Blanc

† Douche de tête : également indiqué comme « 230 mm · Douche de tête · Blanc ».

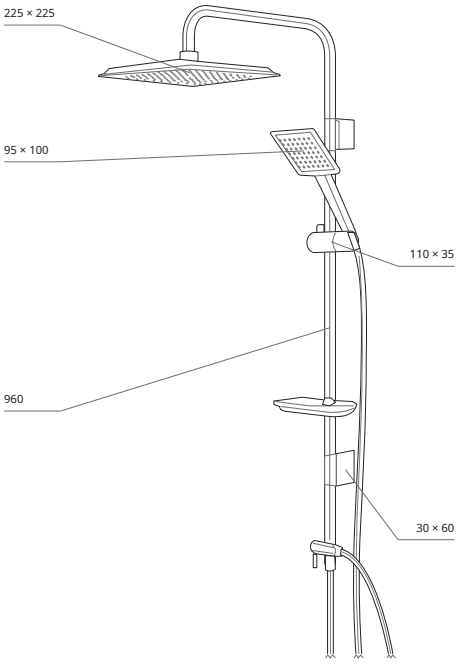

VUE DE RÉFÉRENCE
mm · Vue de référence en perspective

SL2007 Voir en ligne ↗



02 — BARRE DE DOUCHE COULISSANTE

Ensemble de douche sur barre

SL2007 valabath.com ↗

Ensemble de douche sur barre, coloris blanc : douchette 1 fonction, porte-savon et flexible de douche poli.

BARRE
tube droit 600 mm

DOUCHETTE
95 × 100 mm · 1 fonction

SORTIES D'EAU
1

FLEXIBLE DE DOUCHE
1500 mm · 1/2k–1/2

FINITION
Blanc

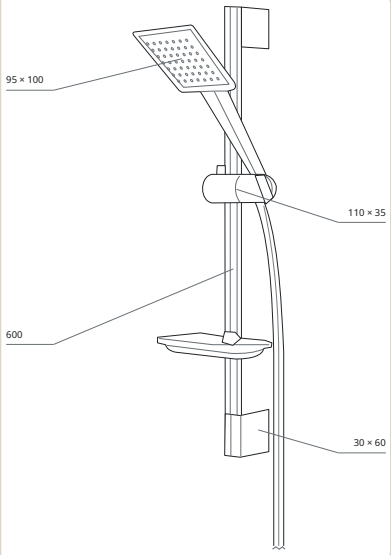

VUE DE RÉFÉRENCE
mm · Vue de référence en perspective

WB3006 Voir en ligne ↗



03 — ENSEMBLE AVEC SUPPORT MURAL

Ensemble douchette avec support mural

WB3006 valabath.com ↗

Ensemble douchette avec support mural, coloris blanc : douchette 1 fonction, support mural et flexible de douche poli.

DOUCHETTE
95 × 100 mm · 1 fonction

SORTIES D'EAU
1

FLEXIBLE DE DOUCHE
1500 mm · 1/2k–1/2

FINITION
Blanc

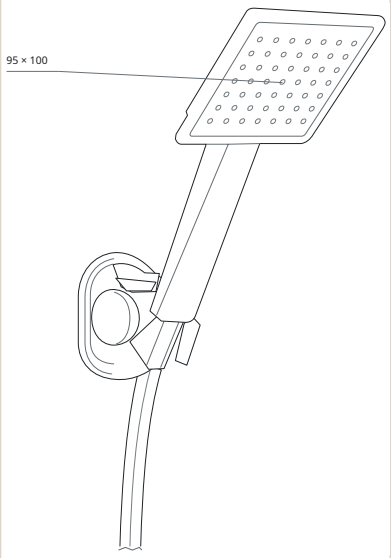

VUE DE RÉFÉRENCE
mm · Vue de référence en perspective

TD012 Voir en ligne ↗

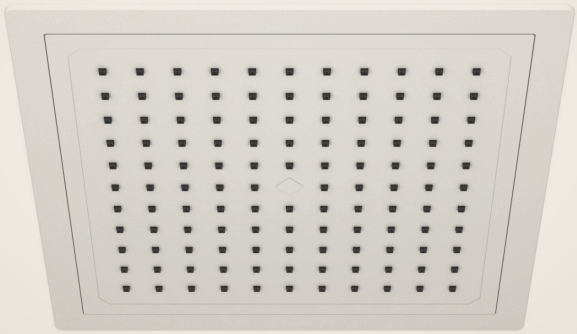

HD012 Voir en ligne ↗



04 — DOUCHE DE TÊTE

Douche de tête

TD012 valabath.com ↗

Douche de tête 225 × 225 mm, coloris blanc.

DOUCHE DE TÊTE
225 × 225 mm · ABS †

FINITION
Blanc

† Douche de tête : également indiqué comme « 230 mm · Douche de tête · Blanc ».

05 — DOUCHETTE

Douchette

HD012 valabath.com ↗

Douchette 1 fonction 95 × 100 mm, coloris blanc.

DOUCHETTE
95 × 100 mm · 1 fonction

FINITION
Blanc

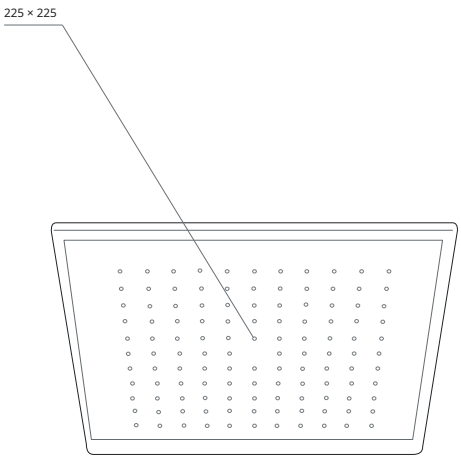

VUE DE RÉFÉRENCE
mm · Vue de référence
en perspective

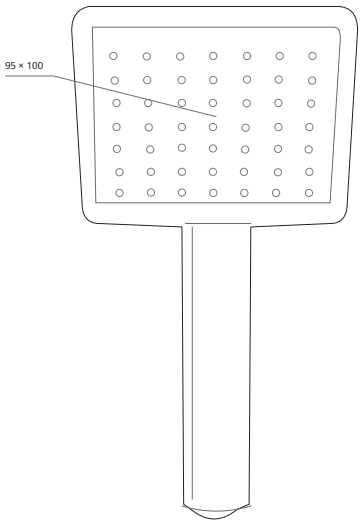

VUE DE RÉFÉRENCE
mm · Vue de référence
en perspective

VALA

Carre

Full Black

LA FAMILLE · CINQ PRODUITS

CL1010	Colonne de douche	77
SL2002	Ensemble de douche sur barre	78
WB3005	Ensemble douchette avec support mural	78
TD008	Douche de tête	79
HD008	Douchette	79

Cinq produits coordonnés — colonne de douche, barre de douche coulissante, ensemble avec support mural, douche de tête et douchette — coloris full Black.

CL1010 Voir en ligne ↗



01 — COLONNE DE DOUCHE

Colonne de douche

CL1010 valabath.com ↗

Colonne de douche, coloris noir : douche de tête, douchette 1 fonction, inverseur à levier en laiton, porte-savon et flexible de douche poli.

COLONNE
tube (nominal) 960 mm

DOUCHE DE TÊTE
225 × 225 mm · ABS †

DOUCHETTE
95 × 100 mm · 1 fonction

INVERSEUR ET RACCORDS
Inverseur en laiton · sorties d'eau 1+1

FLEXIBLES
Flexible de douche 1500 mm, 1/2k–1/2 · flexible d'alimentation 700 mm, 1/2k–1/2

FINITION
Noir

† Douche de tête : également indiqué comme « 230 mm · Douche de tête · Noir ».

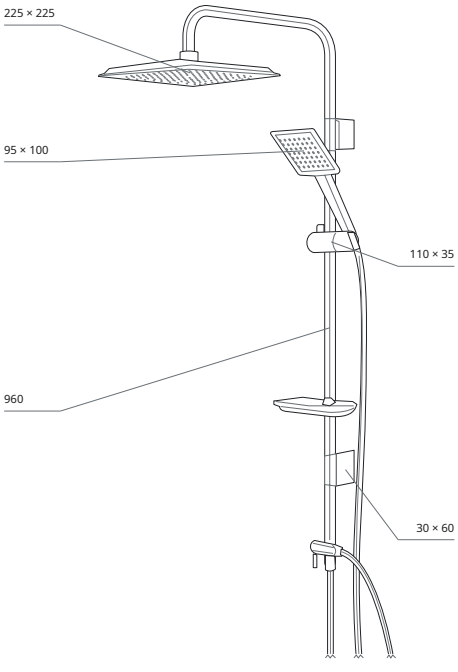

VUE DE RÉFÉRENCE
mm · Vue de référence en perspective

SL2002 Voir en ligne ↗



02 — BARRE DE DOUCHE COULISSANTE

Ensemble de douche sur barre

SL2002 valabath.com ↗

Ensemble de douche sur barre, coloris noir : douchette 1 fonction, porte-savon et flexible de douche poli.

BARRE
tube droit 600 mm

DOUCHETTE
95 × 100 mm · 1 fonction

SORTIES D'EAU
1

FLEXIBLE DE DOUCHE
1500 mm · 1/2k–1/2

FINITION
Noir

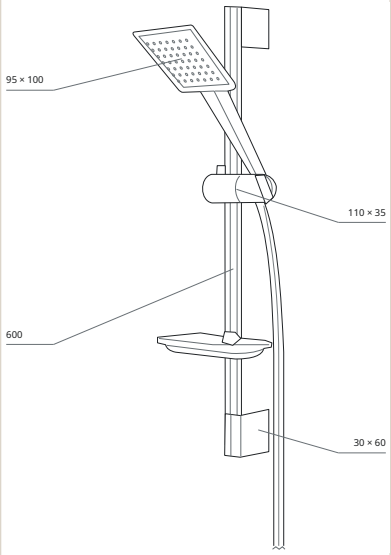

VUE DE RÉFÉRENCE
mm · Vue de référence en perspective

WB3005 Voir en ligne ↗

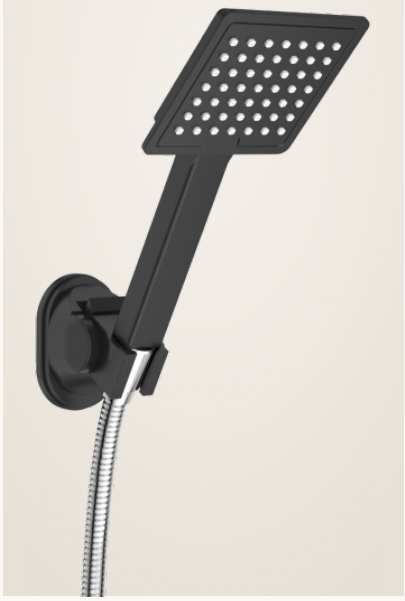

03 — ENSEMBLE AVEC SUPPORT MURAL

Ensemble douchette avec support mural

WB3005 valabath.com ↗

Ensemble douchette avec support mural, coloris noir : douchette 1 fonction, support mural et flexible de douche poli.

DOUCHETTE
95 × 100 mm · 1 fonction

SORTIES D'EAU
1

FLEXIBLE DE DOUCHE
1500 mm · 1/2k–1/2

FINITION
Noir

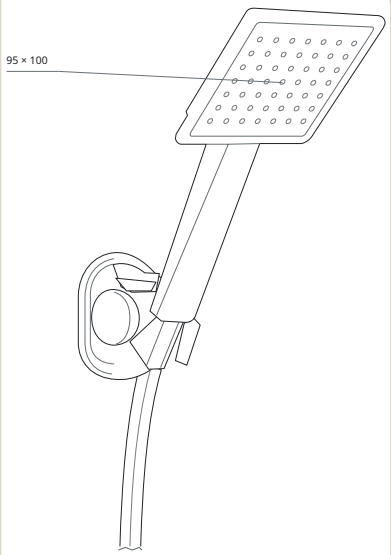

VUE DE RÉFÉRENCE
mm · Vue de référence en perspective

TD008 Voir en ligne ↗

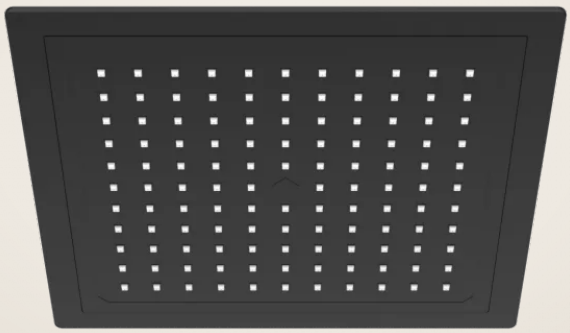

HD008 Voir en ligne ↗

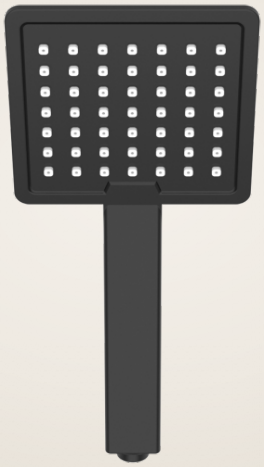

04 — DOUCHE DE TÊTE

Douche de tête

TD008 valabath.com ↗

Douche de tête 225 × 225 mm, coloris noir.

DOUCHE DE TÊTE
225 × 225 mm · ABS †

FINITION
Noir

† Douche de tête : également indiqué comme « 230 mm · Douche de tête · Noir ».

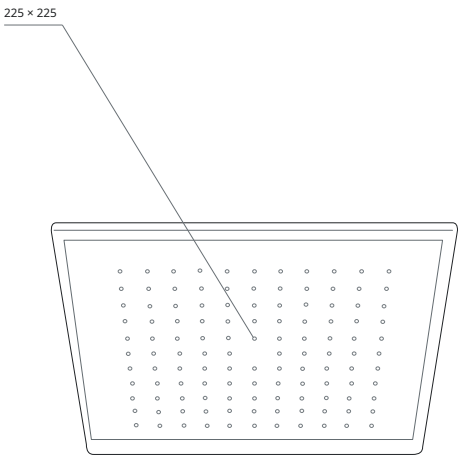

VUE DE RÉFÉRENCE
mm · Vue de référence
en perspective

05 — DOUCHETTE

Douchette

HD008 valabath.com ↗

Douchette 1 fonction 95 × 100 mm, coloris noir.

DOUCHETTE
95 × 100 mm · 1 fonction

FINITION
Noir

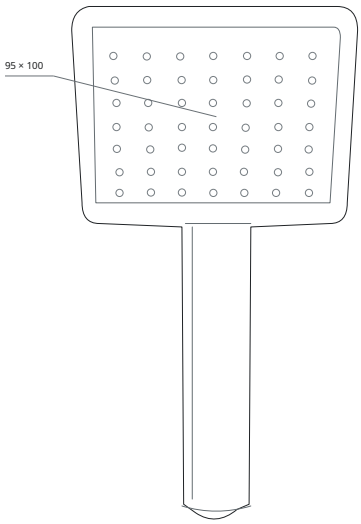

VUE DE RÉFÉRENCE
mm · Vue de référence
en perspective

Centro

Full Black

LA FAMILLE · TROIS PRODUITS

CL1330	Colonne de douche	80
SL1330B	Ensemble de douche sur barre	81
WB1330B	Ensemble douchette avec support mural	81

Trois produits coordonnés — colonne de douche, barre de douche coulissante et ensemble avec support mural — coloris full Black.

CL1330 Voir en ligne ↗



01 — COLONNE DE DOUCHE

Colonne de douche

CL1330 valabath.com ↗

Colonne de douche, coloris noir : douche de tête, douchette, inverseur à levier en laiton, porte-savon et flexible de douche.

COLONNE
tube (nominal) 960 mm

DOUCHE DE TÊTE
200 × 200 mm · ABS

DOUCHETTE
85 × 85 mm · 1 fonction

INVERSEUR ET RACCORDS
Inverseur en laiton · sorties d'eau 1+1

FLEXIBLES
Flexible de douche 1500 mm, 1/2k–1/2 · flexible d'alimentation 700 mm, 1/2k–1/2

FINITION
Noir

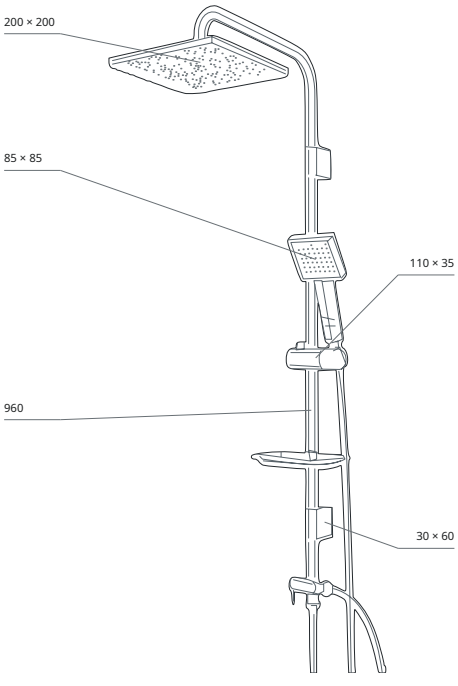

VUE DE RÉFÉRENCE
mm · Vue de référence en perspective

SL1330B Voir en ligne ↗



02 — BARRE DE DOUCHE COULISSANTE

Ensemble de douche sur barre

SL1330B valabath.com ↗

Ensemble de douche sur barre, coloris noir : douchette, porte-savon et flexible de douche.

BARRE
hauteur du tube 600 mm

DOUCHETTE
85 × 85 mm

FONCTIONS
1

FLEXIBLE DE DOUCHE
1500 mm · 1/2k–1/2

FINITION
Noir

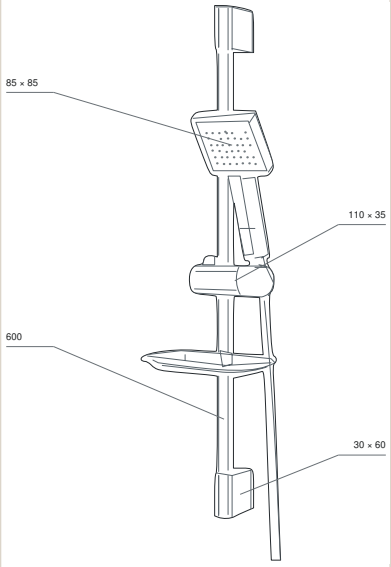

VUE DE RÉFÉRENCE
mm · Vue de référence en perspective · cotes en mm

WB1330B Voir en ligne ↗



03 — ENSEMBLE AVEC SUPPORT MURAL

Ensemble douchette avec support mural

WB1330B valabath.com ↗

Ensemble douchette avec support mural, coloris noir : douchette, support mural et flexible de douche.

DOUCHETTE
85 × 85 mm

FONCTIONS
1

FLEXIBLE DE DOUCHE
1500 mm · 1/2k–1/2

FINITION
Noir

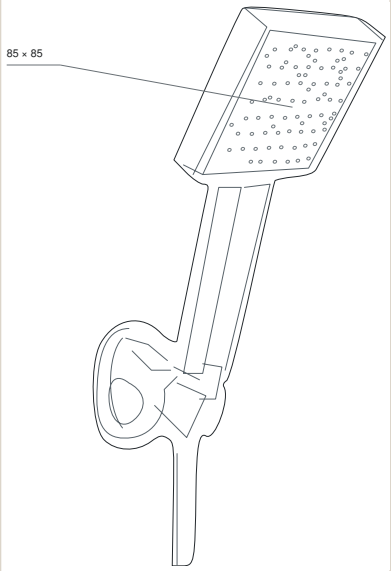

VUE DE RÉFÉRENCE
mm · Vue de référence en perspective · cotes en mm



VALA Savona *Full Black*

CL1301B · valabath.com ↗

VALA

Savona

Full Black

LA FAMILLE · TROIS PRODUITS

CL1301B	Colonne de douche	83
SL1301B	Ensemble de douche sur barre	84
WB1301B	Ensemble douchette avec support mural	84

Trois produits coordonnés — colonne de douche, barre de douche coulissante et ensemble avec support mural — coloris full Black.

CL1301B

Voir en ligne ↗



01 — COLONNE DE DOUCHE

Colonne de douche

CL1301B valabath.com ↗

Colonne de douche, coloris noir : douche de tête, douchette à bouton-poussoir, inverseur à levier en laiton, porte-savon et flexible de douche.

COLONNE
tube (nominal) 960 mm

DOUCHE DE TÊTE
200 × 300 mm · ABS

DOUCHETTE
110 × 140 mm · 2 fonctions

INVERSEUR ET RACCORDS
Inverseur en laiton · sorties d'eau 2+1

FLEXIBLES
Flexible de douche 1500 mm, 1/2k–1/2 · flexible d'alimentation 700 mm, 1/2k–1/2

FINITION
Noir

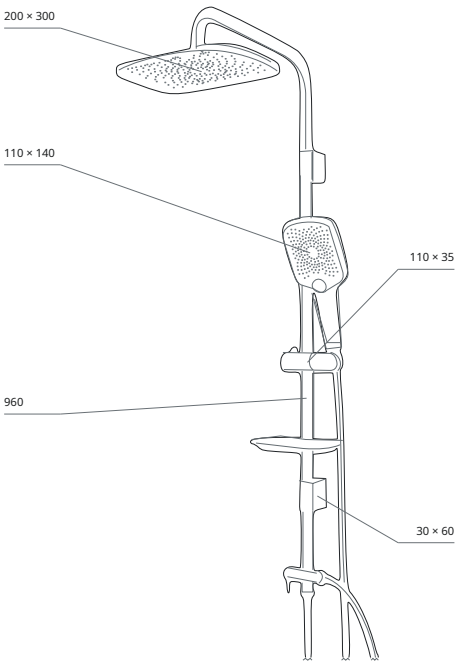

VUE DE RÉFÉRENCE
mm · Vue de référence en perspective

SL1301B Voir en ligne ↗



02 — BARRE DE DOUCHE COULISSANTE

Ensemble de douche sur barre

SL1301B valabath.com ↗

Ensemble de douche sur barre, coloris noir : douchette à bouton-poussoir, porte-savon et flexible de douche.

BARRE
tube droit 600 mm

DOUCHETTE
110 × 140 mm · 2 fonctions

SORTIES D'EAU
2

FLEXIBLE DE DOUCHE
1500 mm · 1/2k–1/2

FINITION
Noir

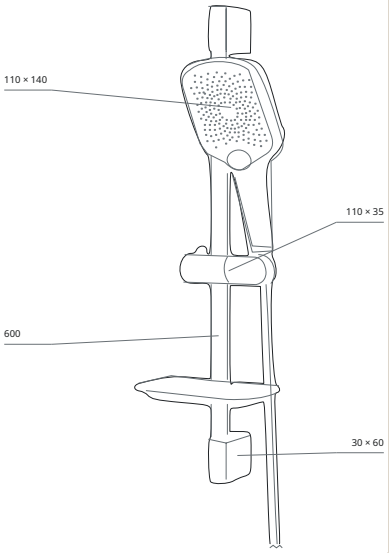

VUE DE RÉFÉRENCE
mm · Vue de référence en perspective

WB1301B Voir en ligne ↗

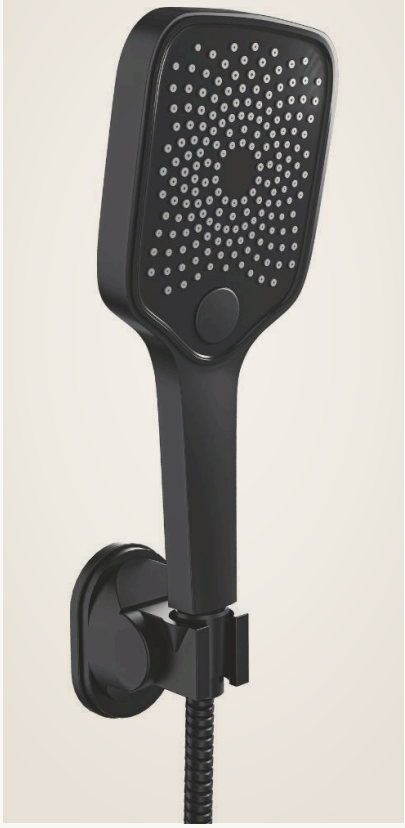

03 — ENSEMBLE AVEC SUPPORT MURAL

Ensemble douchette avec support mural

WB1301B valabath.com ↗

Ensemble douchette avec support mural, coloris noir : douchette à bouton-poussoir, support mural et flexible de douche.

DOUCHETTE
110 × 140 mm · 2 fonctions

SORTIES D'EAU
2

FLEXIBLE DE DOUCHE
1500 mm · 1/2k–1/2

FINITION
Noir †

† Finition : une finition chrome est également indiquée pour flexible de douche de cet article Savona Full Black.

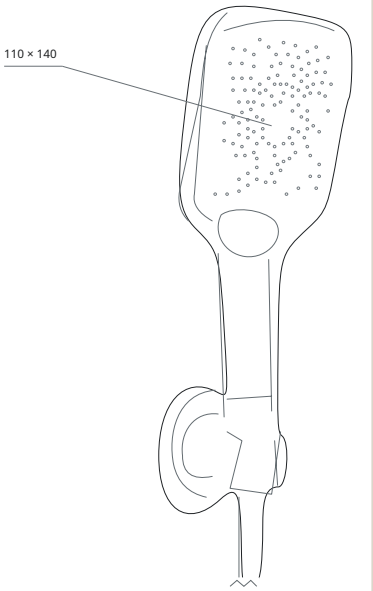

VUE DE RÉFÉRENCE
mm · Vue de référence en perspective

VALA

Varde

Full Black

LA FAMILLE · TROIS PRODUITS

CL1303B	Colonne de douche	85
SL1303B	Ensemble de douche sur barre	86
WB1303B	Ensemble douchette avec support mural	86

Trois produits coordonnés — colonne de douche, barre de douche coulissante et ensemble avec support mural — coloris full Black.

CL1303B

Voir en ligne ↗



01 — COLONNE DE DOUCHE

Colonne de douche

CL1303B valabath.com ↗

Colonne de douche, coloris noir : douche de tête, douchette 3 fonctions, inverseur à levier en laiton, porte-savon et flexible de douche.

COLONNE
hauteur du tube 960 mm

DOUCHE DE TÊTE
190 × 300 mm · ABS †

DOUCHETTE
100 × 130 mm · 3 fonctions †

TYPES DE JET
3+1

INVERSEUR ET RACCORDS
Inverseur en laiton

FLEXIBLES
Flexible de douche 1500 mm, 1/2k–1/2 · flexible d'alimentation 700 mm, 1/2k–1/2

FINITION
Noir †

† Douche de tête : également indiqué comme « 220 mm · Douche de tête · Chrome ».
† Douchette : également indiqué comme « 110 mm · douchette 3 fonctions · Chrome ».
† Finition : une finition chrome est également indiquée pour douche de tête, douchette, porte-savon et flexible de douche de cet article Varde Full Black.

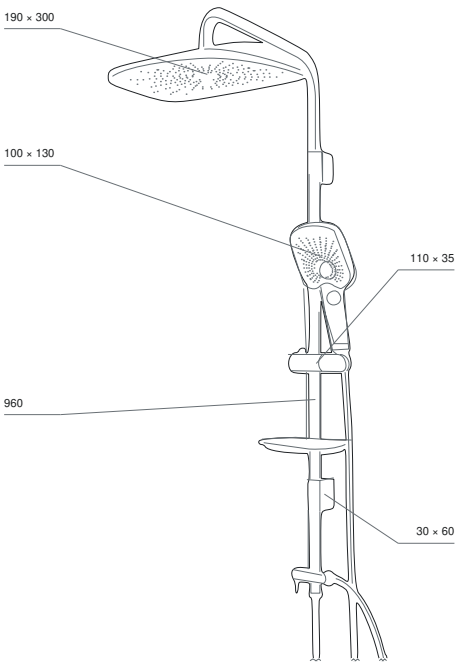

VUE DE RÉFÉRENCE
mm · Vue de référence en perspective · cotes en mm

SL1303B Voir en ligne ↗



02 — BARRE DE DOUCHE COULISSANTE

Ensemble de douche sur barre

SL1303B valabath.com ↗

Ensemble de douche sur barre, coloris noir : douchette 3 fonctions, porte-savon et flexible de douche.

BARRE
hauteur du tube 600 mm

DOUCHETTE
100 × 130 mm · 3 fonctions †

TYPES DE JET
3

FLEXIBLE DE DOUCHE
1500 mm · 1/2k–1/2

FINITION
Noir †

† Douchette : également indiqué comme « 110 mm · douchette 3 fonctions · Chrome ».
† Finition : une finition chrome est également indiquée pour douchette, porte-savon et flexible de douche de cet article Varde Full Black.

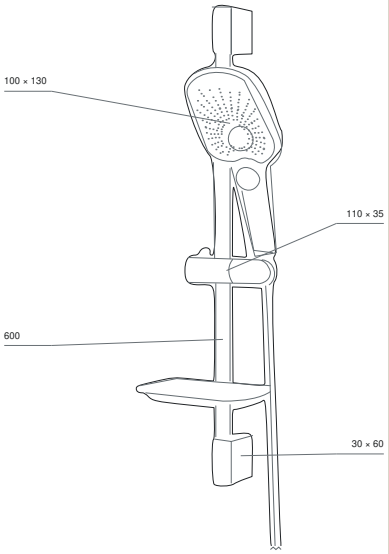

VUE DE RÉFÉRENCE
mm · Vue de référence en perspective · cotes en mm

WB1303B Voir en ligne ↗



03 — ENSEMBLE AVEC SUPPORT MURAL

Ensemble douchette avec support mural

WB1303B valabath.com ↗

Ensemble douchette avec support mural, coloris noir : douchette 3 fonctions, support mural et flexible de douche.

DOUCHETTE
100 × 130 mm · 3 fonctions †

TYPES DE JET
3

FLEXIBLE DE DOUCHE
1500 mm · 1/2k–1/2

FINITION
Noir †

† Douchette : également indiqué comme « 110 mm · douchette 3 fonctions · Chrome ».
† Finition : une finition chrome est également indiquée pour douchette, support mural et flexible de douche de cet article Varde Full Black.

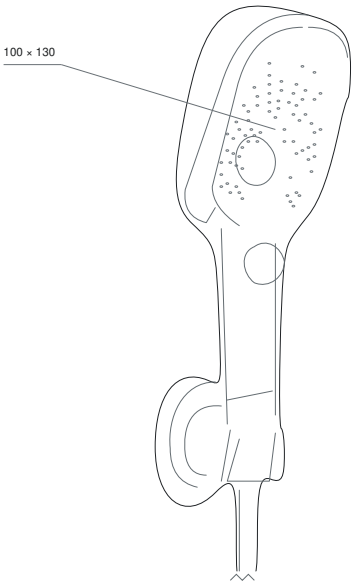

VUE DE RÉFÉRENCE
mm · Vue de référence en perspective · cotes en mm



VALA Varde *Chrome*

VALA

Arnis

Chrome

LA FAMILLE · TROIS PRODUITS

CL1001	Colonne de douche	88
SL2015	Ensemble de douche sur barre	89
WB2015	Ensemble douchette avec support mural	89

Trois produits coordonnés — colonne de douche, barre de douche coulissante et ensemble avec support mural — coloris chrome.

CL1001 Voir en ligne ↗



01 — COLONNE DE DOUCHE

Colonne de douche

CL1001 valabath.com ↗

Colonne de douche, coloris chrome : douche de tête, douchette 3 fonctions, inverseur à levier en laiton, porte-savon et flexible de douche.

COLONNE
tube (nominal) 960 mm

DOUCHE DE TÊTE
230 × 230 mm · ABS †

DOUCHETTE
110 × 110 mm · 3 fonctions

INVERSEUR ET RACCORDS
Inverseur en laiton · sorties d'eau 3+1

FLEXIBLES
Flexible de douche 1500 mm, 1/2k–1/2 · flexible d'alimentation 700 mm, 1/2k–1/2

FINITION
Chrome

† Douche de tête : également indiqué comme « 220 mm · Douche de tête · Chrome ».

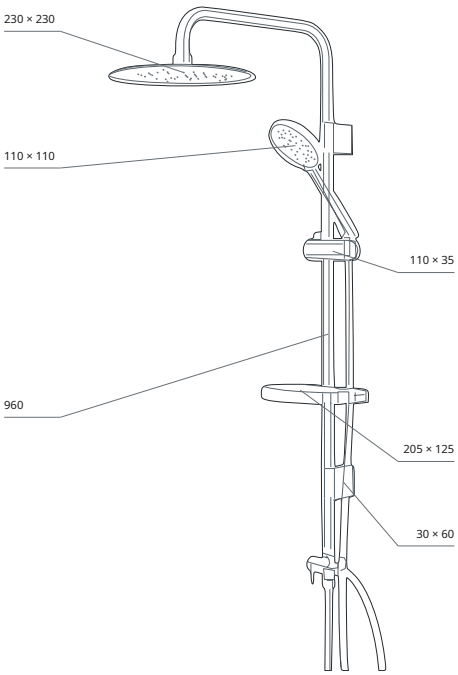

VUE DE RÉFÉRENCE
mm · Vue de référence en perspective

SL2015 Voir en ligne ↗

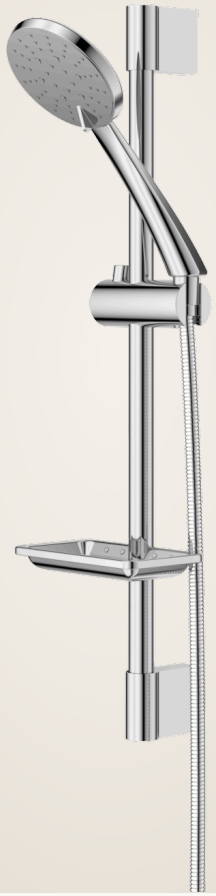

02 — BARRE DE DOUCHE COULISSANTE

Ensemble de douche sur barre

SL2015 valabath.com ↗

Ensemble de douche sur barre, coloris chrome : douchette 3 fonctions, porte-savon et flexible de douche.

BARRE
tube droit 600 mm

DOUCHETTE
110 × 110 mm · 3 fonctions

SORTIES D'EAU
3

FLEXIBLE DE DOUCHE
1500 mm · 1/2k–1/2

FINITION
Chrome

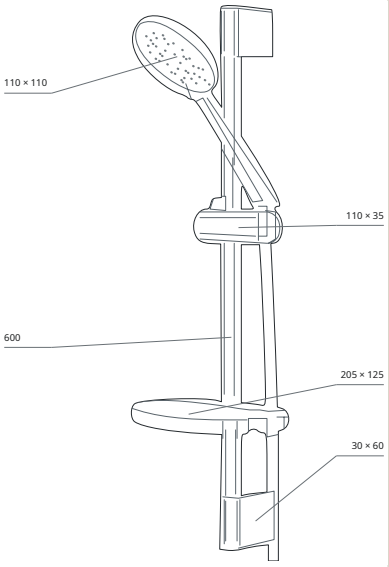

VUE DE RÉFÉRENCE
mm · Vue de référence en perspective

WB2015 Voir en ligne ↗



03 — ENSEMBLE AVEC SUPPORT MURAL

Ensemble douchette avec support mural

WB2015 valabath.com ↗

Ensemble douchette avec support mural, coloris chrome : douchette 3 fonctions, support mural et flexible de douche.

DOUCHETTE
110 × 110 mm · 3 fonctions

SORTIES D'EAU
3

FLEXIBLE DE DOUCHE
1500 mm · 1/2k–1/2

FINITION
Chrome

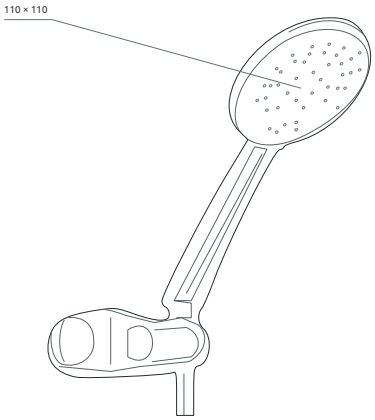

VUE DE RÉFÉRENCE
mm · Vue de référence en perspective

VALA

Castello

Chrome

LA FAMILLE · TROIS PRODUITS

CL1201	Colonne de douche	90
SL2012	Ensemble de douche sur barre	91
WB2012	Ensemble douchette avec support mural	91

Trois produits coordonnés — colonne de douche, barre de douche coulissante et ensemble avec support mural — coloris chrome.

CL1201 Voir en ligne ↗



01 — COLONNE DE DOUCHE

Colonne de douche

CL1201 valabath.com ↗

Colonne de douche, coloris chrome : douche de tête, douchette à bouton-poussoir, inverseur à levier en laiton, porte-savon et flexible de douche.

COLONNE
tube (nominal) 960 mm

DOUCHE DE TÊTE
225 × 225 mm · ABS †

DOUCHETTE
120 × 120 mm · 3 fonctions †

INVERSEUR ET RACCORDS
Inverseur en laiton · sorties d'eau 3+1

FLEXIBLES
Flexible de douche 1500 mm, 1/2k–1/2 · flexible d'alimentation 700 mm, 1/2k–1/2

FINITION
Chrome

† Douche de tête : également indiqué comme « 230 mm · Douche de tête · Chrome ».
† Douchette : également indiqué comme « 115 mm · Douchette à bouton-poussoir · Chrome ».

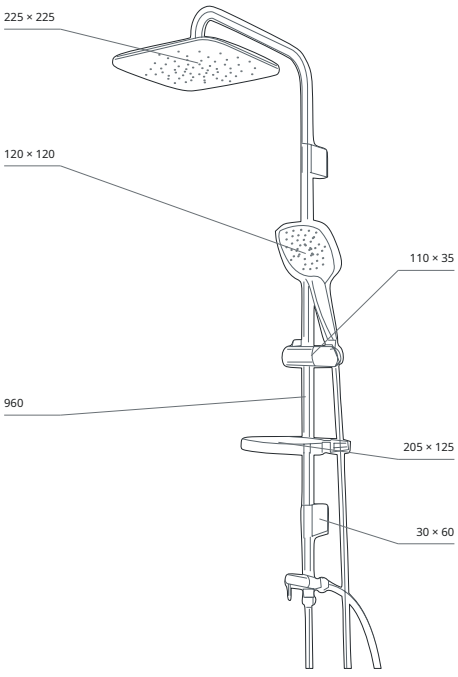

VUE DE RÉFÉRENCE
mm · Vue de référence en perspective

SL2012 Voir en ligne ↗



02 — BARRE DE DOUCHE COULISSANTE

Ensemble de douche sur barre

SL2012 valabath.com ↗

Ensemble de douche sur barre, coloris chrome : douchette à bouton-poussoir, porte-savon et flexible de douche.

BARRE
tube droit 600 mm

DOUCHETTE
120 × 120 mm · 3 fonctions †

SORTIES D'EAU
3

FLEXIBLE DE DOUCHE
1500 mm · 1/2k–1/2

FINITION
Chrome

† Douchette : également indiqué comme « 115 mm · Douchette à bouton-poussoir · Chrome ».

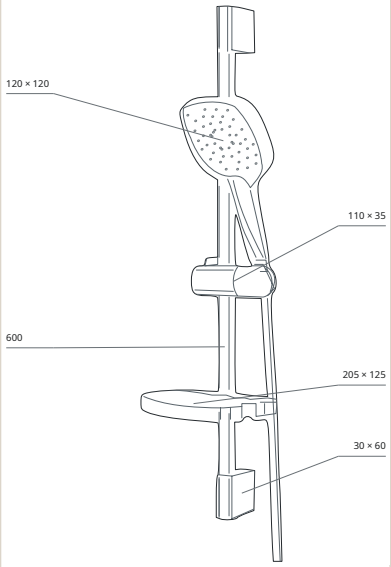

VUE DE RÉFÉRENCE
mm · Vue de référence en perspective

WB2012 Voir en ligne ↗



03 — ENSEMBLE AVEC SUPPORT MURAL

Ensemble douchette avec support mural

WB2012 valabath.com ↗

Ensemble douchette avec support mural, coloris chrome : douchette à bouton-poussoir, support mural et flexible de douche.

DOUCHETTE
120 × 120 mm · 3 fonctions †

SORTIES D'EAU
3

FLEXIBLE DE DOUCHE
1500 mm · 1/2k–1/2

FINITION
Chrome

† Douchette : également indiqué comme « 115 mm · Douchette à bouton-poussoir · Chrome ».

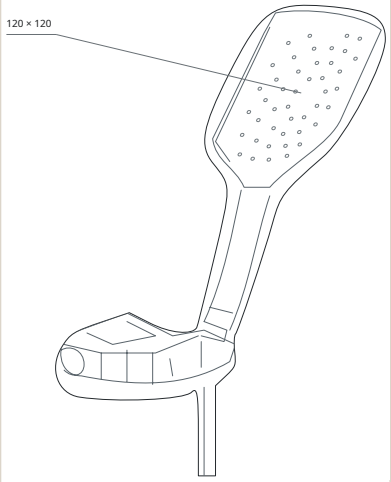

VUE DE RÉFÉRENCE
mm · Vue de référence en perspective

LA FAMILLE · UN PRODUIT

CL1012 Colonne de douche 92

Colonne de douche, coloris chrome et noir.

CL1012 Voir en ligne ↗



01 — COLONNE DE DOUCHE

Colonne de douche

CL1012 valabath.com ↗

Colonne de douche, coloris chrome et noir : douche de tête, douchette 3 fonctions, inverseur à levier en laiton, porte-savon et flexible de douche poli.

COLONNE hauteur du tube 960 mm	DOUCHE DE TÊTE 210 mm
DOUCHETTE 120 mm	FONCTIONS 3
INVERSEUR ET RACCORDS Inverseur en laiton	FLEXIBLE DE DOUCHE Poli
PORTE-SAVON Noir	FINITION Chrome et noir

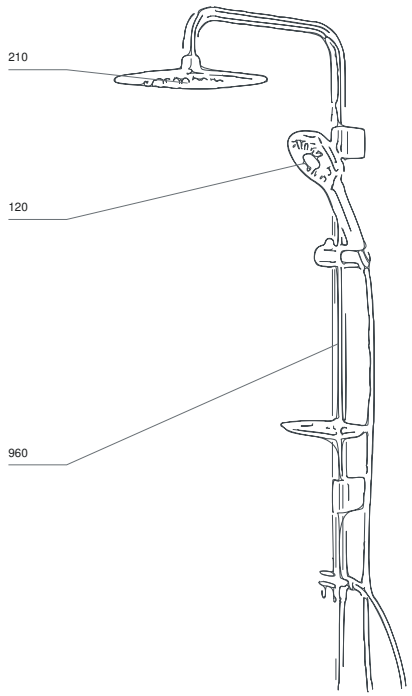

VUE DE RÉFÉRENCE
mm · Vue de référence en perspective · cotes en mm

LA FAMILLE · UN PRODUIT

CL1008 Colonne de douche 93

Colonne de douche, coloris chrome et blanc.

CL1008 Voir en ligne ↗



01 — COLONNE DE DOUCHE

Colonne de douche

CL1008 valabath.com ↗

Colonne de douche, coloris chrome et blanc : douche de tête, douchette 3 fonctions, inverseur à levier en laiton, porte-savon et flexible de douche poli.

COLONNE hauteur du tube 960 mm	DOUCHE DE TÊTE 210 mm
DOUCHETTE 120 mm	FONCTIONS 3
INVERSEUR ET RACCORDS Inverseur en laiton	FLEXIBLE DE DOUCHE Poli
PORTE-SAVON Blanc	FINITION Chrome et blanc

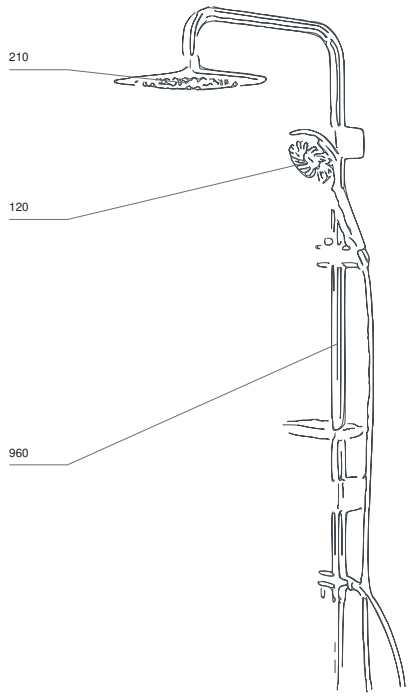

VUE DE RÉFÉRENCE
mm · Vue de référence en perspective · cotes en mm

VALA

Evora

Chrome

LA FAMILLE · TROIS PRODUITS

CL1202	Colonne de douche	94
SL2018	Ensemble de douche sur barre	95
WB2018	Ensemble douchette avec support mural	95

Trois produits coordonnés — colonne de douche, barre de douche coulissante et ensemble avec support mural — coloris chrome.

CL1202 Voir en ligne ↗



01 — COLONNE DE DOUCHE

Colonne de douche

CL1202 valabath.com ↗

Colonne de douche, coloris chrome : douche de tête, douchette 1 fonction, inverseur à levier en laiton, porte-savon et flexible de douche.

COLONNE
tube (nominal) 960 mm

DOUCHE DE TÊTE
210 × 240 mm · ABS †

DOUCHETTE
100 × 140 mm · 1 fonction †

INVERSEUR ET RACCORDS
Inverseur en laiton · sorties d'eau 1+1

FLEXIBLES
Flexible de douche 1500 mm, 1/2k–1/2 · flexible d'alimentation 700 mm, 1/2k–1/2

FINITION
Chrome

† Douche de tête : également indiqué comme « 230 mm · Douche de tête · Chrome ».
† Douchette : également indiqué comme « 90 mm · Douchette 1 fonction · Chrome ».

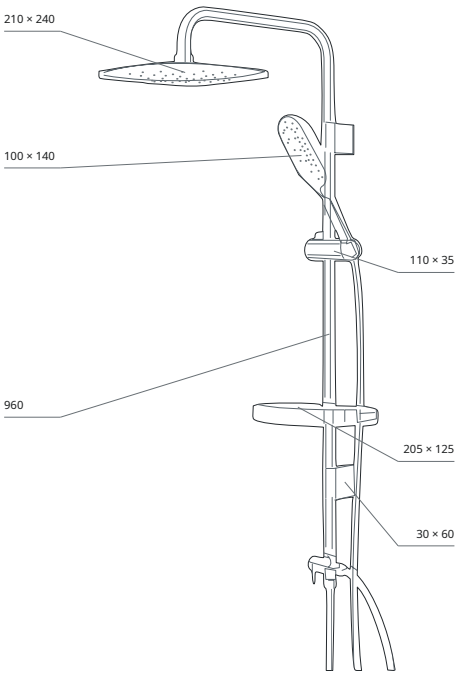

VUE DE RÉFÉRENCE
mm · Vue de référence en perspective

SL2018 Voir en ligne ↗



02 — BARRE DE DOUCHE COULISSANTE

Ensemble de douche sur barre

SL2018 valabath.com ↗

Ensemble de douche sur barre, coloris chrome : douchette 1 fonction, porte-savon et flexible de douche.

BARRE
tube droit 600 mm

DOUCHETTE
100 × 140 mm · 1 fonction †

SORTIES D'EAU
1

FLEXIBLE DE DOUCHE
1500 mm · 1/2k–1/2

FINITION
Chrome

† Douchette : également indiqué comme « 90 mm · Douchette 1 fonction · Chrome ».

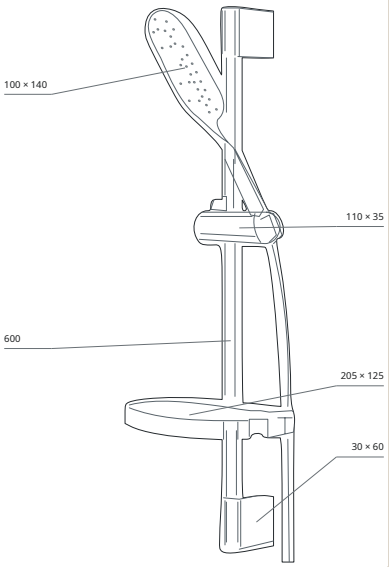

VUE DE RÉFÉRENCE
mm · Vue de référence en perspective

WB2018 Voir en ligne ↗

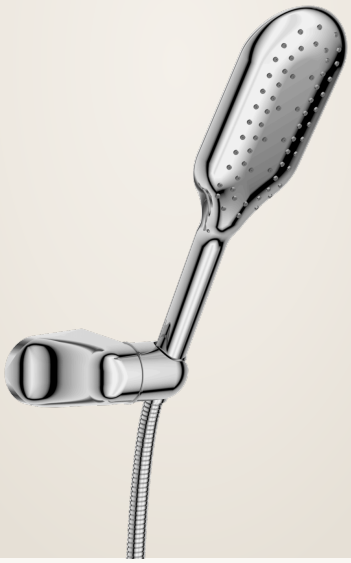

03 — ENSEMBLE AVEC SUPPORT MURAL

Ensemble douchette avec support mural

WB2018 valabath.com ↗

Ensemble douchette avec support mural, coloris chrome : douchette 1 fonction, support mural et flexible de douche.

DOUCHETTE
100 × 140 mm · 1 fonction †

SORTIES D'EAU
1

FLEXIBLE DE DOUCHE
1500 mm · 1/2k–1/2

FINITION
Chrome

† Douchette : également indiqué comme « 90 mm · Douchette 1 fonction · Chrome ».

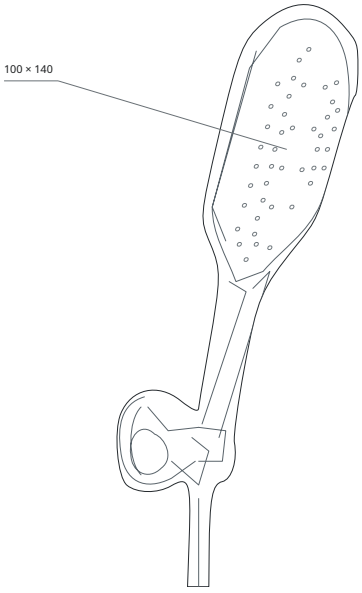

VUE DE RÉFÉRENCE
mm · Vue de référence en perspective

VALA

Fauda

Chrome

LA FAMILLE · TROIS PRODUITS

CL1501	Colonne de douche	96
SL1501	Ensemble de douche sur barre	97
WB1501	Ensemble douchette avec support mural	97

Trois produits coordonnés — colonne de douche, barre de douche coulissante et ensemble avec support mural — coloris chrome.

CL1501 Voir en ligne ↗



01 — COLONNE DE DOUCHE

Colonne de douche

CL1501 valabath.com ↗

Colonne de douche, coloris chrome : douche de tête, douchette 3 fonctions, inverseur à levier en laiton, porte-savon et flexible de douche.

COLONNE
tube (nominal) 960 mm

DOUCHE DE TÊTE
210 × 210 mm · ABS

DOUCHETTE
120 × 120 mm · 5 fonctions †

INVERSEUR ET RACCORDS
Inverseur en laiton · sorties d'eau 5+1

FLEXIBLES
Flexible de douche 1500 mm, 1/2k–1/2 · flexible d'alimentation 700 mm, 1/2k–1/2

FINITION
Chrome

† Douchette : également indiqué comme « 120 mm · douchette 3 fonctions ».

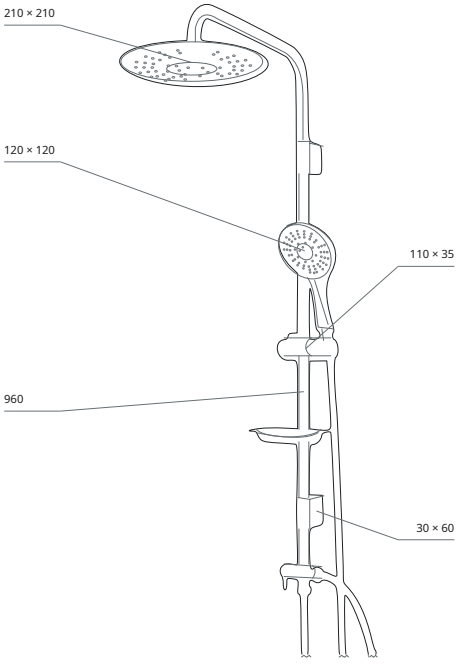

VUE DE RÉFÉRENCE
mm · Vue de référence en perspective

SL1501 Voir en ligne ↗



02 — BARRE DE DOUCHE COULISSANTE

Ensemble de douche sur barre

SL1501 valabath.com ↗

Ensemble de douche sur barre, coloris chrome : douchette 3 fonctions, porte-savon et flexible de douche.

BARRE
tube droit 600 mm

DOUCHETTE
120 × 120 mm · 5 fonctions †

SORTIES D'EAU
5

FLEXIBLE DE DOUCHE
1500 mm · 1/2k–1/2

FINITION
Chrome

† Douchette : également indiqué comme « 120 mm · douchette 3 fonctions · Chrome ».

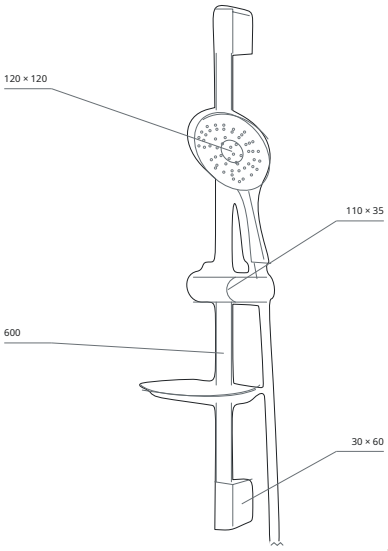

VUE DE RÉFÉRENCE
mm · Vue de référence en perspective

WB1501 Voir en ligne ↗



03 — ENSEMBLE AVEC SUPPORT MURAL

Ensemble douchette avec support mural

WB1501 valabath.com ↗

Ensemble douchette avec support mural, coloris chrome : douchette 3 fonctions, support mural et flexible de douche.

DOUCHETTE
120 × 120 mm · 5 fonctions †

SORTIES D'EAU
5

FLEXIBLE DE DOUCHE
1500 mm · 1/2k–1/2

FINITION
Chrome

† Douchette : également indiqué comme « 120 mm · douchette 3 fonctions · Chrome ».

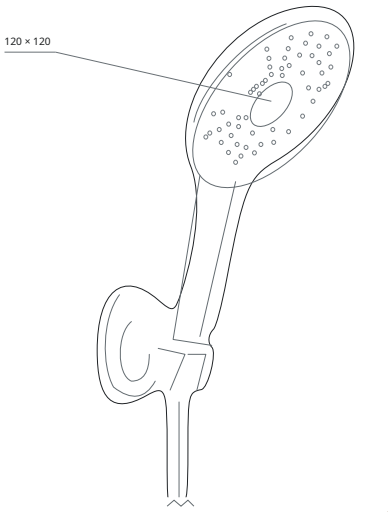

VUE DE RÉFÉRENCE
mm · Vue de référence en perspective

VALA

Lucca

Chrome

LA FAMILLE · TROIS PRODUITS

CL1309	Colonne de douche	98
SL1309	Ensemble de douche sur barre	99
WB1309	Ensemble douchette avec support mural	99

Trois produits coordonnés — colonne de douche, barre de douche coulissante et ensemble avec support mural — coloris chrome.

CL1309 Voir en ligne ↗



01 — COLONNE DE DOUCHE

Colonne de douche

CL1309 valabath.com ↗

Colonne de douche, coloris chrome : douche de tête, douchette 2 fonctions, inverseur à levier en laiton, porte-savon et flexible de douche.

COLONNE
tube (nominal) 960 mm

DOUCHE DE TÊTE
200 × 290 mm · ABS

DOUCHETTE
85 × 120 mm · 2 fonctions

INVERSEUR ET RACCORDS
Inverseur en laiton · sorties d'eau 2+1

FLEXIBLES
Flexible de douche 1500 mm, 1/2k–1/2 · flexible d'alimentation 700 mm, 1/2k–1/2

FINITION
Chrome

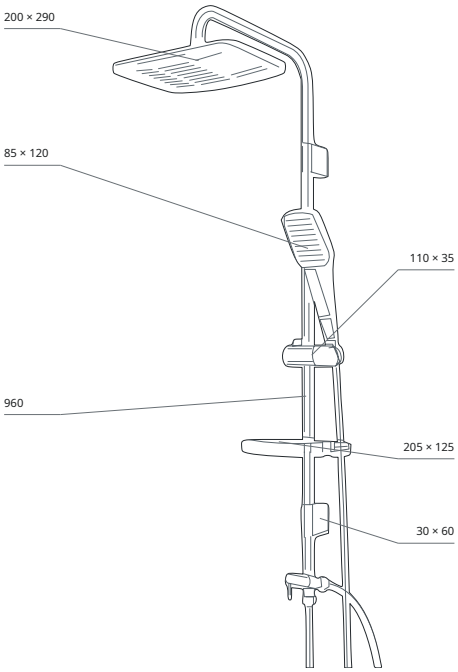

VUE DE RÉFÉRENCE
mm · Vue de référence en perspective

SL1309 Voir en ligne ↗

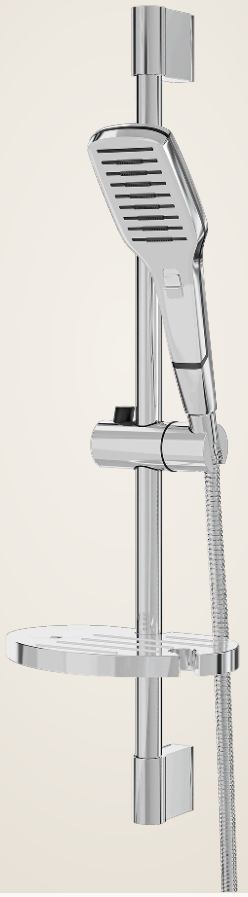

02 — BARRE DE DOUCHE COULISSANTE

Ensemble de douche sur barre

SL1309 valabath.com ↗

Ensemble de douche sur barre, coloris chrome : douchette 2 fonctions, porte-savon et flexible de douche.

BARRE
tube droit 600 mm

DOUCHETTE
85 × 120 mm · 2 fonctions

SORTIES D'EAU
2

FLEXIBLE DE DOUCHE
1500 mm · 1/2k–1/2

FINITION
Chrome

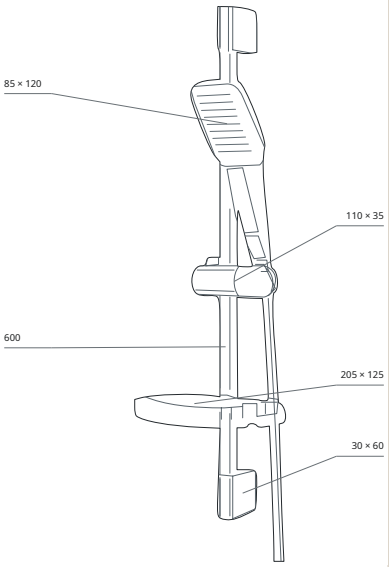

VUE DE RÉFÉRENCE
mm · Vue de référence en perspective

WB1309 Voir en ligne ↗



03 — ENSEMBLE AVEC SUPPORT MURAL

Ensemble douchette avec support mural

WB1309 valabath.com ↗

Ensemble douchette avec support mural, coloris chrome : douchette 2 fonctions, support mural et flexible de douche.

DOUCHETTE
85 × 120 mm · 2 fonctions

SORTIES D'EAU
2

FLEXIBLE DE DOUCHE
1500 mm · 1/2k–1/2

FINITION
Chrome

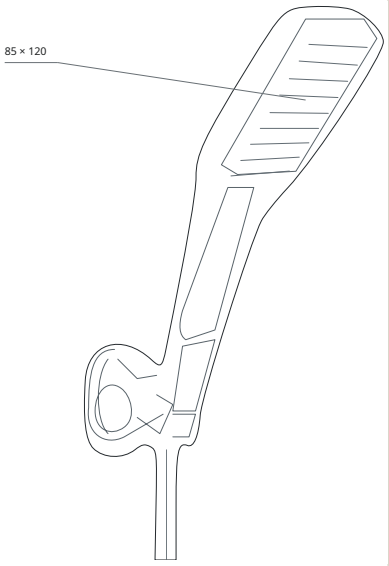

VUE DE RÉFÉRENCE
mm · Vue de référence en perspective

VALA

Moura

Chrome

COLLECTIONS KROMA · COLLECTION DOUCHE 2026

LA FAMILLE · TROIS PRODUITS

CL1204	Colonne de douche	100
SL2014	Ensemble de douche sur barre	101
WB2014	Ensemble douchette avec support mural	101

Trois produits coordonnés — colonne de douche, barre de douche coulissante et ensemble avec support mural — coloris chrome.

CL1204 Voir en ligne ↗



01 — COLONNE DE DOUCHE

Colonne de douche

CL1204 valabath.com ↗

Colonne de douche, coloris chrome : douche de tête à bouton-poussoir, douchette à bouton-poussoir, inverseur à levier en laiton, porte-savon et flexible de douche.

COLONNE
tube (nominal) 960 mm

DOUCHE DE TÊTE
230 × 230 mm · ABS

DOUCHETTE
120 × 120 mm · 2 fonctions

INVERSEUR ET RACCORDS
Inverseur en laiton · sorties d'eau 2+2

FLEXIBLES
Flexible de douche 1500 mm, 1/2k–1/2 · flexible d'alimentation 700 mm, 1/2k–1/2

FINITION
Chrome

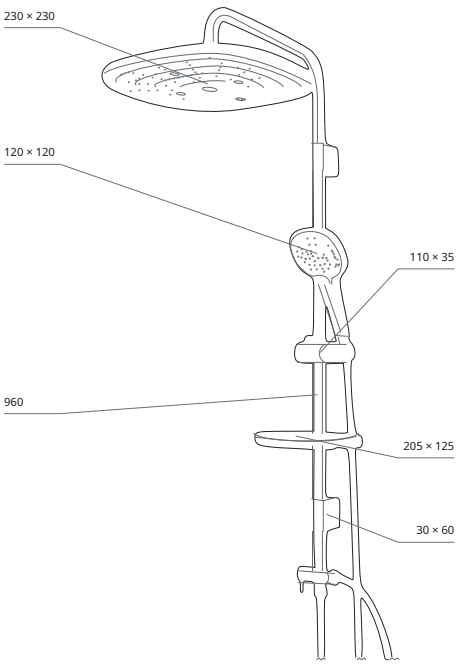

VUE DE RÉFÉRENCE
mm · Vue de référence en perspective

SL2014 Voir en ligne ↗



02 — BARRE DE DOUCHE COULISSANTE

Ensemble de douche sur barre

SL2014 valabath.com ↗

Ensemble de douche sur barre, coloris chrome : douchette à bouton-poussoir, porte-savon et flexible de douche.

BARRE
tube droit 600 mm

DOUCHETTE
120 × 120 mm · 2 fonctions

SORTIES D'EAU
2

FLEXIBLE DE DOUCHE
1500 mm · 1/2k–1/2

FINITION
Chrome

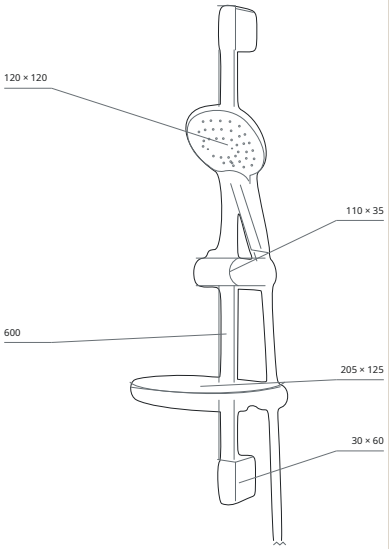

VUE DE RÉFÉRENCE
mm · Vue de référence en perspective

WB2014 Voir en ligne ↗



03 — ENSEMBLE AVEC SUPPORT MURAL

Ensemble douchette avec support mural

WB2014 valabath.com ↗

Ensemble douchette avec support mural, coloris chrome : douchette à bouton-poussoir, support mural et flexible de douche.

DOUCHETTE
120 × 120 mm · 2 fonctions

SORTIES D'EAU
2

FLEXIBLE DE DOUCHE
1500 mm · 1/2k–1/2

FINITION
Chrome

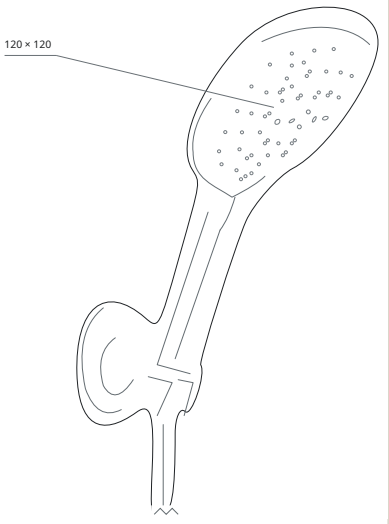

VUE DE RÉFÉRENCE
mm · Vue de référence en perspective

VALA

Norte

Chrome

LA FAMILLE · TROIS PRODUITS

CL1510	Colonne de douche	102
SL1510	Ensemble de douche sur barre	103
WB1510	Ensemble douchette avec support mural	103

Trois produits coordonnés — colonne de douche, barre de douche coulissante et ensemble avec support mural — coloris chrome.

CL1510 Voir en ligne ↗



01 — COLONNE DE DOUCHE

Colonne de douche

CL1510 valabath.com ↗

Colonne de douche, coloris chrome : douche de tête, 3 fonctions à commande par bouton-poussoir, douchette, inverseur à levier en laiton, porte-savon et flexible de douche.

COLONNE
tube (nominal) 960 mm

DOUCHE DE TÊTE
210 × 290 mm · ABS †

DOUCHETTE
110 × 140 mm · 3 fonctions

INVERSEUR ET RACCORDS
Inverseur en laiton · sorties d'eau 3+1

FLEXIBLES
Flexible de douche 1500 mm, 1/2k–1/2 · flexible d'alimentation 700 mm, 1/2k–1/2

FINITION
Chrome

† Douche de tête : également indiqué comme « 230 mm · Douche de tête · Chrome ».

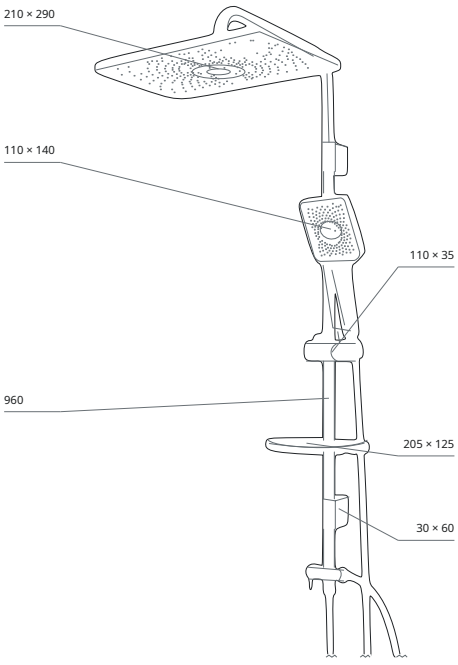

VUE DE RÉFÉRENCE
mm · Vue de référence en perspective

SL1510 Voir en ligne ↗



02 — BARRE DE DOUCHE COULISSANTE

Ensemble de douche sur barre

SL1510 valabath.com ↗

Ensemble de douche sur barre, coloris chrome : 3 fonctions à commande par bouton-poussoir, douchette, porte-savon et flexible de douche.

BARRE
tube droit 600 mm

DOUCHETTE
110 × 140 mm · 3 fonctions

SORTIES D'EAU
3

FLEXIBLE DE DOUCHE
1500 mm · 1/2k–1/2

FINITION
Chrome

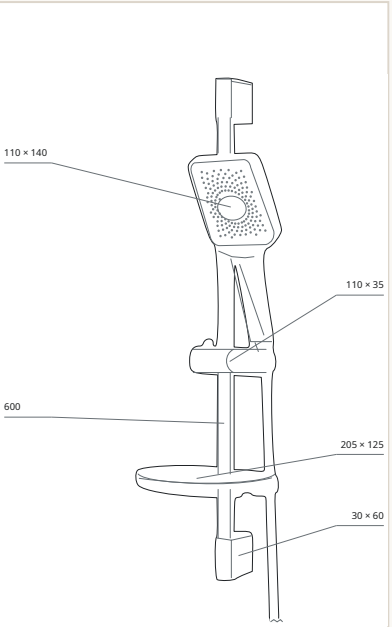

VUE DE RÉFÉRENCE
mm · Vue de référence en perspective

WB1510 Voir en ligne ↗



03 — ENSEMBLE AVEC SUPPORT MURAL

Ensemble douchette avec support mural

WB1510 valabath.com ↗

Ensemble douchette avec support mural, coloris chrome : 3 fonctions à commande par bouton-poussoir, douchette, support mural et flexible de douche.

DOUCHETTE
110 × 140 mm · 3 fonctions

SORTIES D'EAU
3

FLEXIBLE DE DOUCHE
1500 mm · 1/2k–1/2

FINITION
Chrome

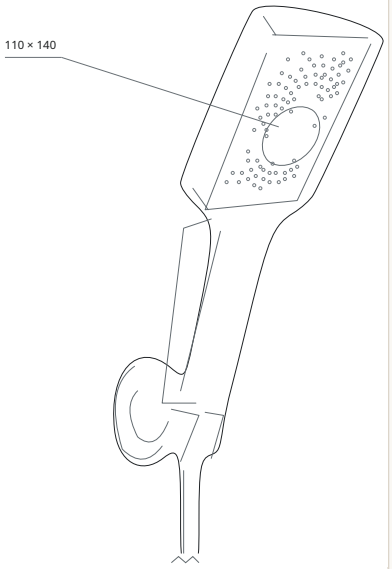

VUE DE RÉFÉRENCE
mm · Vue de référence en perspective

VALA

Sanova

Chrome

COLLECTIONS KROMA · COLLECTION DOUCHE 2026

LA FAMILLE · TROIS PRODUITS

CL1301	Colonne de douche	104
SL1301	Ensemble de douche sur barre	105
WB1301	Ensemble douchette avec support mural	105

Trois produits coordonnés — colonne de douche, barre de douche coulissante et ensemble avec support mural — coloris chrome.

CL1301 Voir en ligne ↗



01 — COLONNE DE DOUCHE

Colonne de douche

CL1301 valabath.com ↗

Colonne de douche, coloris chrome : douche de tête, douchette à bouton-poussoir, inverseur à levier en laiton, porte-savon et flexible de douche.

COLONNE
tube (nominal) 960 mm

DOUCHE DE TÊTE
200 × 300 mm · ABS

DOUCHETTE
110 × 140 mm · 2 fonctions

INVERSEUR ET RACCORDS
Inverseur en laiton · sorties d'eau 2+1

FLEXIBLES
Flexible de douche 1500 mm, 1/2k–1/2 · flexible d'alimentation 700 mm, 1/2k–1/2

FINITION
Chrome

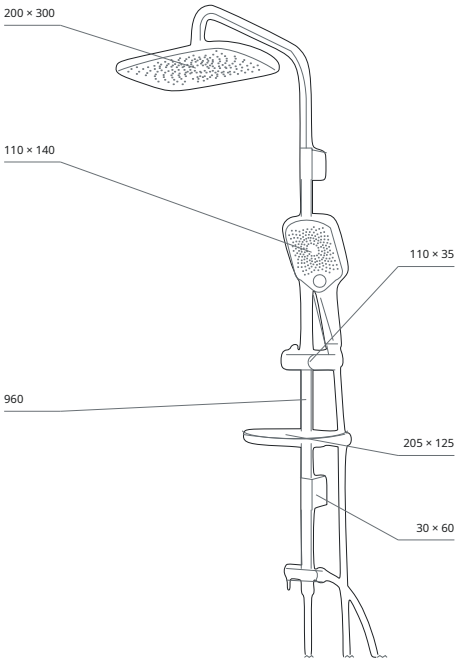

VUE DE RÉFÉRENCE
mm · Vue de référence en perspective

SL1301 Voir en ligne ↗



02 — BARRE DE DOUCHE COULISSANTE

Ensemble de douche sur barre

SL1301 valabath.com ↗

Ensemble de douche sur barre, coloris chrome : douchette à bouton-poussoir, porte-savon et flexible de douche.

BARRE
tube droit 600 mm

DOUCHETTE
110 × 140 mm · 2 fonctions

SORTIES D'EAU
2

FLEXIBLE DE DOUCHE
1500 mm · 1/2k–1/2

FINITION
Chrome

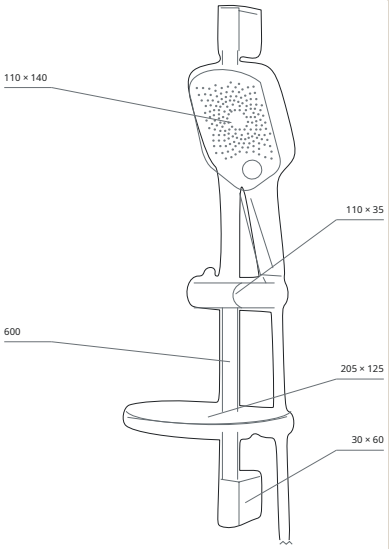

VUE DE RÉFÉRENCE
mm · Vue de référence en perspective

WB1301 Voir en ligne ↗



03 — ENSEMBLE AVEC SUPPORT MURAL

Ensemble douchette avec support mural

WB1301 valabath.com ↗

Ensemble douchette avec support mural, coloris chrome : douchette à bouton-poussoir, support mural et flexible de douche.

DOUCHETTE
110 × 140 mm · 2 fonctions

SORTIES D'EAU
2

FLEXIBLE DE DOUCHE
1500 mm · 1/2k–1/2

FINITION
Chrome

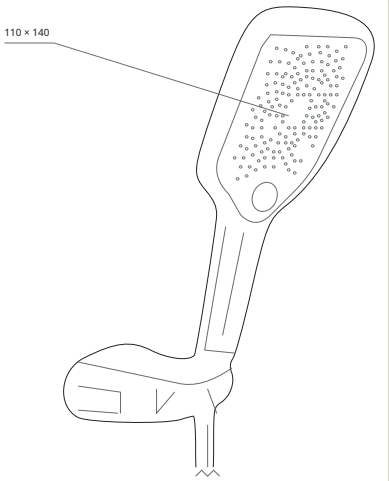

VUE DE RÉFÉRENCE
mm · Vue de référence en perspective

VALA

Soften

Chrome

COLLECTIONS KROMA · COLLECTION DOUCHE 2026

LA FAMILLE · TROIS PRODUITS

CL1314	Colonne de douche	106
SL1314	Ensemble de douche sur barre	107
WB1314	Ensemble douchette avec support mural	107

Trois produits coordonnés — colonne de douche, barre de douche coulissante et ensemble avec support mural — coloris chrome.

CL1314 Voir en ligne ↗



01 — COLONNE DE DOUCHE

Colonne de douche

CL1314 valabath.com ↗

Colonne de douche, coloris chrome : douche de tête, douchette à bouton-poussoir, inverseur à levier en laiton, porte-savon et flexible de douche.

COLONNE
tube (nominal) 960 mm

DOUCHE DE TÊTE
175 × 265 mm · ABS

DOUCHETTE
90 × 120 mm · 3 fonctions

INVERSEUR ET RACCORDS
Inverseur en laiton · sorties d'eau 3+1

FLEXIBLES
Flexible de douche 1500 mm, 1/2k–1/2 · flexible d'alimentation 700 mm, 1/2k–1/2

FINITION
Chrome

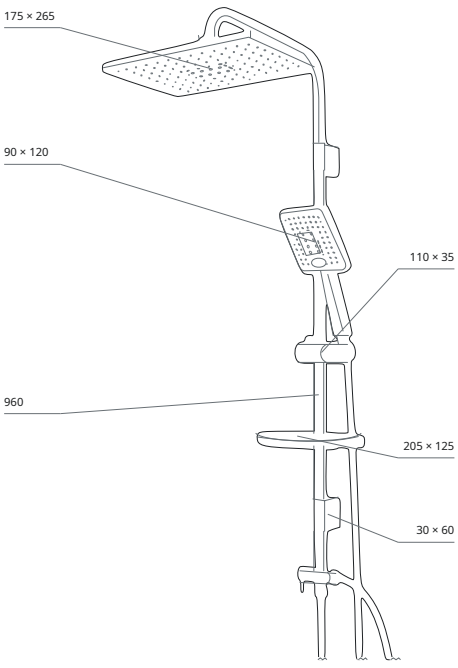

VUE DE RÉFÉRENCE
mm · Vue de référence en perspective

SL1314 Voir en ligne ↗



02 — BARRE DE DOUCHE COULISSANTE

Ensemble de douche sur barre

SL1314 valabath.com ↗

Ensemble de douche sur barre, coloris chrome : douchette à bouton-poussoir, porte-savon et flexible de douche.

BARRE
tube droit 600 mm

DOUCHETTE
90 × 120 mm · 3 fonctions

SORTIES D'EAU
3

FLEXIBLE DE DOUCHE
1500 mm · 1/2k–1/2

FINITION
Chrome

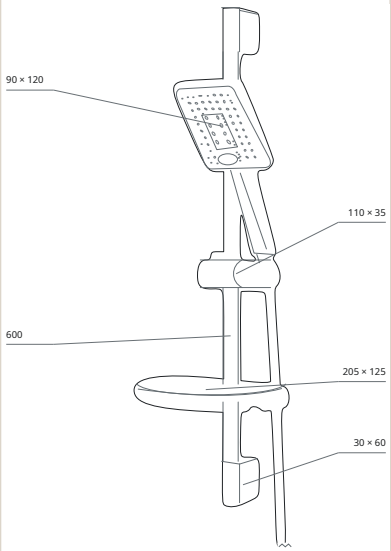

VUE DE RÉFÉRENCE
mm · Vue de référence en perspective

WB1314 Voir en ligne ↗



03 — ENSEMBLE AVEC SUPPORT MURAL

Ensemble douchette avec support mural

WB1314 valabath.com ↗

Ensemble douchette avec support mural, coloris chrome : douchette à bouton-poussoir, support mural et flexible de douche.

DOUCHETTE
90 × 120 mm · 3 fonctions

SORTIES D'EAU
3

FLEXIBLE DE DOUCHE
1500 mm · 1/2k–1/2

FINITION
Chrome

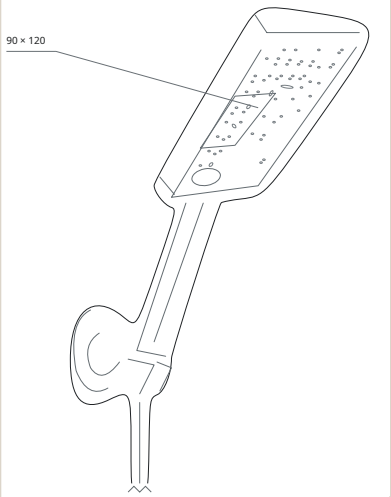

VUE DE RÉFÉRENCE
mm · Vue de référence en perspective

VALA

Tuscan

Chrome

COLLECTIONS KROMA · COLLECTION DOUCHE 2026

LA FAMILLE · TROIS PRODUITS

CL1307	Colonne de douche	108
SL1307	Ensemble de douche sur barre	109
WB1307	Ensemble douchette avec support mural	109

Trois produits coordonnés — colonne de douche, barre de douche coulissante et ensemble avec support mural — coloris chrome.

CL1307 Voir en ligne ↗



01 — COLONNE DE DOUCHE

Colonne de douche

CL1307 valabath.com ↗

Colonne de douche, coloris chrome : douche de tête, douchette 1 fonction, inverseur à levier en laiton, porte-savon et flexible de douche.

COLONNE
tube (nominal) 960 mm

DOUCHE DE TÊTE
215 × 215 mm · ABS

DOUCHETTE
92 × 99 mm · 1 fonction

INVERSEUR ET RACCORDS
Inverseur en laiton · sorties d'eau 1+1

FLEXIBLES
Flexible de douche 1500 mm, 1/2k–1/2 · flexible d'alimentation 700 mm, 1/2k–1/2

FINITION
Chrome

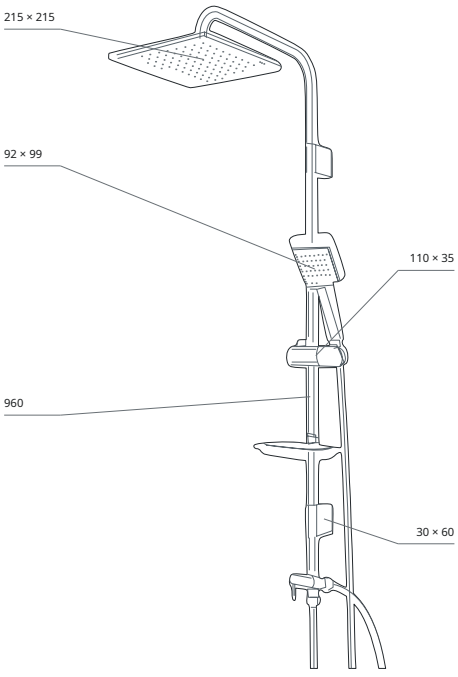

VUE DE RÉFÉRENCE
mm · Vue de référence en perspective

SL1307 Voir en ligne ↗



02 — BARRE DE DOUCHE COULISSANTE

Ensemble de douche sur barre

SL1307 valabath.com ↗

Ensemble de douche sur barre, coloris chrome : douchette 1 fonction, porte-savon et flexible de douche.

BARRE
tube droit 600 mm

DOUCHETTE
92 × 99 mm · 1 fonction

SORTIES D'EAU
1

FLEXIBLE DE DOUCHE
1500 mm · 1/2k–1/2

FINITION
Chrome

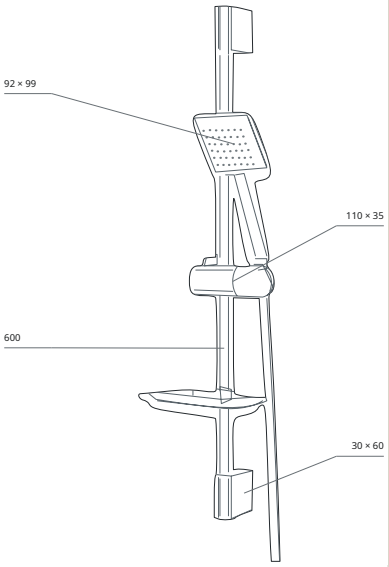

VUE DE RÉFÉRENCE
mm · Vue de référence en perspective

WB1307 Voir en ligne ↗



03 — ENSEMBLE AVEC SUPPORT MURAL

Ensemble douchette avec support mural

WB1307 valabath.com ↗

Ensemble douchette avec support mural, coloris chrome : douchette 1 fonction, support mural et flexible de douche.

DOUCHETTE
92 × 99 mm · 1 fonction

SORTIES D'EAU
1

FLEXIBLE DE DOUCHE
1500 mm · 1/2k–1/2

FINITION
Chrome

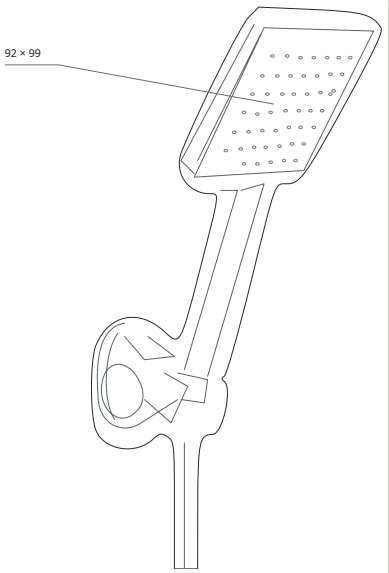

VUE DE RÉFÉRENCE
mm · Vue de référence en perspective

VALA

Varde

Chrome

LA FAMILLE · TROIS PRODUITS

CL1303	Colonne de douche	110
SL1303	Ensemble de douche sur barre	111
WB1303	Ensemble douchette avec support mural	111

Trois produits coordonnés — colonne de douche, barre de douche coulissante et ensemble avec support mural — coloris chrome.

CL1303 Voir en ligne ↗



01 — COLONNE DE DOUCHE

Colonne de douche

CL1303 valabath.com ↗

Colonne de douche, coloris chrome : douche de tête, douchette à bouton-poussoir, inverseur à levier en laiton, porte-savon et flexible de douche.

COLONNE
tube (nominal) 960 mm

DOUCHE DE TÊTE
190 × 300 mm · ABS

DOUCHETTE
100 × 130 mm · 2 fonctions

INVERSEUR ET RACCORDS
Inverseur en laiton · sorties d'eau 2+1

FLEXIBLES
Flexible de douche 1500 mm, 1/2k–1/2 · flexible d'alimentation 700 mm, 1/2k–1/2

FINITION
Chrome

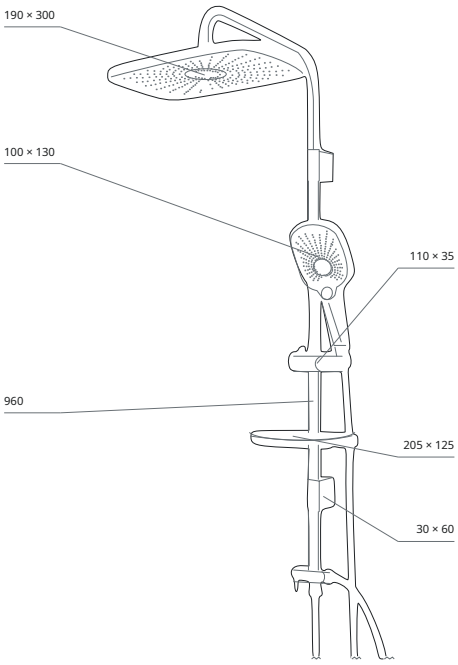

VUE DE RÉFÉRENCE
mm · Vue de référence en perspective

SL1303 Voir en ligne ↗



02 — BARRE DE DOUCHE COULISSANTE

Ensemble de douche sur barre

SL1303 valabath.com ↗

Ensemble de douche sur barre, coloris chrome : douchette à bouton-poussoir, porte-savon et flexible de douche.

BARRE
tube droit 600 mm

DOUCHETTE
100 × 130 mm · 2 fonctions

SORTIES D'EAU
2

FLEXIBLE DE DOUCHE
1500 mm · 1/2k–1/2

FINITION
Chrome

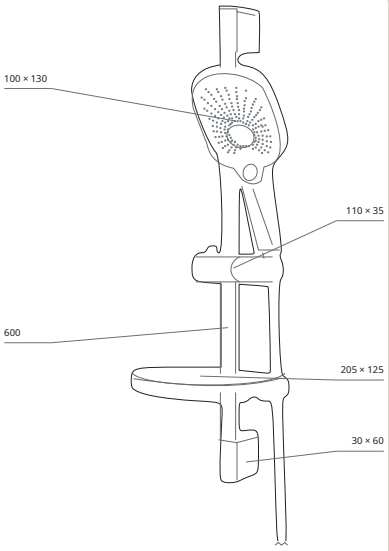

VUE DE RÉFÉRENCE
mm · Vue de référence en perspective

WB1303 Voir en ligne ↗



03 — ENSEMBLE AVEC SUPPORT MURAL

Ensemble douchette avec support mural

WB1303 valabath.com ↗

Ensemble douchette avec support mural, coloris chrome : douchette à bouton-poussoir, support mural et flexible de douche.

DOUCHETTE
100 × 130 mm · 2 fonctions

SORTIES D'EAU
2

FLEXIBLE DE DOUCHE
1500 mm · 1/2k–1/2

FINITION
Chrome

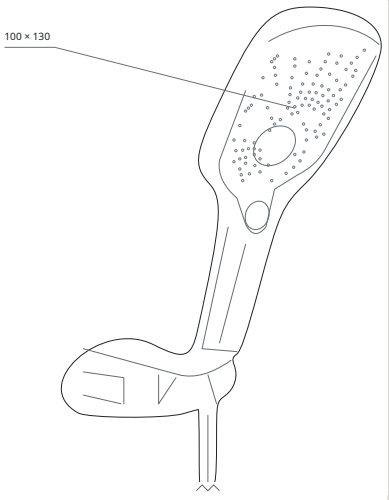

VUE DE RÉFÉRENCE
mm · Vue de référence en perspective

Albi

Douchettes hygiéniques

LA FAMILLE · UN PRODUIT

SHT4001–4004 Ensemble douchette hygiénique 112

Ensemble douchette hygiénique avec arrêt, en quatre finitions : blanc, chrome, noir et doré.

SHT4002 · Chrome

Voir en ligne ↗



01 — ENSEMBLE DOUCHETTE HYGIÉNIQUE

Ensemble douchette hygiénique

SHT4001 – SHT4004 valabath.com ↗

Ensemble douchette hygiénique avec arrêt, support mural et flexible, en blanc, chrome, noir et doré.

COMPOSANTS

Douchette hygiénique avec arrêt, support mural, flexible

FLEXIBLE DE DOUCHE

1200 mm · 1/2k–1/2

CODES ET FINITIONS

SHT4001 – Blanc · SHT4002 – Chrome · SHT4003 – Noir · SHT4004 – Doré

ÉGALEMENT DISPONIBLE EN



SHT4001
Blanc



SHT4003
Noir



SHT4004
Doré

Index des codes

Dimensions du carton, pièces et volume par carton ; « — » si aucune donnée d'emballage n'est disponible.

CODE	PRODUIT	FAMILLE	CARTON (CM)	PCS	M³	PAGE
AKTC6002	Ensemble de douche encastré carré · 2 voies · Chrome	Carre Concealed Set	—	—	—	20
AKTC6003	Ensemble de douche encastré carré · 3 voies · Chrome	Carre Concealed Set	—	—	—	18
AKTC6010	Ensemble de douche encastré carré · 1 voies · Chrome	Carre Concealed Set	—	—	—	22
AKTCS6001B	Ensemble de douche encastré carré · 2 voies · Noir	Carre Concealed Set	—	—	—	21
AKTCS6002	voir AKTC6002 (code en ligne)	Carre Concealed Set	—	—	—	20
AKTCS6003	voir AKTC6003 (code en ligne)	Carre Concealed Set	—	—	—	18
AKTCS6009	Carre Concealed Set — fiche en ligne	Carre Concealed Set	—	—	—	17
AKTCS6009B	Ensemble de douche encastré carré · 3 voies · Noir	Carre Concealed Set	—	—	—	19
AKTCS6010	voir AKTC6010 (code en ligne)	Carre Concealed Set	—	—	—	22
AKTCS6011B	Ensemble de douche encastré carré · 1 voies · Noir	Carre Concealed Set	—	—	—	23
AKTCS6012	Oval Concealed Set — fiche en ligne	Oval Concealed Set	—	—	—	30
AKTCS6012B	Ensemble de douche encastré rond · 3 voies · Noir	Oval Concealed Set	—	—	—	32
AKTCS6013	Ensemble de douche encastré rond · 3 voies · Chrome	Oval Concealed Set	—	—	—	31
AKTCS6014B	Ensemble de douche encastré rond · 2 voies · Noir	Oval Concealed Set	—	—	—	34
AKTCS6015	Ensemble de douche encastré rond · 2 voies · Chrome	Oval Concealed Set	—	—	—	33
AKTCS6016B	Ensemble de douche encastré rond · 1 voies · Noir	Oval Concealed Set	—	—	—	36
AKTCS6017	Ensemble de douche encastré rond · 1 voies · Chrome	Oval Concealed Set	—	—	—	35
CL1001	Colonne de douche	Arnis	101 × 38 × 38	5	0.145844	88
CL1002	Colonne de douche	Carre Chrome Black	101 × 38 × 38	5	0.145844	64
CL1003	Colonne de douche	Carre Chrome White	—	—	—	67
CL1007	Colonne de douche	Carre Grey	101 × 38 × 38	5	0.145844	71
CL1008	Colonne de douche	Elf Chrome White	—	—	—	93
CL1009	Colonne de douche	Carre White	101 × 38 × 38	5	0.145844	74
CL1010	Colonne de douche	Carre Full Black	101 × 38 × 38	5	0.145844	77
CL1011	Colonne de douche	Carre Full Chrome	101 × 38 × 38	5	0.145844	61
CL1012	Colonne de douche	Elf Chrome Black	—	—	—	92
CL1201	Colonne de douche	Castello	101 × 38 × 38	5	0.145844	90
CL1202	Colonne de douche	Evora	101 × 38 × 38	5	0.145844	94
CL1204	Colonne de douche	Moura	101 × 38 × 38	5	0.145844	100
CL1301	Colonne de douche	Sanova	101 × 38 × 38	5	0.145844	104
CL1301B	Colonne de douche	Savona Full Black	101 × 38 × 38	5	0.145844	83
CL1303	Colonne de douche	Varde	101 × 38 × 38	5	0.145844	110
CL1303B	Colonne de douche	Varde Full Black	101 × 38 × 38	5	0.145844	85
CL1307	Colonne de douche	Tuscan	101 × 38 × 38	5	0.145844	108
CL1309	Colonne de douche	Lucca	101 × 38 × 38	5	0.145844	98
CL1314	Colonne de douche	Soften	101 × 38 × 38	5	0.145844	106
CL1330	Colonne de douche	Centro Full Black	101 × 38 × 38	5	0.145844	80
CL1401	Colonne de douche	Dora Grey Chrome	101 × 38 × 38	5	0.145844	47
CL1402	Colonne de douche	Dora Black Copper	101 × 38 × 38	5	0.145844	44
CL1404	Colonne de douche	Dora Black Chrome	101 × 38 × 38	5	0.145844	40

CODE	PRODUIT	FAMILLE	CARTON (CM)	PCS	M³	PAGE
CL1405	Colonne de douche	Dora Full Black	101 × 38 × 38	5	0.145844	57
CL1406	Colonne de douche	Dora White Chrome	101 × 38 × 38	5	0.145844	50
CL1407	Colonne de douche	Dora White Gold	101 × 38 × 38	5	0.145844	54
CL1501	Colonne de douche	Fauda	101 × 38 × 38	5	0.145844	96
CL1505	Colonne de douche chromée	Gala	101 × 38 × 38	5	0.145844	12
CL1505B	Colonne de douche noire	Gala	101 × 38 × 38	5	0.145844	11
CL1510	Colonne de douche	Norte	101 × 38 × 38	5	0.145844	102
CL1515	Colonne de douche carrée	Gold Brass	101 × 38 × 38	5	0.145844	13
CL1516	Colonne de douche ovale	Gold Brass	101 × 38 × 38	5	0.145844	14
CL1520	Colonne de douche	Arya	101 × 38 × 38	5	0.145844	10
CN006	Ensemble de douche encastré carré · Chrome	Concealed Set Quadra	—	—	—	25
CN006B	Ensemble de douche encastré carré · Noir	Concealed Set Quadra	—	—	—	26
CN006G	Ensemble de douche encastré carré · Doré	Concealed Set Quadra	—	—	—	27
CN007	Ensemble de douche encastré rond · Chrome	Concealed Set Round	—	—	—	28
HD001	Douchette	Dora Grey Chrome	64 × 43 × 65	50	0.178880	49
HD002	Douchette	Dora Black Copper	64 × 43 × 65	50	0.178880	46
HD004	Douchette	Dora Black Chrome	64 × 43 × 65	50	0.178880	42
HD005	Douchette	Dora Full Black	64 × 43 × 65	50	0.178880	59
HD006	Douchette	Dora White Chrome	64 × 43 × 65	50	0.178880	52
HD007	Douchette	Dora White Gold	64 × 43 × 65	50	0.178880	56
HD008	Douchette	Carre Full Black	64 × 43 × 65	50	0.178880	79
HD009	Douchette	Carre Chrome Black	64 × 43 × 65	50	0.178880	66
HD011	Douchette	Carre Grey	64 × 43 × 65	50	0.178880	73
HD012	Douchette	Carre White	64 × 43 × 65	50	0.178880	76
HD013	Douchette	Carre Chrome White	—	—	—	69
HD014	Douchette	Carre Full Chrome	64 × 43 × 65	50	0.178880	63
PNL002	Panneau de douche noir	Soure	150 × 20 × 50	1	0.150000	38
PNL003	Panneau de douche doré	Soure	150 × 20 × 50	1	0.150000	39
PNL004	Panneau de douche cuivre	Soure	150 × 20 × 50	1	0.150000	39
SHT4001	Ensemble douchette hygiénique	Albi	—	—	—	112
SHT4002	Ensemble douchette hygiénique	Albi	—	—	—	112
SHT4003	Ensemble douchette hygiénique	Albi	—	—	—	112
SHT4004	Ensemble douchette hygiénique	Albi	—	—	—	112
SL1301	Ensemble de douche sur barre	Sanova	66.5 × 53.5 × 79.5	20	0.282841	105
SL1301B	Ensemble de douche sur barre	Savona Full Black	66.5 × 53.5 × 79.5	20	0.282841	84
SL1303	Ensemble de douche sur barre	Varde	66.5 × 53.5 × 79.5	20	0.282841	111
SL1303B	Ensemble de douche sur barre	Varde Full Black	66.5 × 53.5 × 79.5	20	0.282841	86
SL1307	Ensemble de douche sur barre	Tuscan	66.5 × 53.5 × 79.5	20	0.282841	109
SL1309	Ensemble de douche sur barre	Lucca	66.5 × 53.5 × 79.5	20	0.282841	99
SL1314	Ensemble de douche sur barre	Soften	66.5 × 53.5 × 79.5	20	0.282841	107
SL1330B	Ensemble de douche sur barre	Centro Full Black	66.5 × 53.5 × 79.5	20	0.282841	81
SL1401	Ensemble de douche sur barre	Dora Grey Chrome	66.5 × 53.5 × 79.5	20	0.282841	48
SL1402	Ensemble de douche sur barre	Dora Black Copper	66.5 × 53.5 × 79.5	20	0.282841	45
SL1406	Ensemble de douche sur barre	Dora White Chrome	66.5 × 53.5 × 79.5	20	0.282841	51

CODE	PRODUIT	FAMILLE	CARTON (CM)	PCS	M³	PAGE
SL1501	Ensemble de douche sur barre	Fauda	66.5 × 53.5 × 79.5	20	0.282841	97
SL1510	Ensemble de douche sur barre	Norte	66.5 × 53.5 × 79.5	20	0.282841	103
SL2002	Ensemble de douche sur barre	Carre Full Black	66.5 × 53.5 × 79.5	20	0.282841	78
SL2003	Ensemble de douche sur barre	Carre Chrome Black	66.5 × 53.5 × 79.5	20	0.282841	65
SL2007	Ensemble de douche sur barre	Carre White	67 × 40 × 66	20	0.176880	75
SL2008	Ensemble de douche sur barre	Carre Grey	67 × 40 × 66	20	0.176880	72
SL2009	Ensemble de douche sur barre	Carre Chrome White	—	—	—	68
SL2010	Ensemble de douche sur barre	Carre Full Chrome	66.5 × 53.5 × 79.5	20	0.282841	62
SL2012	Ensemble de douche sur barre	Castello	66.5 × 53.5 × 79.5	20	0.282841	91
SL2014	Ensemble de douche sur barre	Moura	66.5 × 53.5 × 79.5	20	0.282841	101
SL2015	Ensemble de douche sur barre	Arnis	66.5 × 53.5 × 79.5	20	0.282841	89
SL2018	Ensemble de douche sur barre	Evora	66.5 × 53.5 × 79.5	20	0.282841	95
SL4001	Ensemble de douche sur barre	Dora Black Chrome	66.5 × 53.5 × 79.5	20	0.282841	41
SL4003	Ensemble de douche sur barre	Dora Full Black	66.5 × 53.5 × 79.5	20	0.282841	58
SL4004	Ensemble de douche sur barre	Dora White Gold	66.5 × 53.5 × 79.5	20	0.282841	55
TD001	Douche de tête	Dora Grey Chrome	53 × 62 × 52	30	0.170872	49
TD002	Douche de tête	Dora Black Copper	53 × 62 × 52	30	0.170872	46
TD004	Douche de tête	Dora Black Chrome	53 × 62 × 52	30	0.170872	42
TD005	Douche de tête	Dora Full Black	53 × 62 × 52	30	0.170872	59
TD006	Douche de tête	Dora White Chrome	53 × 62 × 52	30	0.170872	52
TD007	Douche de tête	Dora White Gold	53 × 62 × 52	30	0.170872	56
TD008	Douche de tête	Carre Full Black	53 × 62 × 52	30	0.170872	79
TD009	Douche de tête	Carre Chrome Black	53 × 62 × 52	30	0.170872	66
TD010	Douche de tête	Carre Grey	53 × 62 × 52	30	0.170872	73
TD012	Douche de tête	Carre White	53 × 62 × 52	30	0.170872	76
TD013	Douche de tête	Carre Chrome White	—	—	—	69
TD014	Douche de tête	Carre Full Chrome	53 × 62 × 52	30	0.170872	63
WB1301	Ensemble douchette avec support mural	Sanova	62.5 × 49.5 × 56.5	30	0.174797	105
WB1301B	Ensemble douchette avec support mural	Savona Full Black	62.5 × 49.5 × 56.5	30	0.174797	84
WB1303	Ensemble douchette avec support mural	Varde	62.5 × 49.5 × 56.5	30	0.174797	111
WB1303B	Ensemble douchette avec support mural	Varde Full Black	62.5 × 49.5 × 56.5	30	0.174797	86
WB1307	Ensemble douchette avec support mural	Tuscan	62.5 × 49.5 × 56.5	30	0.174797	109
WB1309	Ensemble douchette avec support mural	Lucca	62.5 × 49.5 × 56.5	30	0.174797	99
WB1314	Ensemble douchette avec support mural	Soften	62.5 × 49.5 × 56.5	30	0.174797	107
WB1330B	Ensemble douchette avec support mural	Centro Full Black	62.5 × 49.5 × 56.5	30	0.174797	81
WB1501	Ensemble douchette avec support mural	Fauda	62.5 × 49.5 × 56.5	30	0.174797	97
WB1510	Ensemble douchette avec support mural	Norte	62.5 × 49.5 × 56.5	30	0.174797	103
WB2012	Ensemble douchette avec support mural	Castello	62.5 × 49.5 × 56.5	30	0.174797	91
WB2014	Ensemble douchette avec support mural	Moura	62.5 × 49.5 × 56.5	30	0.174797	101
WB2015	Ensemble douchette avec support mural	Arnis	62.5 × 49.5 × 56.5	30	0.174797	89
WB2018	Ensemble douchette avec support mural	Evora	62.5 × 49.5 × 56.5	30	0.174797	95
WB3001	Ensemble douchette avec support mural	Carre Chrome White	—	—	—	68
WB3002	Ensemble douchette avec support mural	Carre Chrome Black	62.5 × 49.5 × 56.5	30	0.174797	65
WB3005	Ensemble douchette avec support mural	Carre Full Black	62.5 × 49.5 × 56.5	50	0.174797	78

CODE	PRODUIT	FAMILLE	CARTON (CM)	PCS	M³	PAGE
WB3006	Ensemble douchette avec support mural	Carre White	64 × 40 × 77	50	0.197120	75
WB3007	Ensemble douchette avec support mural	Carre Grey	64 × 40 × 77	50	0.197120	72
WB3008	Ensemble douchette avec support mural	Carre Full Chrome	62.5 × 49.5 × 56.5	30	0.174797	62
WB4001	Ensemble douchette avec support mural	Dora Full Black	62.5 × 49.5 × 56.5	30	0.174797	58
WB4002	Ensemble douchette avec support mural	Dora Black Copper	62.5 × 49.5 × 56.5	30	0.174797	45
WB4003	Ensemble douchette avec support mural	Dora Black Chrome	62.5 × 49.5 × 56.5	30	0.174797	41
WB4005	Ensemble douchette avec support mural	Dora White Chrome	62.5 × 49.5 × 56.5	30	0.174797	51
WB4006	Ensemble douchette avec support mural	Dora Grey Chrome	62.5 × 49.5 × 56.5	30	0.174797	48
WB4007	Ensemble douchette avec support mural	Dora White Gold	62.5 × 49.5 × 56.5	30	0.174797	55

VALA

Collection Douche 2026 · Édition française

valabath.com ↗