VALA

Colección de ducha

2026

valabath.com





VALA

SOBRE VALA

Un fabricante, *no un catálogo.*

VALA es la marca internacional de EBA Banyo Ürünleri Sanayi ve Ticaret Ltd. Şti., con sede en Estambul. Fabricamos grifería, sistemas de ducha, mecanismos de cisterna, asientos de inodoro y accesorios de baño.

Ofrecemos sanitarios, muebles, espejos LED y mamparas como colecciones 100 % fabricadas en Türkiye bajo control de calidad y garantía VALA. Así, clientes de más de 42 países obtienen todo el baño desde una sola fuente.

2004	42+	1.700+	9
FUNDACIÓN	PAÍSES	REFERENCIAS DE PRODUCTO	CATEGORÍAS DE PRODUCTO

DENTRO DE LAS INSTALACIONES

Dentro de la producción propia de VALA.

Nuestras principales categorías de fabricación propia son la grifería, los sistemas de ducha, los mecanismos de cisterna, los asientos de inodoro y los accesorios de baño. Gestionamos directamente su desarrollo, producción y control de calidad. Para sanitarios, muebles, espejos LED y mamparas colaboramos con fabricantes turcos especializados; cada colección se selecciona y controla según los estándares VALA y se suministra con garantía VALA.



BARRAS DE LATÓN



FORJA EN CALIENTE

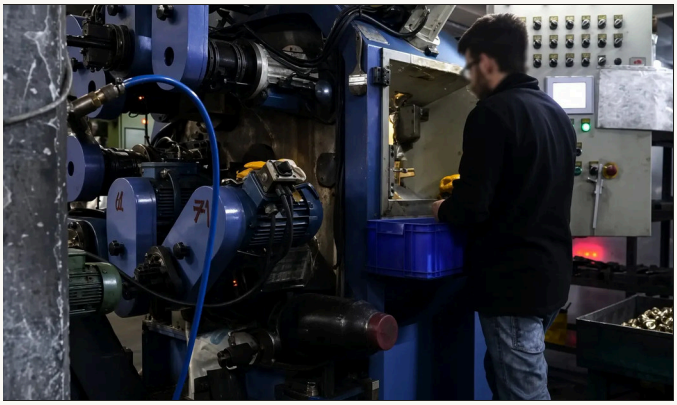

LÍNEA DE FORJA

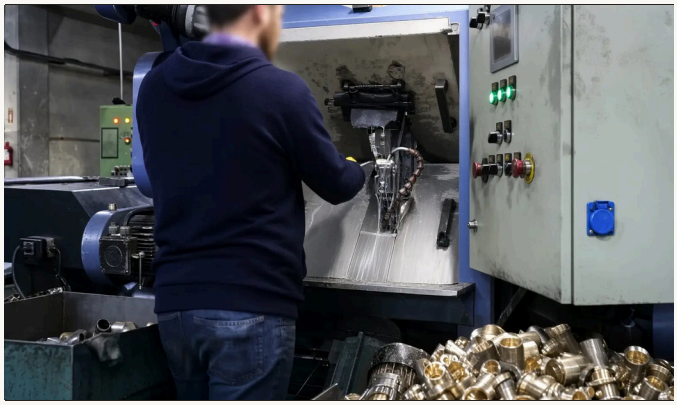

MECANIZADO DE CUERPOS

DE LA BARRA DE LATÓN A LA GRIFERÍA PROBADA: MONTAJE, PRUEBA Y EMBALAJE EN NUESTRAS INSTALACIONES.

01

Barras de latón

Los cuerpos de grifería parten de barras de latón, almacenadas en haces en nuestras instalaciones.

02

Forja en caliente

Las piezas de latón se forjan en caliente como cuerpos de grifería y después se mecanizan.

03

Montaje y prueba de agua

Se montan cartuchos y componentes, y cada grifo se comprueba con agua en la línea.

SISTEMAS DE DUCHA

Columnas de ducha, rociadores, teleduchas y paneles, con columnas de acero inoxidable 304 e inversores de latón.

Fotografías: producción propia de VALA

LA GAMA

Todas las categorías del baño, *un solo socio*

VALA desarrolla y fabrica grifería, sistemas de ducha, mecanismos de cisterna, asientos de inodoro y accesorios de baño mediante su propia estructura productiva. Los sanitarios, muebles de baño, espejos LED y mamparas se ofrecen como colecciones 100 % fabricadas en Türkiye, bajo control de calidad y garantía VALA. Así, nuestros clientes cubren todas sus necesidades con una marca y un único interlocutor.



Grifería

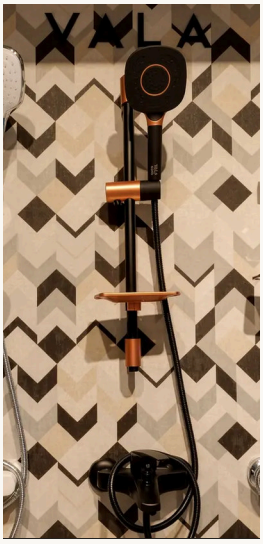

Sistemas de ducha



Accesorios de baño



Mecanismos de cisterna



Mobiliario de baño

Producción propia

Grifería	01
Sistemas de ducha	02
Accesorios de baño	03
Mecanismos de cisterna	04
Asientos de inodoro	05

Colecciones fabricadas en Türkiye

Porcelana sanitaria	01
Mobiliario de baño	02
Espejos LED	03
Mamparas de ducha	04

Pedidos mixtos entre categorías, un único juego de documentos y un único contacto posventa.



MATERIALES Y GARANTÍA

Fabricado con materiales por los que respondemos.

Las mismas especificaciones que compartimos con distribuidores y compradores de proyectos.

GARANTÍA EN UN VISTAZO

5 *años*
GRIFERÍA Y MEZCLADORES

3 *años*
SISTEMAS DE DUCHA

10 *años*
ACCESORIOS DE BAÑO

2 *años*
ASIENTOS DE INODORO

2 *años*
MECANISMOS DE DESCARGA Y EQUIPOS INTERNOS

2 *años*
MOBILIARIO DE BAÑO

GRIFERÍA Y MEZCLADORES

COMPONENTE	ESPECIFICACIÓN
Cuerpo principal	Cuerpo de latón MS58
Cromado	Cromado de 16–17 micras
Cartucho	Cartucho cerámico de primera clase
Flexos	Malla exterior de acero inoxidable 304, generalmente de 50 cm
Manilla	Manilla pesada de zamak de alta calidad

SISTEMAS DE DUCHA

COMPONENTE	ESPECIFICACIÓN
Teleducha	Materia prima ABS
Ducha tropical / lluvia	Materia prima ABS
Flexible de ducha	Manguera interior EPDM, construcción de doble bloqueo, malla exterior de inox 304
Soportes de pared	Materia prima ABS
Jabonera	Materia prima ABS
Tubo / columna	Acero inoxidable 304
Desviador / adaptador	Materia prima latón

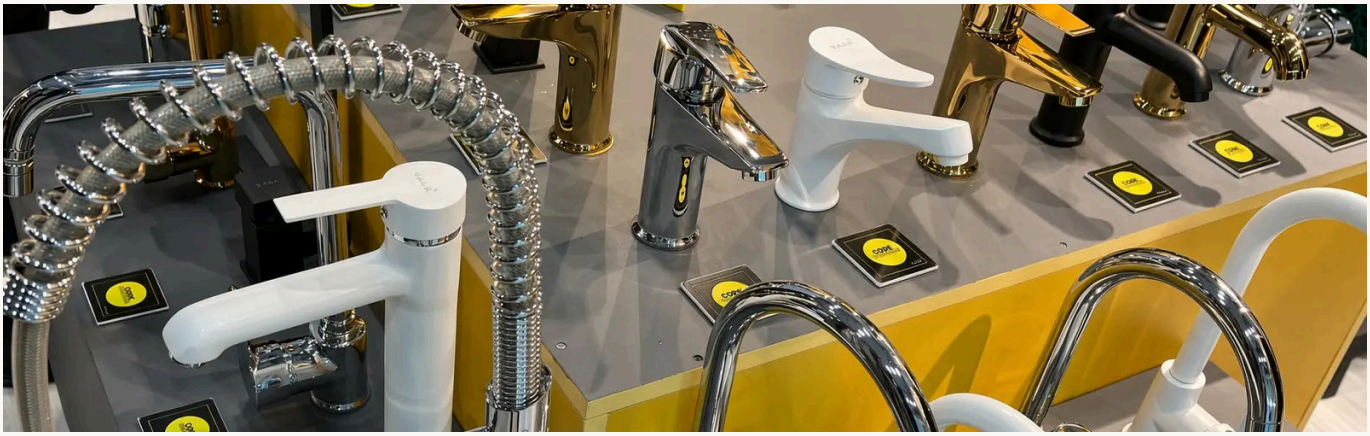


VALA
VALA
VALA

POR QUÉ VALA

Por qué los prescriptores *eligen VALA.*

Combinamos capacidad de fabricación, colecciones turcas seleccionadas y garantía VALA para ofrecer una solución de baño completa.

01

Una marca, todo el baño

Todas las categorías, desde la grifería hasta los sanitarios, muebles, espejos LED y mamparas, se coordinan dentro de un mismo concepto. El cliente cuenta con un único interlocutor para productos, documentación, control de calidad y servicio posventa.

02

Nuestra propia capacidad de fabricación

Fabricamos grifería, sistemas de ducha, mecanismos de cisterna, asientos de inodoro y accesorios de baño. En estas categorías gestionamos directamente el desarrollo, la planificación de producción, el control de calidad y los programas de marca privada.

03

Fabricado en Türkiye, garantizado por VALA

Nuestras colecciones de sanitarios, muebles de baño, espejos LED y mamparas son 100 % fabricadas en Türkiye. Las seleccionamos y controlamos según los estándares VALA y las suministramos con garantía VALA.

04

Alcance global, soporte directo

VALA suministra proyectos en más de 42 países, con un solo equipo comercial gestionando especificación, muestras y entrega — sin intermediarios, sin capa de traducción.

05

Marca blanca del prototipo al palé

Ofrecemos programas OEM y de marca privada en las categorías que fabricamos. Las colecciones complementarias se coordinan dentro del mismo plan de proyecto para una oferta completa y coherente.

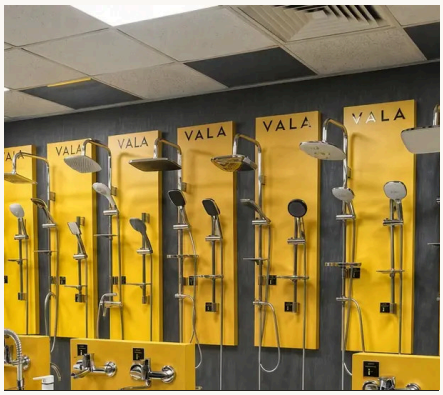

PONTE EN CONTACTO

Contacto

¿Tienes una pregunta sobre nuestros productos, buscas una solución OEM personalizada o quieres iniciar una asociación? Nos encantaría saber de ti.

RAZÓN SOCIAL
EBA Banyo Ürünleri Sanayi ve Ticaret Ltd. Şti.

DIRECCIÓN
Ataşehir, Estambul, Turquía

CORREO ELECTRÓNICO
info@vala.com.tr

TELÉFONO / WHATSAPP
+90 540 440 22 00

WEB
valabath.com/es

HORARIO LABORAL
Lun–Vie, 09:00–18:00

Índice

Sobre VALA 02

Perfil de la empresa 02

Colecciones *de latón* 10

Arya 1 producto 10
Gala 2 productos 11
Gold Brass 2 productos 13

Conjuntos *empotrados* 16

Carre Concealed Set 6 variantes 17
Concealed Set Quadra 3 variantes 24
Concealed Set Round 1 variante 28
Oval Concealed Set 6 variantes 30

Paneles *de ducha* 38

Soure 3 productos 38

Colección *Dora* 40

Dora Black Chrome 5 productos 40
Dora Black Copper 5 productos 44
Dora Grey Chrome 5 productos 47
Dora White Chrome 5 productos 50
Dora White Gold 5 productos 54
Dora Full Black 5 productos 57

Colección *Carre* 61

Carre Full Chrome 5 productos 61
Carre Chrome Black 5 productos 64
Carre Chrome White 5 productos 67
Carre Grey 5 productos 71
Carre White 5 productos 74
Carre Full Black 5 productos 77

Colecciones *Full Black* 80

Centro Full Black 3 productos 80
Savona Full Black 3 productos 83
Varde Full Black 3 productos 85

Colecciones *Kroma* 88

Arnis 3 productos 88
Castello 3 productos 90
Elf Chrome Black 1 producto 92
Elf Chrome White 1 producto 93
Evora 3 productos 94
Fauda 3 productos 96
Lucca 3 productos 98
Moura 3 productos 100
Norte 3 productos 102
Sanova 3 productos 104
Soften 3 productos 106
Tuscan 3 productos 108
Varde 3 productos 110

Duchas *higiénicas* 112

Albi 1 producto 112

Índice *de códigos* 113

Todos los códigos de producto en orden alfabético, con familia, página y datos de embalaje.



Arya

Cromo

LA FAMILIA · UN PRODUCTO

CL1520 Columna de ducha 10

Columna de ducha en acabado cromo.

CL1520 Ver online ↗



01 — COLUMNA DE DUCHA

Columna de ducha

CL1520 valabath.com ↗

Columna de ducha en acabado cromo: rociador, teleducha, tubo de latón, desviador de palanca de latón, jabonera y flexo de ducha.

COLUMNA
tubo (nominal) de 960 mm

ROCIADOR
192 × 295 mm · ABS

TELEDUCHA
65 × 110 mm · 2 funciones †

DESVIADOR Y CONEXIONES
Desviador de latón · salidas de agua 2+1

FLEXOS
Flexo de ducha 1500 mm, 1/2k–1/2 · latiguillo de alimentación 700 mm, 1/2k–1/2

ACABADO
Cromo

† Teleducha: también indicado como «6,5×21,5 · Teleducha · Cromo».

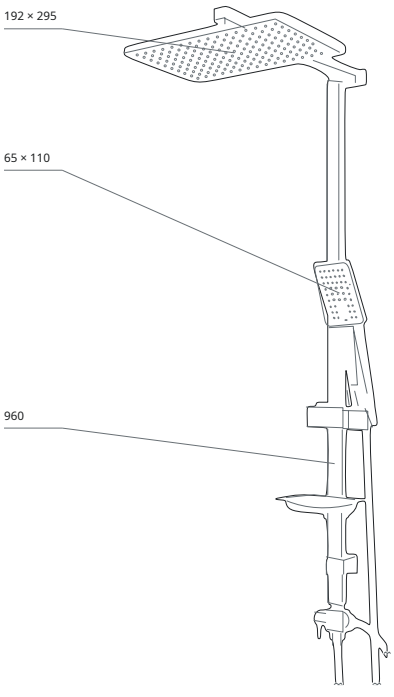

VISTA DE REFERENCIA
mm · Vista de referencia en perspectiva

VALA

Gala

Negro · Cromo

LA FAMILIA · DOS PRODUCTOS

CL1505B	Columna de ducha negra	11
CL1505	Columna de ducha cromada	12

Dos productos — columna de ducha — en acabado negro · Cromo.

CL1505B

Ver online ↗



01 — COLUMNA DE DUCHA

Columna de ducha negra

CL1505B valabath.com ↗

Columna de ducha negra en acabado negro: rociador, teleducha, tubo de latón, desviador de palanca de latón, jabonera y flexo de ducha.

COLUMNA
tubo (nominal) de 960 mm

ROCIADOR
200 × 290 mm · ABS

TELEDUCHA
85 × 120 mm · 2 funciones †

DESVIADOR Y CONEXIONES
Desviador de latón · salidas de agua 2+1

FLEXOS
Flexo de ducha 1500 mm, 1/2k–1/2 · latiguillo de alimentación 700 mm, 1/2k–1/2

ACABADO
Negro

† Teleducha: también indicado como «8,5×21,5 · Teleducha · Negro».

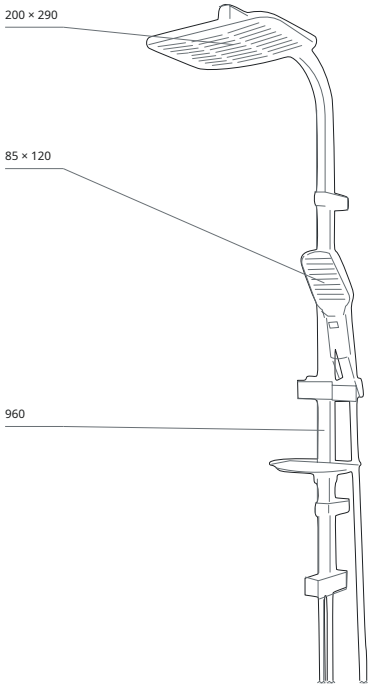

VISTA DE REFERENCIA
mm · Vista de referencia en perspectiva

CL1505 Ver online ↗



02 — COLUMNA DE DUCHA

Columna de ducha cromada

CL1505 valabath.com ↗

Columna de ducha cromada en acabado cromo: rociador, teleducha, tubo de latón, desviador de palanca de latón, jabonera y flexo de ducha.

COLUMNA
tubo (nominal) de 960 mm

ROCIADOR
200 × 290 mm · ABS

TELEDUCHA
85 × 120 mm · 2 funciones †

DESVIADOR Y CONEXIONES
Desviador de latón · salidas de agua 2+1

FLEXOS
Flexo de ducha 1500 mm, 1/2k–1/2 · latiguillo de alimentación 700 mm, 1/2k–1/2

ACABADO
Cromo

† Teleducha: también indicado como «8,5×21,5 · Teleducha · Cromo».

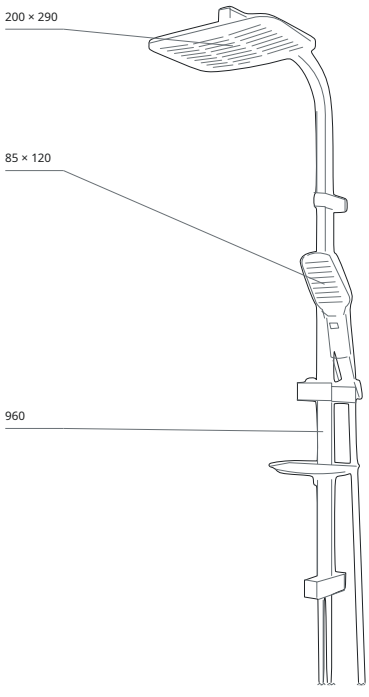

VISTA DE REFERENCIA
mm · Vista de referencia en perspectiva

VALA

Gold

Latón

LA FAMILIA · DOS PRODUCTOS

CL1515	Columna de ducha cuadrada	13
CL1516	Columna de ducha ovalada	14

Dos productos — columna de ducha — en acabado latón.

CL1515 Ver online ↗



01 — COLUMNA DE DUCHA

Columna de ducha cuadrada

CL1515 valabath.com ↗

Columna de ducha cuadrada en acabado dorado: rociador, teleducha, tubo de latón, desviador de palanca de latón, jabonera y flexo de ducha.

COLUMNA
tubo (nominal) de 960 mm

ROCIADOR
225 × 225 mm · ABS

TELEDUCHA
93 × 99 mm · 1 función

DESVIADOR Y CONEXIONES
Desviador de latón · salidas de agua 1+1

FLEXOS
Flexo de ducha 1500 mm, 1/2k–1/2 · latiguillo de alimentación 700 mm, 1/2k–1/2

ACABADO
Dorado

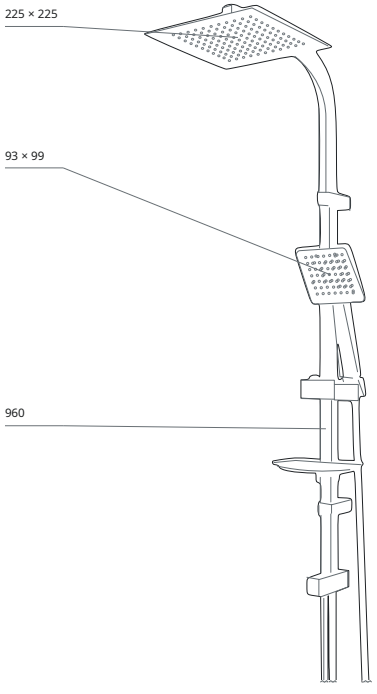

VISTA DE REFERENCIA
mm · Vista de referencia en perspectiva

CL1516 Ver online ↗



02 — COLUMNA DE DUCHA

Columna de ducha ovalada

CL1516 valabath.com ↗

Columna de ducha ovalada en acabado dorado: rociador, teleducha, tubo de SS304, desviador de palanca de latón, jabonera y flexo de ducha.

COLUMNA tubo (nominal) de 960 mm	ROCIADOR 250 × 250 mm · ABS
TELEDUCHA 93 × 99 mm †	DESVIADOR Y CONEXIONES Desviador de latón
FLEXOS Flexo de ducha 1500 mm, 1/2k–1/2 · latiguillo de alimentación 700 mm, 1/2k–1/2	ACABADO Dorado

† Teleducha: también indicado como «110 mm · Teleducha · Dorado».

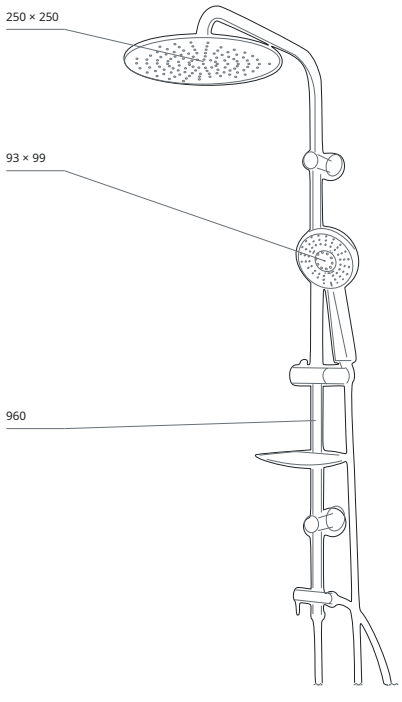

VISTA DE REFERENCIA
mm · Vista de referencia en perspectiva



VALA

Concealed Set Quadra

VALA

Conjuntos *empotrados*

CUATRO FAMILIAS · 16 VARIANTES

Carre Concealed Set	6 variantes	17
Concealed Set Quadra	3 variantes	24
Concealed Set Round	1 variante	28
Oval Concealed Set	6 variantes	30

Mezcladores y conjuntos de ducha empotrados en diseño cuadrado y redondo, con cartucho cerámico de 35 mm o español de 40 mm; modelos de 1, 2 y 3 vías.

AKTC6003

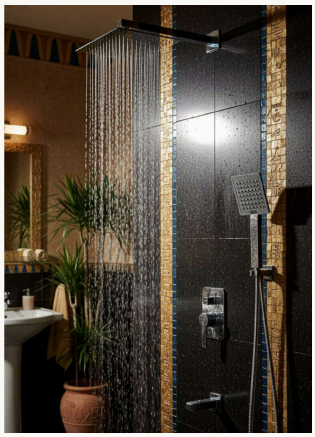

01 — FAMILIA

Carre Concealed Set

Página 17

CN006



02 — FAMILIA

Concealed Set Quadra

Página 24

CN007



03 — FAMILIA

Concealed Set Round

Página 28

AKTCS6013



04 — FAMILIA

Oval Concealed Set

Página 30

ELIJA POR DISEÑO, CARTUCHO Y SALIDAS

FAMILIA	DISEÑO	CARTUCHO	OPCIONES DE SALIDAS	ACABADOS	VARIANTES	PÁGINA
Carre Concealed Set	Cuadrado	Español de 40 mm	1 vía (2) · 2 vías (2) · 3 vías (2)	Cromo, Negro	6	17
Concealed Set Quadra	Cuadrado	Cerámico de 35 mm	modelos de 3 vías	Cromo, Negro, Dorado	3	24
Concealed Set Round	Redondo	Cerámico de 35 mm	3 vías	Cromo	1	28
Oval Concealed Set	Redondo	Español de 40 mm	1 vía (2) · 2 vías (2) · 3 vías (2)	Cromo, Negro	6	30

CONJUNTO DE DUCHA EMPOTRADO · 6 VARIANTES

Carre Concealed Set

Ficha online AKTCS6009 valabath.com ↗

Cuadrado, cartucho español de 40 mm · modelos de 1, 2 y 3 vías · Cromo y negro.

ROCIADOR	TELEDUCHA
215 × 215 mm · ABS	92 × 99 mm
FUNCIONES	SALIDAS DE AGUA
3	3
FLEXO DE DUCHA	BRAZO DE DUCHA
1500 mm · 1/2k–1/2	400 mm

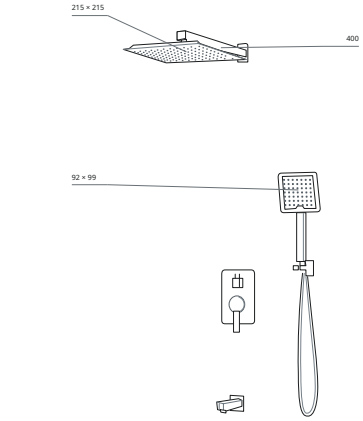

VISTA DE REFERENCIA
mm · ficha online AKTCS6009

AKTC6003 Ver online ↗

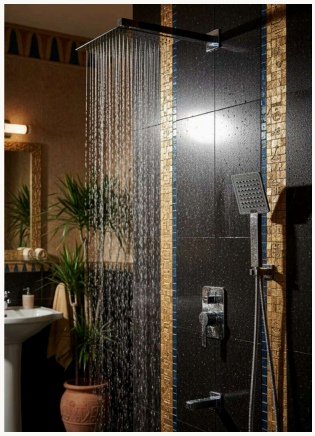

AKTC6003 Detalles · página 18 →

3 vías · Cromo

cartucho español de 40 mm · rociador de ABS · brazo de latón de 40 cm

En la web como AKTCS6003

AKTCS6009B Ver online ↗

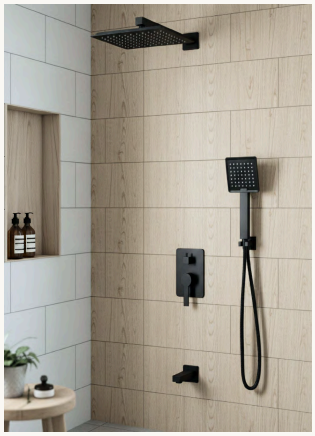

AKTCS6009B

3 vías · Negro

cartucho español de 40 mm · rociador de ABS · brazo de latón de 40 cm

Detalles · página 19 →

AKTC6002 Ver online ↗



AKTC6002 Detalles · página 20 →

2 vías · Cromo

cartucho español de 40 mm · rociador de ABS · brazo de latón de 40 cm

En la web como AKTCS6002

AKTCS6001B Ver online ↗

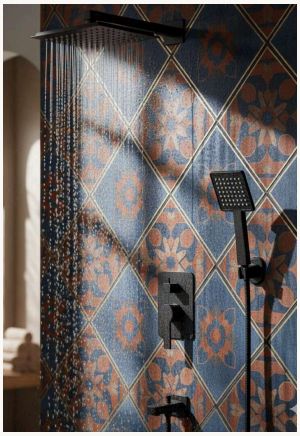

AKTCS6001B

2 vías · Negro

cartucho español de 40 mm · rociador de ABS · brazo de latón de 40 cm

Detalles · página 21 →

AKTC6010 Ver online ↗

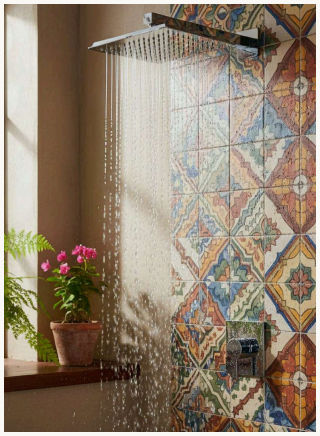

AKTC6010 Detalles · página 22 →

1 vías · Cromo

cartucho español de 40 mm · rociador de ABS · brazo de latón de 40 cm

En la web como AKTCS6010

AKTCS6011B Ver online ↗

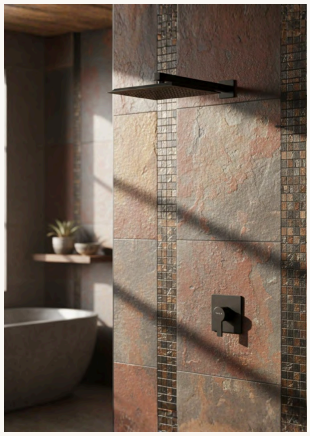

AKTCS6011B

1 vías · Negro

cartucho español de 40 mm · rociador de ABS · brazo de latón de 40 cm

Detalles · página 23 →

AKTC6003 Ver online ↗



CONJUNTO DE DUCHA EMPOTRADO · 3 VÍAS · CROMO

Carre Concealed Set

AKTC6003 valabath.com ↗

En la web como AKTCS6003

Conjunto de ducha empotrado cuadrado con desviador de 3 vías, en acabado cromo: cartucho español de 40 mm, rociador de ABS de 215 × 215 mm, teleducha con flexo de 1500 mm y brazo de ducha de latón de 400 mm.

ACABADO
Cromo

DISEÑO
Cuadrado

SALIDAS
3 vías

CARTUCHO
Español de 40 mm

ROCIADOR
215 × 215 mm · ABS

TELEDUCHA
92 × 99 mm

FUNCIONES
3

FLEXO DE DUCHA
1500 mm · 1/2k–1/2

BRAZO DE DUCHA
400 mm · Latón

INSTALACIÓN
Empotrado (en pared)

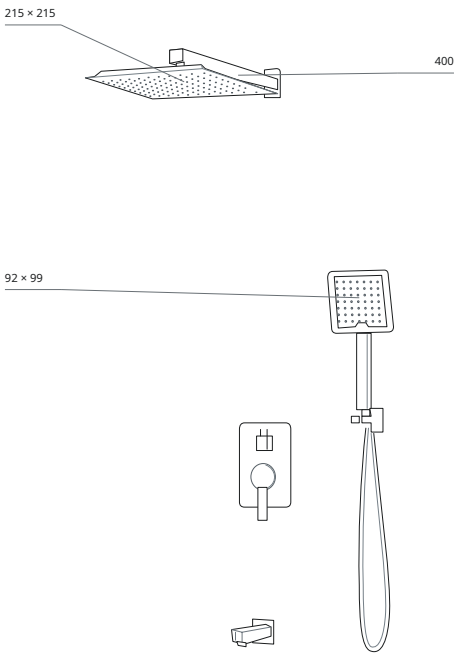

VISTA DE REFERENCIA
mm · AKTCS6003

AKTCS6009B

Ver online ↗



CONJUNTO DE DUCHA EMPOTRADO · 3 VÍAS · NEGRO

Carre Concealed Set

AKTCS6009B valabath.com ↗

Conjunto de ducha empotrado cuadrado con desviador de 3 vías, en acabado negro: cartucho español de 40 mm, rociador de ABS de 215 × 215 mm, teleducha con flexo de 1500 mm y brazo de ducha de latón de 400 mm.

ACABADO
Negro

DISEÑO
Cuadrado

SALIDAS
3 vías

CARTUCHO
Español de 40 mm

ROCIADOR
215 × 215 mm · ABS

TELEDUCHA
92 × 99 mm

FUNCIONES
3

FLEXO DE DUCHA
1500 mm · 1/2k–1/2

BRAZO DE DUCHA
400 mm · Latón

INSTALACIÓN
Empotrado (en pared)

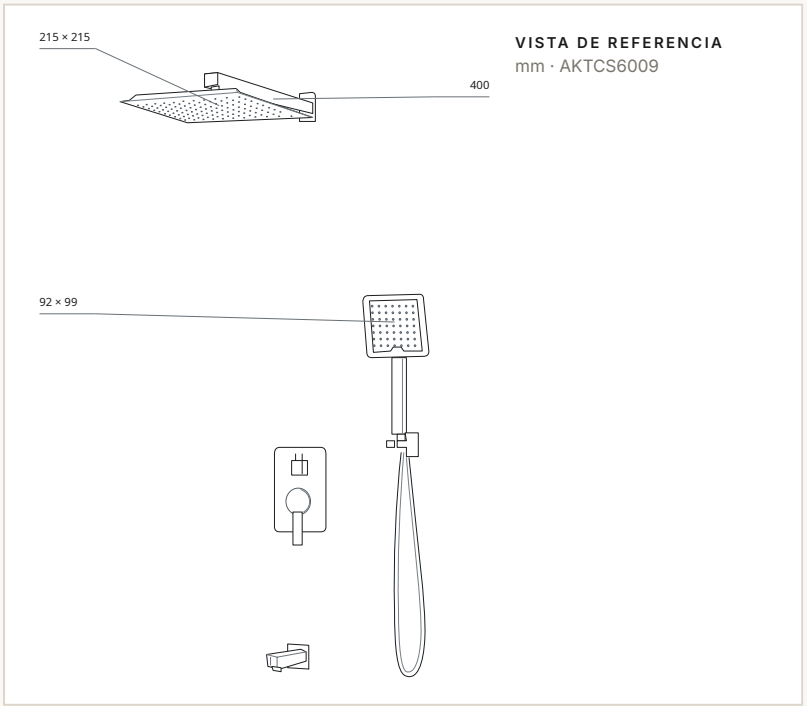

VISTA DE REFERENCIA
mm · AKTCS6009

AKTC6002 Ver online ↗



CONJUNTO DE DUCHA EMPOTRADO · 2 VÍAS · CROMO

Carre Concealed Set

AKTC6002 valabath.com ↗

En la web como AKTCS6002

Conjunto de ducha empotrado cuadrado con desviador de 2 vías, en acabado cromo: cartucho español de 40 mm, rociador de ABS y brazo de ducha de latón de 400 mm.

ACABADO
Cromo

DISEÑO
Cuadrado

SALIDAS
2 vías

CARTUCHO
Español de 40 mm

ROCIADOR
ABS

BRAZO DE DUCHA
400 mm · Latón

INSTALACIÓN
Empotrado (en pared)

OTROS ACABADOS DE ESTA FAMILIA

CÓDIGO	ACABADO	SALIDAS	PÁGINA
AKTC6003	Cromo	3 vías	18 →
AKTCS6009B	Negro	3 vías	19 →
AKTCS6001B	Negro	2 vías	21 →
AKTC6010	Cromo	1 vías	22 →
AKTCS6011B	Negro	1 vías	23 →

AKTCS6001B

Ver online ↗

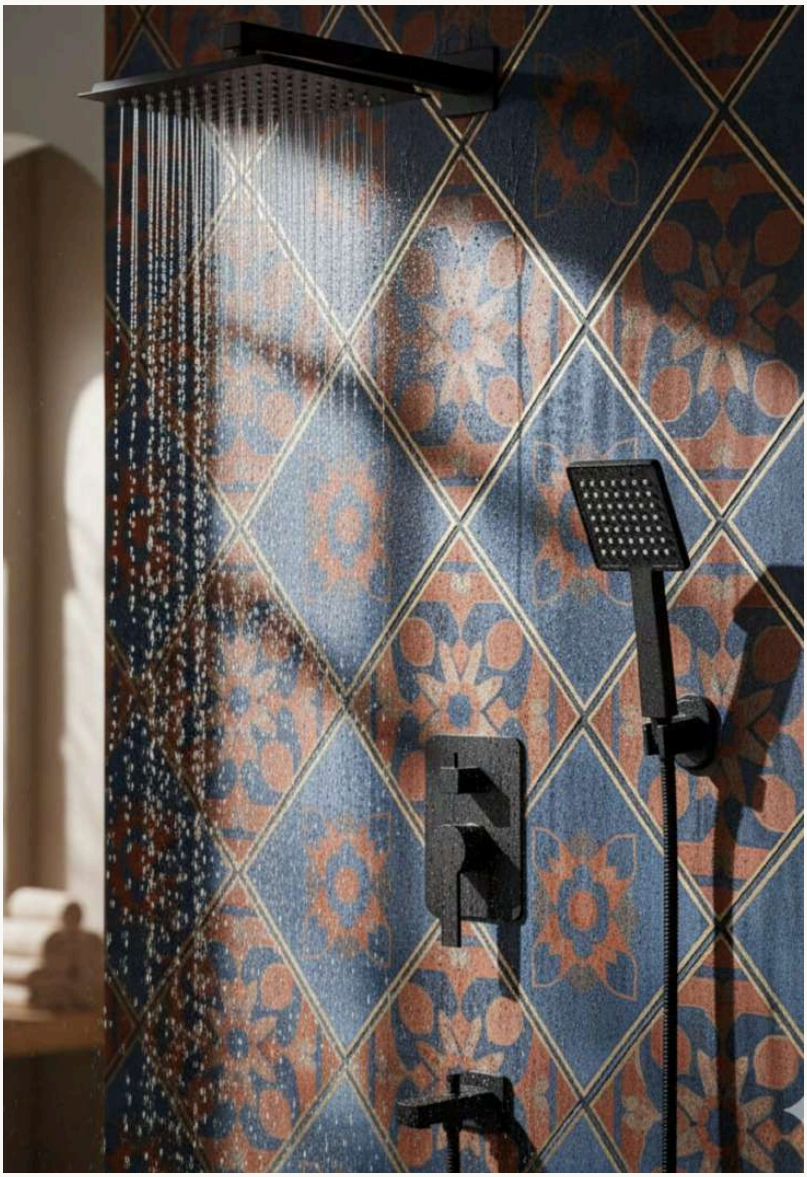

CONJUNTO DE DUCHA EMPOTRADO · 2 VÍAS · NEGRO

Carre Concealed Set

AKTCS6001B valabath.com ↗

Conjunto de ducha empotrado cuadrado con desviador de 2 vías, en acabado negro: cartucho español de 40 mm, rociador de ABS y brazo de ducha de latón de 400 mm.

ACABADO
Negro

DISEÑO
Cuadrado

SALIDAS
2 vías

CARTUCHO
Español de 40 mm

ROCIADOR
ABS

BRAZO DE DUCHA
400 mm · Latón

INSTALACIÓN
Empotrado (en pared)

OTROS ACABADOS DE ESTA FAMILIA

CÓDIGO	ACABADO	SALIDAS	PÁGINA
AKTC6003	Cromo	3 vías	18 →
AKTCS6009B	Negro	3 vías	19 →
AKTC6002	Cromo	2 vías	20 →
AKTC6010	Cromo	1 vías	22 →
AKTCS6011B	Negro	1 vías	23 →

AKTC6010 Ver online ↗



CONJUNTO DE DUCHA EMPOTRADO · 1 VÍAS · CROMO

Carre Concealed Set

AKTC6010 valabath.com ↗

En la web como AKTCS6010

Conjunto de ducha empotrado cuadrado con una salida, en acabado cromo: cartucho español de 40 mm, rociador de ABS de 230 × 230 mm y brazo de ducha de latón de 400 mm.

ACABADO
Cromo

DISEÑO
Cuadrado

SALIDAS
1 vías

CARTUCHO
Español de 40 mm

ROCIADOR
230 × 230 mm · ABS

BRAZO DE DUCHA
400 mm · Latón

INSTALACIÓN
Empotrado (en pared)

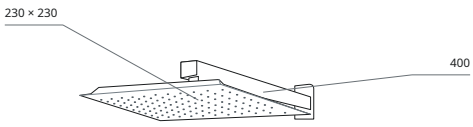

VISTA DE REFERENCIA
mm · AKTCS6010

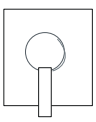

AKTCS6011B

Ver online ↗

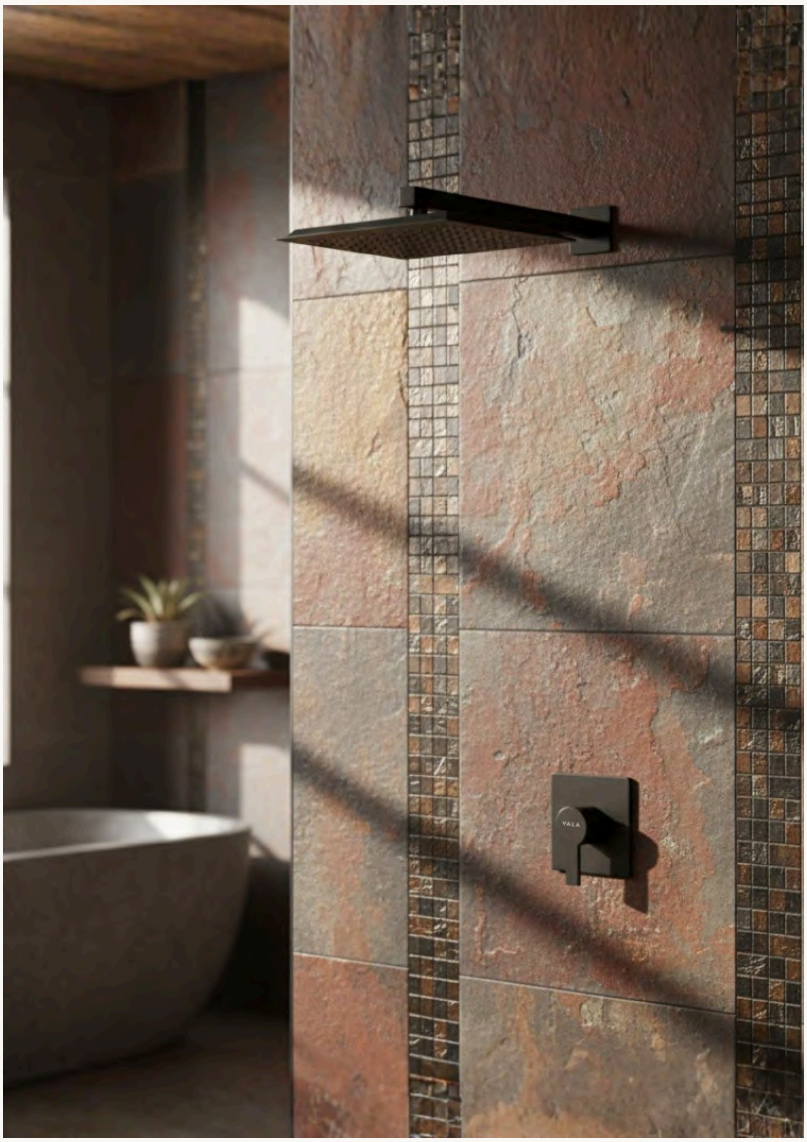

CONJUNTO DE DUCHA EMPOTRADO · 1 VÍAS · NEGRO

Carre Concealed Set

AKTCS6011B valabath.com ↗

Conjunto de ducha empotrado cuadrado con una salida, en acabado negro: cartucho español de 40 mm, rociador de ABS de 230 × 230 mm y brazo de ducha de latón de 400 mm.

ACABADO
Negro

DISEÑO
Cuadrado

SALIDAS
1 vías

CARTUCHO
Español de 40 mm

ROCIADOR
230 × 230 mm · ABS

BRAZO DE DUCHA
400 mm · Latón

INSTALACIÓN
Empotrado (en pared)

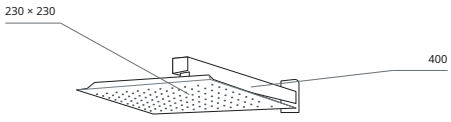

VISTA DE REFERENCIA
mm · AKTCS6011

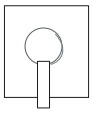

CONJUNTO DE DUCHA EMPOTRADO · 3 VARIANTES

Concealed Set Quadra

Ficha online valabath.com ↗

Cuadrado, cartucho cerámico de 35 mm · modelos de 3 vías · Cromo, negro y dorado.

ROCIADOR	CARTUCHO	INSTALACIÓN
ABS	35 mm · Cerámico	Empotrado

CN006 Ver online ↗



CN006

Cromo

cartucho cerámico de 35 mm · rociador de ABS · tubo de calidad 304

Detalles · página 25 →

CN006B Ver online ↗



CN006B

Negro

cartucho cerámico de 35 mm · rociador de ABS · tubo de calidad 304

Detalles · página 26 →

CN006G Ver online ↗

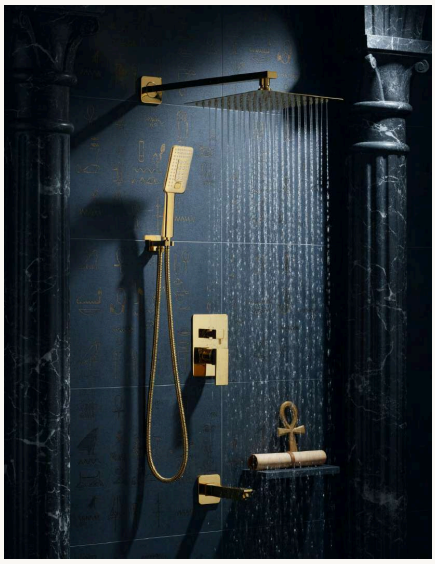

CN006G

Dorado

cartucho cerámico de 35 mm · rociador de ABS · tubo de calidad 304

Detalles · página 27 →

RESUMEN DE VARIANTES

CÓDIGO	VARIANTE	ESPECIFICACIÓN	PÁGINA DE DETALLE
CN006	Cromo	cartucho cerámico de 35 mm · rociador de ABS · tubo de calidad 304	25 →
CN006B	Negro	cartucho cerámico de 35 mm · rociador de ABS · tubo de calidad 304	26 →
CN006G	Dorado	cartucho cerámico de 35 mm · rociador de ABS · tubo de calidad 304	27 →

CN006 Ver online ↗



CONJUNTO DE DUCHA EMPOTRADO · 3 VÍAS · CROMO

Concealed Set Quadra

CN006 valabath.com ↗

Conjunto de ducha empotrado cuadrado con desviador de 3 vías, en acabado cromo: cartucho cerámico de 35 mm, rociador de ABS y tubo de acero inoxidable 304.

ACABADO
Cromo

DISEÑO
Cuadrado

SALIDAS
3 vías

CARTUCHO
Cerámico de 35 mm

ROCIADOR
ABS

TUBO
Acero inoxidable 304

INSTALACIÓN
Empotrado (en pared)

OTROS ACABADOS DE ESTA FAMILIA

CÓDIGO	ACABADO	SALIDAS	PÁGINA
CN006B	Negro	3 vías	26 →
CN006G	Dorado	3 vías	27 →

CN006B

Ver online ↗



CONJUNTO DE DUCHA EMPOTRADO · 3 VÍAS · NEGRO

Concealed Set Quadra

CN006B valabath.com ↗

Conjunto de ducha empotrado cuadrado con desviador de 3 vías, en acabado negro: cartucho cerámico de 35 mm, rociador de ABS y tubo de acero inoxidable 304.

ACABADO
Negro

DISEÑO
Cuadrado

SALIDAS
3 vías

CARTUCHO
Cerámico de 35 mm

ROCIADOR
ABS

TUBO
Acero inoxidable 304

INSTALACIÓN
Empotrado (en pared)

OTROS ACABADOS DE ESTA FAMILIA

CÓDIGO	ACABADO	SALIDAS	PÁGINA
CN006	Cromo	3 vías	25 →
CN006G	Dorado	3 vías	27 →

CN006G

Ver online ↗



CONJUNTO DE DUCHA EMPOTRADO · 3 VÍAS · DORADO

Concealed Set Quadra

CN006G valabath.com ↗

Conjunto de ducha empotrado cuadrado con desviador de 3 vías, en acabado dorado: cartucho cerámico de 35 mm, rociador de ABS y tubo de acero inoxidable 304.

ACABADO
Dorado

DISEÑO
Cuadrado

SALIDAS
3 vías

CARTUCHO
Cerámico de 35 mm

ROCIADOR
ABS

TUBO
Acero inoxidable 304

INSTALACIÓN
Empotrado (en pared)

OTROS ACABADOS DE ESTA FAMILIA

CÓDIGO	ACABADO	SALIDAS	PÁGINA
CN006	Cromo	3 vías	25 →
CN006B	Negro	3 vías	26 →

CN007

Ver online ↗



CONJUNTO DE DUCHA EMPOTRADO · 3 VÍAS · CROMO

Concealed Set Round

CN007 valabath.com ↗

Conjunto de ducha empotrado redondo con desviador de 3 vías, en acabado cromo: cartucho cerámico de 35 mm, rociador de ABS y tubo de acero inoxidable 304.

ACABADO
Cromo

DISEÑO
Redondo

SALIDAS
3 vías

CARTUCHO
Cerámico de 35 mm

ROCIADOR
ABS

TUBO
Acero inoxidable 304

INSTALACIÓN
Empotrado (en pared)

TODAS LAS FAMILIAS DE CONJUNTOS EMPOTRADOS

FAMILIA	DISEÑO	CARTUCHO	OPCIONES DE SALIDAS	PÁGINA
Carre Concealed Set	Cuadrado	Español de 40 mm	1 vía (2) · 2 vías (2) · 3 vías (2)	17
Concealed Set Quadra	Cuadrado	Cerámico de 35 mm	modelos de 3 vías	24
Concealed Set Round	Redondo	Cerámico de 35 mm	3 vías	28
Oval Concealed Set	Redondo	Español de 40 mm	1 vía (2) · 2 vías (2) · 3 vías (2)	30

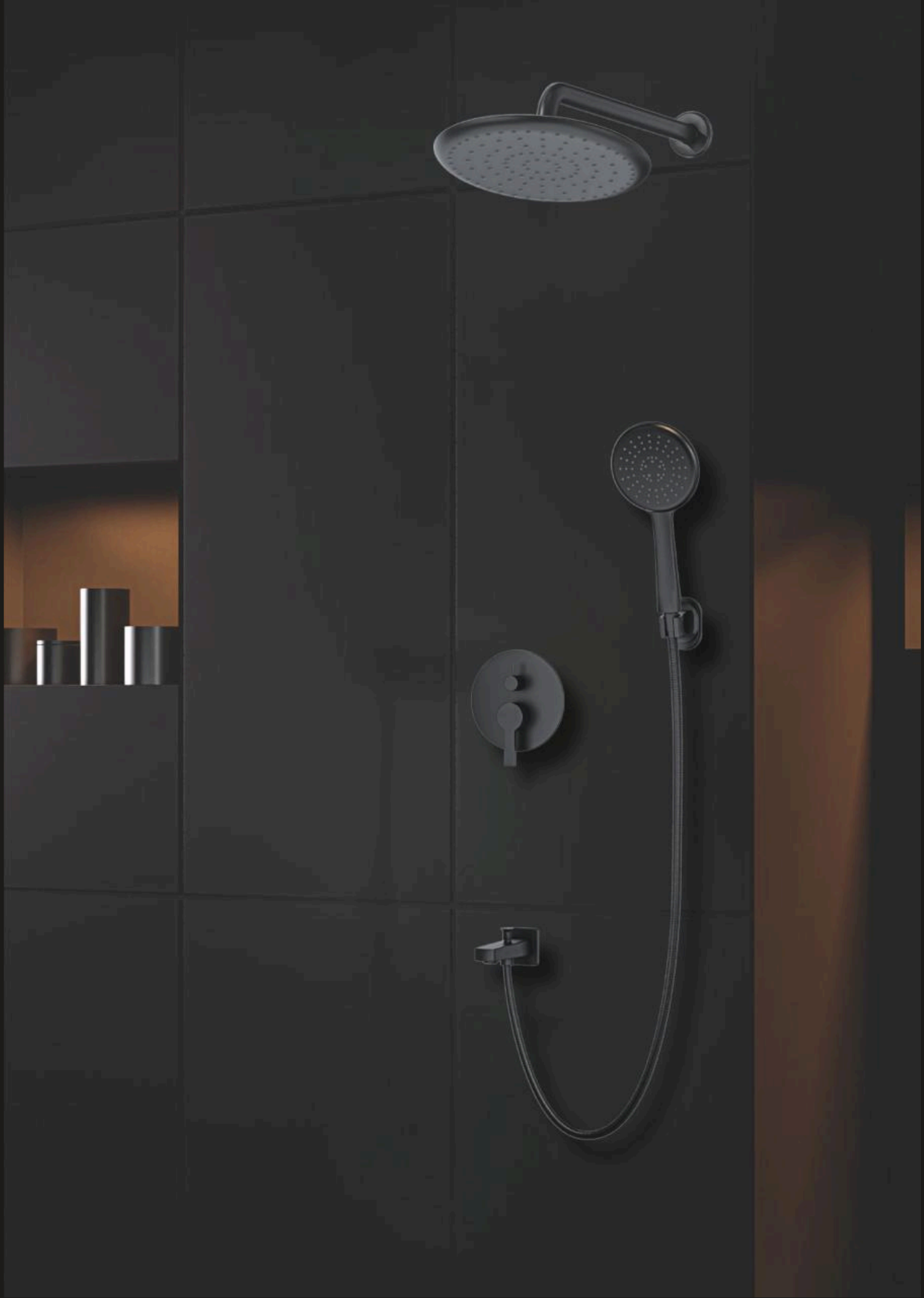

VALA

Oval Concealed Set

AKTCS6013 · valabath.com ↗

CONJUNTO DE DUCHA EMPOTRADO · 6 VARIANTES

Oval Concealed Set

Ficha online AKTCS6012 valabath.com ↗

Redondo, cartucho español de 40 mm · modelos de 1, 2 y 3 vías · Cromo y negro.

ROCIADOR
ABS

FUNCIONES
3

SALIDAS DE AGUA
3

FLEXO DE DUCHA
1500 mm · 1/2k–1/2

BRAZO DE DUCHA
400 mm

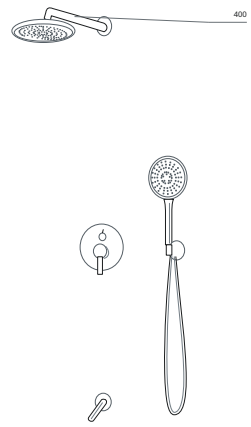

VISTA DE REFERENCIA
mm · ficha online AKTCS6012

AKTCS6013 Ver online ↗



AKTCS6013
3 vías · Cromo
cartucho español de 40 mm · rociador de ABS · brazo de latón de 40 cm
Detalles · página 31 →

AKTCS6012B Ver online ↗



AKTCS6012B
3 vías · Negro
cartucho español de 40 mm · rociador de ABS · brazo de latón de 40 cm
Detalles · página 32 →

AKTCS6015 Ver online ↗



AKTCS6015
2 vías · Cromo
cartucho español de 40 mm · rociador de ABS · brazo de latón de 40 cm
Detalles · página 33 →

AKTCS6014B Ver online ↗

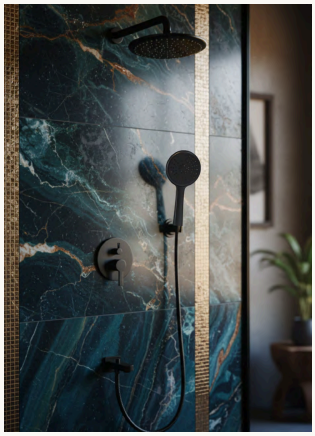

AKTCS6014B
2 vías · Negro
cartucho español de 40 mm · rociador de ABS · brazo de latón de 40 cm
Detalles · página 34 →

AKTCS6017 Ver online ↗



AKTCS6017
1 vías · Cromo
cartucho español de 40 mm · rociador de ABS · brazo de latón de 40 cm
Detalles · página 35 →

AKTCS6016B Ver online ↗

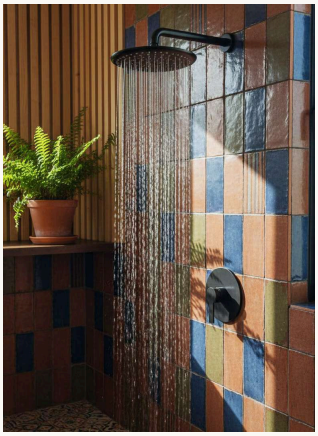

AKTCS6016B
1 vías · Negro
cartucho español de 40 mm · rociador de ABS · brazo de latón de 40 cm
Detalles · página 36 →

AKTCS6013 Ver online ↗



CONJUNTO DE DUCHA EMPOTRADO · 3 VÍAS · CROMO

Oval Concealed Set

AKTCS6013 valabath.com ↗

Conjunto de ducha empotrado redondo con desviador de 3 vías, en acabado cromo: cartucho español de 40 mm, rociador de ABS, flexo de ducha de 1500 mm y brazo de ducha de latón de 400 mm.

ACABADO
Cromo

DISEÑO
Redondo

SALIDAS
3 vías

CARTUCHO
Español de 40 mm

ROCIADOR
ABS

FUNCIONES
3

FLEXO DE DUCHA
1500 mm · 1/2k–1/2

BRAZO DE DUCHA
400 mm · Latón

INSTALACIÓN
Empotrado (en pared)



VISTA DE REFERENCIA
mm · AKTCS6013

AKTCS6012B

Ver online ↗





VISTA DE REFERENCIA
mm · AKTCS6012

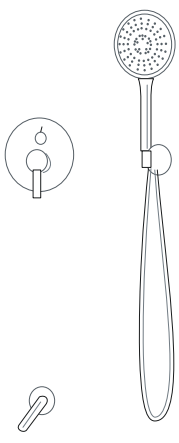

CONJUNTO DE DUCHA EMPOTRADO · 3 VÍAS · NEGRO

Oval Concealed Set

AKTCS6012B valabath.com ↗

Conjunto de ducha empotrado redondo con desviador de 3 vías, en acabado negro: cartucho español de 40 mm, rociador de ABS, flexo de ducha de 1500 mm y brazo de ducha de latón de 400 mm.

ACABADO
Negro

DISEÑO
Redondo

SALIDAS
3 vías

CARTUCHO
Español de 40 mm

ROCIADOR
ABS

FUNCIONES
3

FLEXO DE DUCHA
1500 mm · 1/2k–1/2

BRAZO DE DUCHA
400 mm · Latón

INSTALACIÓN
Empotrado (en pared)

AKTCS6015

Ver online ↗





VISTA DE REFERENCIA
mm · AKTCS6015

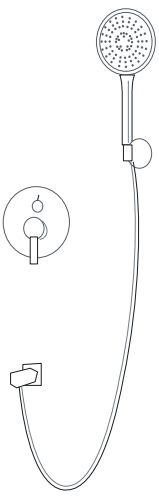

CONJUNTO DE DUCHA EMPOTRADO · 2 VÍAS · CROMO

Oval Concealed Set

AKTCS6015 valabath.com ↗

Conjunto de ducha empotrado redondo con desviador de 2 vías, en acabado cromo: cartucho español de 40 mm, rociador de ABS, flexo de ducha de 1500 mm y brazo de ducha de latón de 400 mm.

ACABADO
Cromo

DISEÑO
Redondo

SALIDAS
2 vías

CARTUCHO
Español de 40 mm

ROCIADOR
ABS

FUNCIONES
3

FLEXO DE DUCHA
1500 mm · 1/2k–1/2

BRAZO DE DUCHA
400 mm · Latón

INSTALACIÓN
Empotrado (en pared)

AKTCS6014B

Ver online ↗

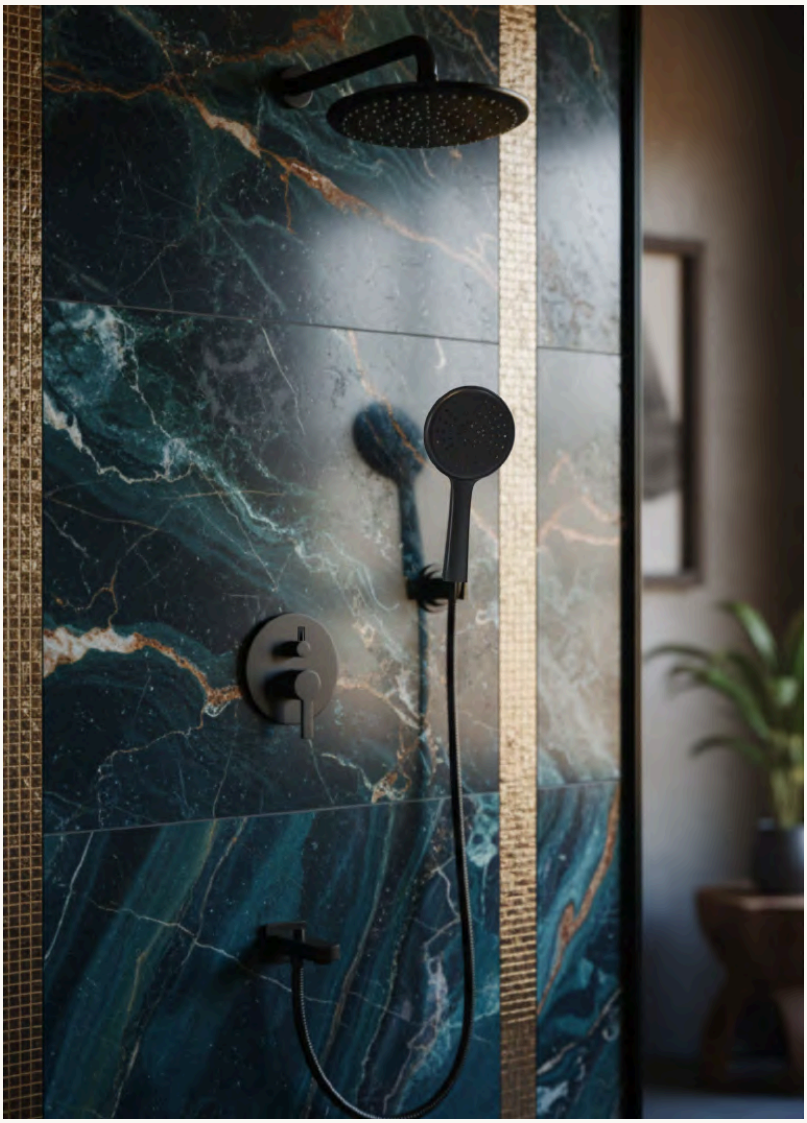



VISTA DE REFERENCIA
mm · AKTCS6014

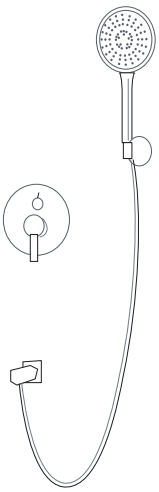

CONJUNTO DE DUCHA EMPOTRADO · 2 VÍAS · NEGRO

Oval Concealed Set

AKTCS6014B valabath.com ↗

Conjunto de ducha empotrado redondo con desviador de 2 vías, en acabado negro: cartucho español de 40 mm, rociador de ABS, flexo de ducha de 1500 mm y brazo de ducha de latón de 400 mm.

ACABADO
Negro

DISEÑO
Redondo

SALIDAS
2 vías

CARTUCHO
Español de 40 mm

ROCIADOR
ABS

FUNCIONES
3

FLEXO DE DUCHA
1500 mm · 1/2k–1/2

BRAZO DE DUCHA
400 mm · Latón

INSTALACIÓN
Empotrado (en pared)

AKTCS6017

Ver online ↗



CONJUNTO DE DUCHA EMPOTRADO · 1 VÍAS · CROMO

Oval Concealed Set

AKTCS6017 valabath.com ↗

Conjunto de ducha empotrado redondo con una salida, en acabado cromo: cartucho español de 40 mm, rociador de ABS y brazo de ducha de latón de 400 mm.

ACABADO
Cromo

DISEÑO
Redondo

SALIDAS
1 vías

CARTUCHO
Español de 40 mm

ROCIADOR
ABS

BRAZO DE DUCHA
400 mm · Latón

INSTALACIÓN
Empotrado (en pared)

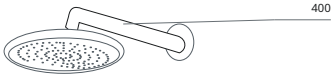

VISTA DE REFERENCIA
mm · AKTCS6017

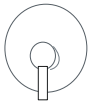

AKTCS6016B

Ver online ↗

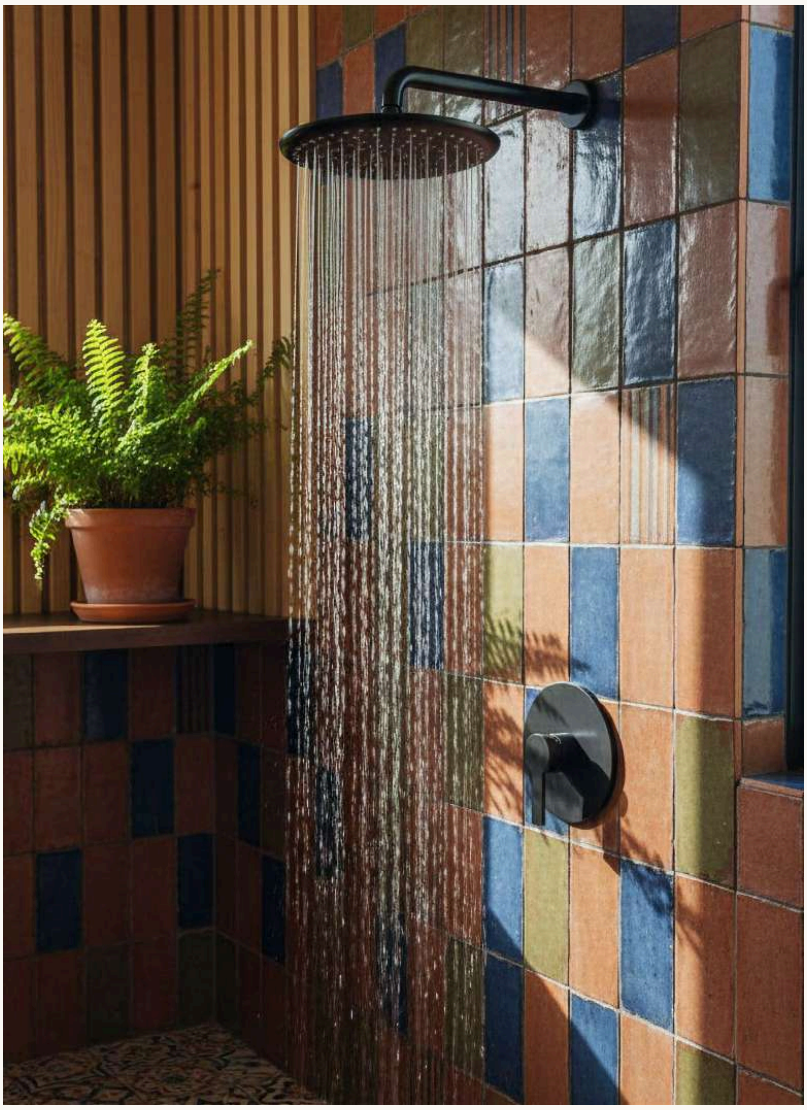

CONJUNTO DE DUCHA EMPOTRADO · 1 VÍAS · NEGRO

Oval Concealed Set

AKTCS6016B valabath.com ↗

Conjunto de ducha empotrado redondo con una salida, en acabado negro: cartucho español de 40 mm, rociador de ABS y brazo de ducha de latón de 400 mm.

ACABADO
Negro

DISEÑO
Redondo

SALIDAS
1 vías

CARTUCHO
Español de 40 mm

ROCIADOR
ABS

BRAZO DE DUCHA
400 mm · Latón

INSTALACIÓN
Empotrado (en pared)



VISTA DE REFERENCIA
mm · AKTCS6016



VALA Soure *Negro · Cobre · Dorado*

PNL002 · valabath.com ↗

VALA

Soure

Negro · Cobre · Dorado

PANELES DE DUCHA · COLECCIÓN DE DUCHA 2026

LA FAMILIA · TRES PRODUCTOS

PNL002	Panel de ducha negro	38
PNL004	Panel de ducha cobre	39
PNL003	Panel de ducha dorado	39

Tres productos coordinados — panel de ducha — en acabado negro · Cobre · Dorado.

PNL002 Ver online ↗



01 — PANEL DE DUCHA

Panel de ducha negro

PNL002 valabath.com ↗

Panel de ducha con función lluvia, hidromasaje por chorros verticales, opción de teleducha flexible y opción de mezclador de baño.

TELEDUCHA
1 pc

ROCIADOR / CHORROS / CAÑO
1 / 2 / 1 pcs

ANCHO × FONDO
200 × 50 mm

ALTURA
1500 mm

SALIENTE SUPERIOR
500 mm

MATERIAL DEL CUERPO
Aluminio

CARACTERÍSTICAS
Cambio de función sencillo; Funcionamiento multifunción; Alto rendimiento incluso con baja presión de agua; Aspecto refinado con diversos diseños de superficie; Ligero y duradero

ACABADO
Negro

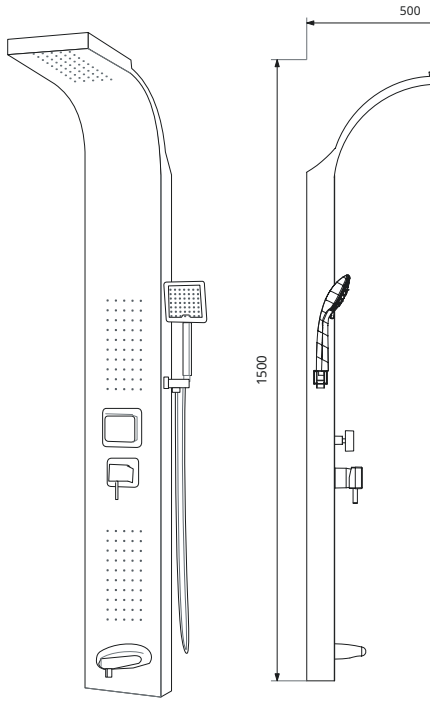

VISTA DE REFERENCIA
mm · Referencia en perspectiva · vista lateral

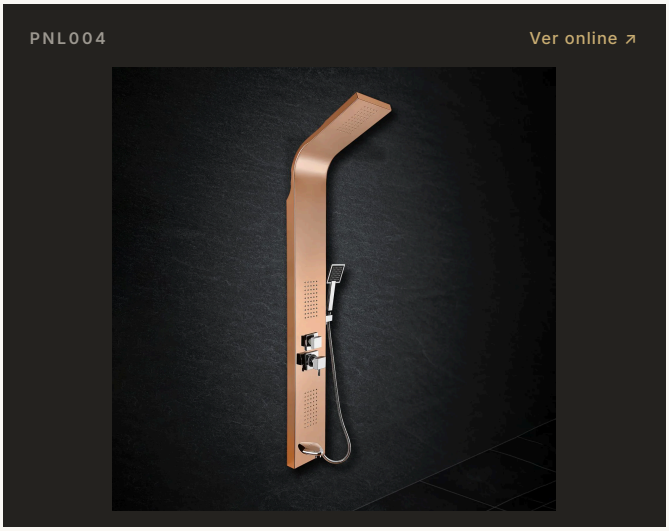

02 — PANEL DE DUCHA

Panel de ducha cobre

PNL004 valabath.com ↗

Panel de ducha con función lluvia, hidromasaje por chorros verticales, opción de teleducha flexible y opción de mezclador de baño.

TELEDUCHA	1 pc
ROCIADOR / CHORROS / CAÑO	1 / 2 / 1 pcs
ANCHO × FONDO	200 × 50 mm
ALTURA	1500 mm
SALIENTE SUPERIOR	500 mm
MATERIAL DEL CUERPO	acero inoxidable SS304
CARACTERÍSTICAS	Cambio de función sencillo; Funcionamiento multifunción; Alto rendimiento incluso con baja presión de agua; Aspecto refinado con diversos diseños de superficie; Ligero y duradero
ACABADO	Cobre

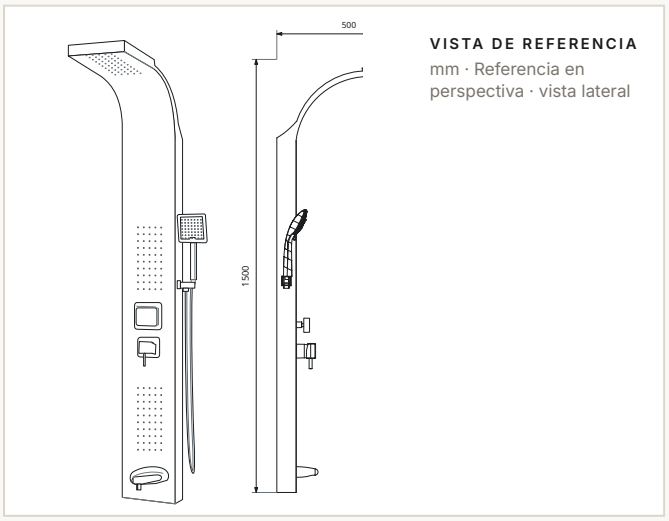

VISTA DE REFERENCIA
mm · Referencia en perspectiva · vista lateral

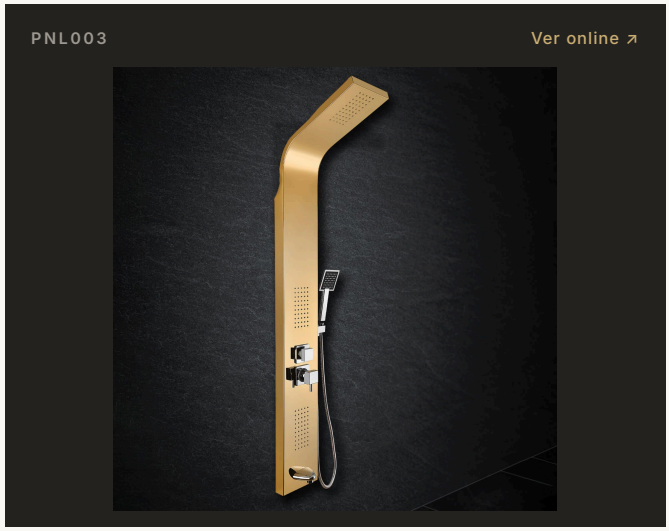

03 — PANEL DE DUCHA

Panel de ducha dorado

PNL003 valabath.com ↗

Panel de ducha con función lluvia, hidromasaje por chorros verticales, opción de teleducha flexible y opción de mezclador de baño.

TELEDUCHA	1 pc
ROCIADOR / CHORROS / CAÑO	1 / 2 / 1 pcs
ANCHO × FONDO	200 × 50 mm
ALTURA	1500 mm
SALIENTE SUPERIOR	500 mm
MATERIAL DEL CUERPO	acero inoxidable SS304
CARACTERÍSTICAS	Cambio de función sencillo; Funcionamiento multifunción; Alto rendimiento incluso con baja presión de agua; Aspecto refinado con diversos diseños de superficie; Ligero y duradero
ACABADO	Dorado

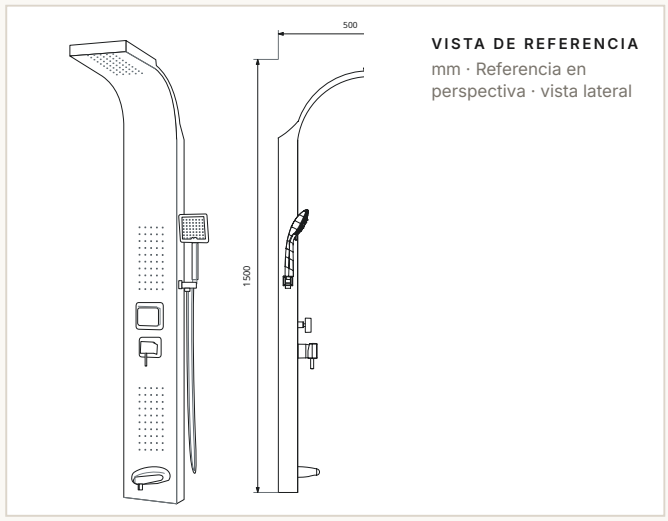

VISTA DE REFERENCIA
mm · Referencia en perspectiva · vista lateral

VALA

Dora

Negro y cromo

LA FAMILIA · CINCO PRODUCTOS

CL1404	Columna de ducha	40
SL4001	Conjunto de ducha con barra	41
WB4003	Conjunto de ducha con soporte de pared	41
TD004	Rociador de ducha	42
HD004	Teleducha	42

Cinco productos coordinados — columna de ducha, barra de ducha deslizante, set con soporte de pared, rociador y teleducha — en acabado negro y cromo.

CL1404 Ver online ↗



01 — COLUMNA DE DUCHA

Columna de ducha

CL1404 valabath.com ↗

Columna de ducha en acabado negro y cromo: rociador, teleducha de 1 función, desviador de palanca de latón, jabonera y flexo de ducha.

COLUMNA
altura del tubo de 960 mm · tubo superior de 300 mm · acero inoxidable SS304

ROCIADOR
230 × 230 mm · ABS

TELEDUCHA
115 × 115 mm · 1 función

DESVIADOR Y CONEXIONES
Desviador de latón · salidas de agua 1+1 · conexiones 3/4 · 1/2

FLEXOS
Flexo de ducha 1500 mm, 1/2k–1/2 · latiguillo de alimentación 700 mm, 1/2k–1/2

ACABADO
Negro y cromo

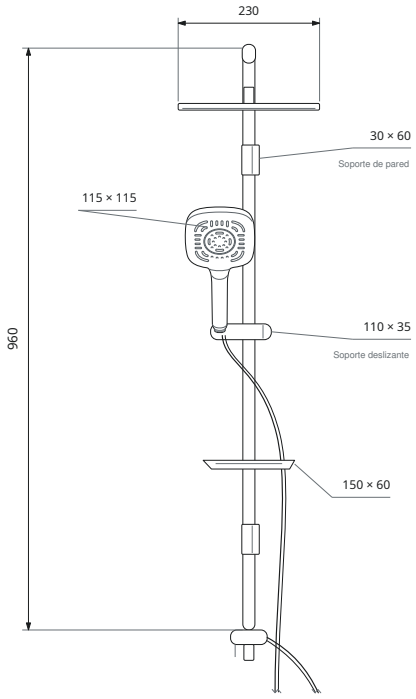

VISTA DE REFERENCIA
mm · Disposición frontal

960 mm
Desde la conexión desviador–tubo hasta el codo superior.

Nota
Tubo superior 300 mm y jabonera 150 × 60 mm.

SL4001 Ver online ↗



02 — BARRA DE DUCHA DESLIZANTE

Conjunto de ducha con barra

SL4001 valabath.com ↗

Conjunto de ducha con barra en acabado negro y cromo: teleducha de 1 función, jabonera y flexo de ducha.

BARRA
tubo recto (nominal) de 600 mm † · acero inoxidable SS304

TELEDUCHA
115 × 115 mm · 1 función

SALIDAS DE AGUA
1

FLEXO DE DUCHA
1500 mm · 1/2k–1/2

ACABADO
Negro y cromo

† Barra: también indicado como «90 mm · Tubo».

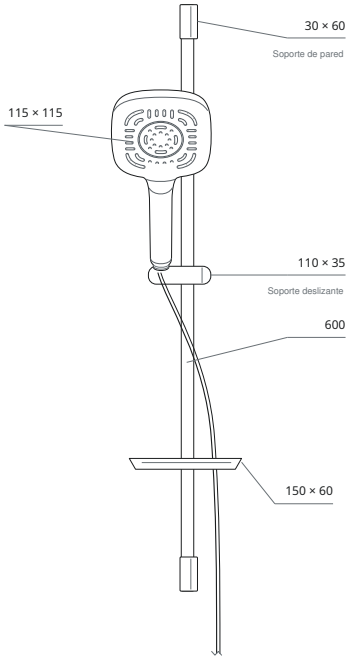

VISTA DE REFERENCIA
mm · Disposición frontal

600 mm
600 mm se refiere al tubo recto, no a la distancia entre las fijaciones a la pared.

Nota
Jabonera 150 × 60 mm.

WB4003 Ver online ↗



03 — SET CON SOPORTE DE PARED

Conjunto de ducha con soporte de pared

WB4003 valabath.com ↗

Conjunto de ducha con soporte de pared en acabado negro y cromo: teleducha de 1 función, soporte de pared y flexo de ducha.

TELEDUCHA
115 × 115 mm · 1 función

SALIDAS DE AGUA
1

FLEXO DE DUCHA
1500 mm · 1/2k–1/2

ACABADO
Negro y cromo

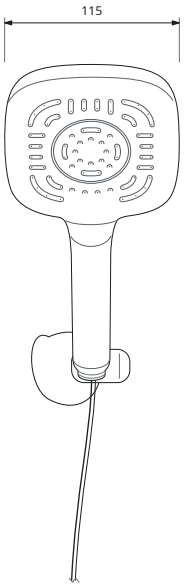

VISTA DE REFERENCIA
mm · Vista de referencia

115 × 115 mm
115 × 115 mm se refiere solo al cabezal; excluye la longitud del mango.

TD004 Ver online ↗



HD004 Ver online ↗



04 — ROCIADOR

Rociador de ducha

TD004 valabath.com ↗

Rociador de 230 × 230 mm en acabado negro.

ROCIADOR
230 × 230 mm

MATERIAL
ABS

ACABADO
Negro

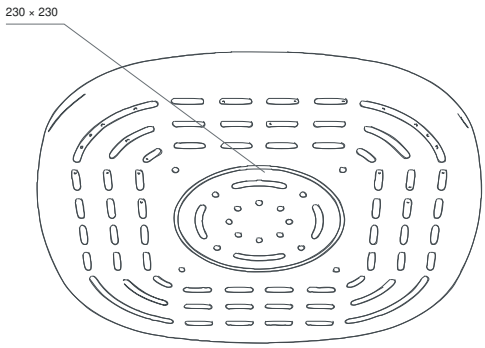

VISTA DE REFERENCIA
mm · Vista de referencia en perspectiva · medidas en mm

05 — TELEDUCHA

Teleducha

HD004 valabath.com ↗

Teleducha de 1 función de 115 × 115 mm en acabado negro.

TELEDUCHA
115 × 115 mm

FUNCIONES
1 función

ACABADO
Negro

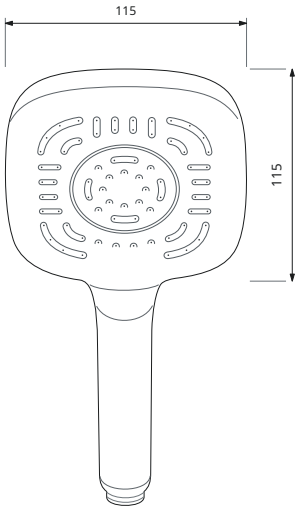

VISTA DE REFERENCIA
mm · Vista de referencia

115 × 115 mm
115 × 115 mm se refiere solo al cabezal, no a la longitud total de la teleducha.



VALA Dora *Negro y cobre*

VALA

Dora

Negro y cobre

LA FAMILIA · CINCO PRODUCTOS

CL1402	Columna de ducha	44
SL1402	Conjunto de ducha con barra	45
WB4002	Conjunto de ducha con soporte de pared	45
TD002	Rociador de ducha	46
HD002	Teleducha	46

Cinco productos coordinados — columna de ducha, barra de ducha deslizante, set con soporte de pared, rociador y teleducha — en acabado negro y cobre.

CL1402 Ver online ↗



01 — COLUMNA DE DUCHA

Columna de ducha

CL1402 valabath.com ↗

Columna de ducha en acabado negro y cobre: rociador, teleducha de 1 función, desviador de palanca de latón, jabonera y flexo de ducha.

COLUMNA
altura del tubo de 960 mm · tubo superior de 300 mm · acero inoxidable SS304

ROCIADOR
230 × 230 mm · ABS

TELEDUCHA
115 × 115 mm · 1 función

DESVIADOR Y CONEXIONES
Desviador de latón · salidas de agua 1+1 · conexiones 3/4 · 1/2

FLEXOS
Flexo de ducha 1500 mm, 1/2k–1/2 · latiguillo de alimentación 700 mm, 1/2k–1/2

ACABADO
Negro y cobre

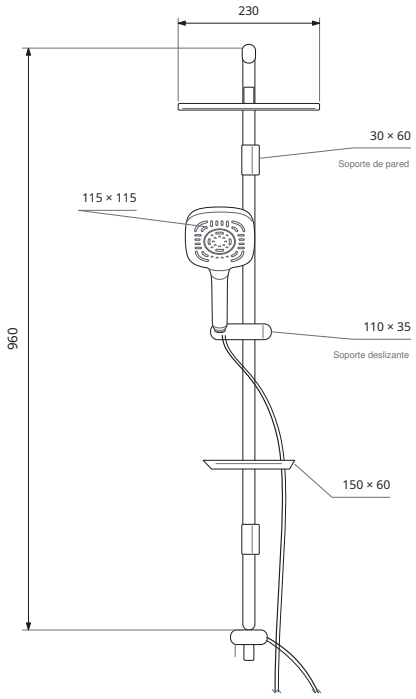

VISTA DE REFERENCIA
mm · Disposición frontal

960 mm
Desde la conexión desviador–tubo hasta el codo superior.

Nota
Tubo superior 300 mm y jabonera 150 × 60 mm.

SL1402 Ver online ↗



02 — BARRA DE DUCHA DESLIZANTE

Conjunto de ducha con barra

SL1402 valabath.com ↗

Conjunto de ducha con barra en acabado negro y cobre: teleducha de 1 función, jabonera y flexo de ducha.

BARRA
tubo recto (nominal) de 600 mm · acero inoxidable SS304

TELEDUCHA
115 × 115 mm · 1 función

SALIDAS DE AGUA
1

FLEXO DE DUCHA
1500 mm · 1/2k–1/2

ACABADO
Negro y cobre

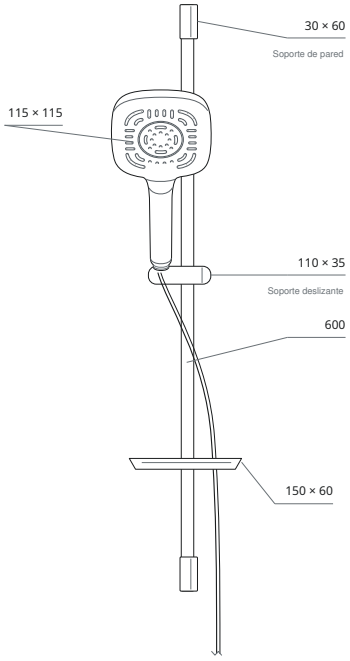

VISTA DE REFERENCIA
mm · Disposición frontal

600 mm
600 mm se refiere al tubo recto, no a la distancia entre las fijaciones a la pared.

Nota
Jabonera 150 × 60 mm.

WB4002 Ver online ↗

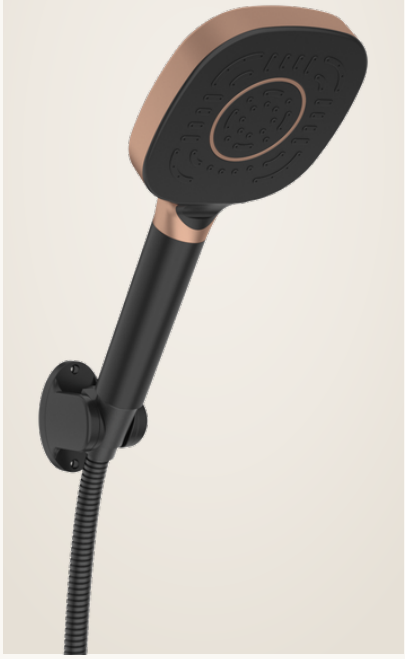

03 — SET CON SOPORTE DE PARED

Conjunto de ducha con soporte de pared

WB4002 valabath.com ↗

Conjunto de ducha con soporte de pared en acabado negro y cobre: teleducha de 1 función, soporte de pared y flexo de ducha.

TELEDUCHA
115 × 115 mm · 1 función

SALIDAS DE AGUA
1

FLEXO DE DUCHA
1500 mm · 1/2k–1/2

ACABADO
Negro y cobre

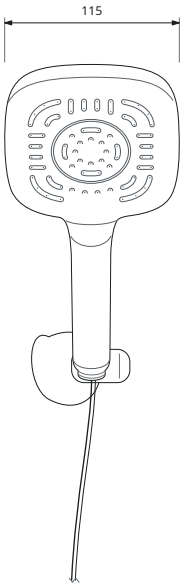

VISTA DE REFERENCIA
mm · Vista de referencia

115 × 115 mm
115 × 115 mm se refiere solo al cabezal; excluye la longitud del mango.

TD002 Ver online ↗



HD002 Ver online ↗



04 — ROCIADOR

Rociador de ducha

TD002 valabath.com ↗

Rociador de 230 × 230 mm en acabado negro / Cobre.

ROCIADOR
230 × 230 mm

MATERIAL
ABS

ACABADO
Negro / Cobre

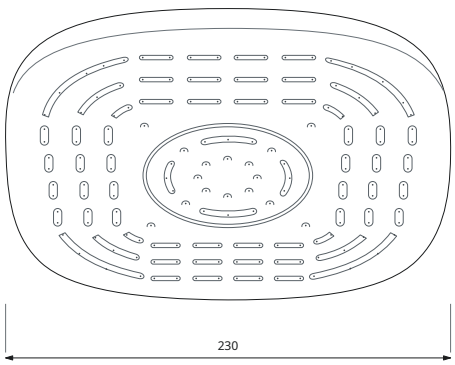

VISTA DE REFERENCIA
mm · Vista de referencia

230 × 230 mm
230 × 230 mm es el tamaño del cabezal; la vista está trazada a partir de la foto del producto.

05 — TELEDUCHA

Teleducha

HD002 valabath.com ↗

Teleducha de 1 función de 115 × 115 mm en acabado negro / Cobre.

TELEDUCHA
115 × 115 mm

FUNCIONES
1 función

ACABADO
Negro / Cobre

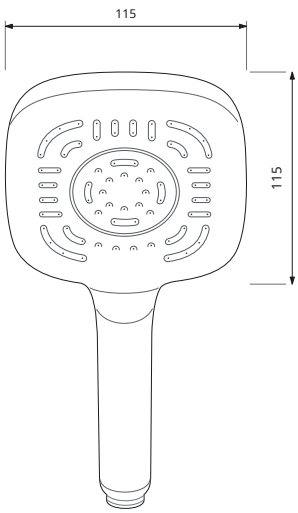

VISTA DE REFERENCIA
mm · Vista de referencia

115 × 115 mm
115 × 115 mm se refiere solo al cabezal, no a la longitud total de la teleducha.

VALA

Dora

Gris y cromo

LA FAMILIA · CINCO PRODUCTOS

CL1401	Columna de ducha	47
SL1401	Conjunto de ducha con barra	48
WB4006	Conjunto de ducha con soporte de pared	48
TD001	Rociador de ducha	49
HD001	Teleducha	49

Cinco productos coordinados — columna de ducha, barra de ducha deslizante, set con soporte de pared, rociador y teleducha — en acabado gris y cromo.

CL1401 Ver online ↗



01 — COLUMNA DE DUCHA

Columna de ducha

CL1401 valabath.com ↗

Columna de ducha en acabado gris y cromo: rociador, teleducha de 1 función, desviador de palanca de latón, jabonera y flexo de ducha.

COLUMNA
altura del tubo de 960 mm · tubo superior de 300 mm · acero inoxidable SS304

ROCIADOR
230 × 230 mm · ABS

TELEDUCHA
115 × 115 mm · 1 función

DESVIADOR Y CONEXIONES
Desviador de latón · salidas de agua 1+1 · conexiones 3/4 · 1/2

FLEXOS
Flexo de ducha 1500 mm, 1/2k–1/2 · latiguillo de alimentación 700 mm, 1/2k–1/2

ACABADO
Gris y cromo

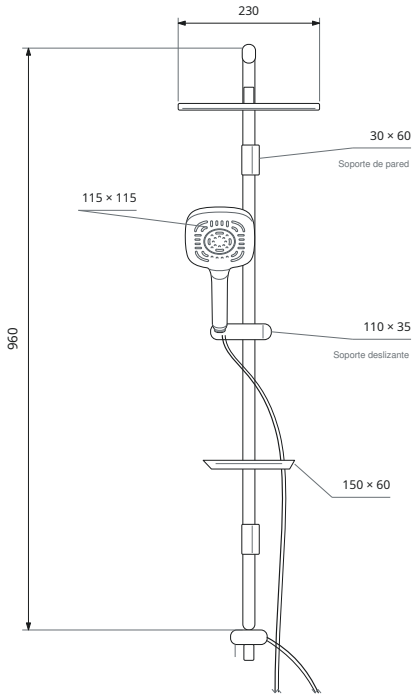

VISTA DE REFERENCIA
mm · Disposición frontal

960 mm
Desde la conexión desviador–tubo hasta el codo superior.

Nota
Tubo superior 300 mm y jabonera 150 × 60 mm.

SL1401 Ver online ↗



02 — BARRA DE DUCHA DESLIZANTE

Conjunto de ducha con barra

SL1401 valabath.com ↗

Conjunto de ducha con barra en acabado gris y cromo: teleducha de 1 función, jabonera y flexo de ducha.

BARRA
tubo recto (nominal) de 600 mm · acero inoxidable SS304

TELEDUCHA
115 × 115 mm · 1 función

SALIDAS DE AGUA
1

FLEXO DE DUCHA
1500 mm · 1/2k–1/2

ACABADO
Gris y cromo

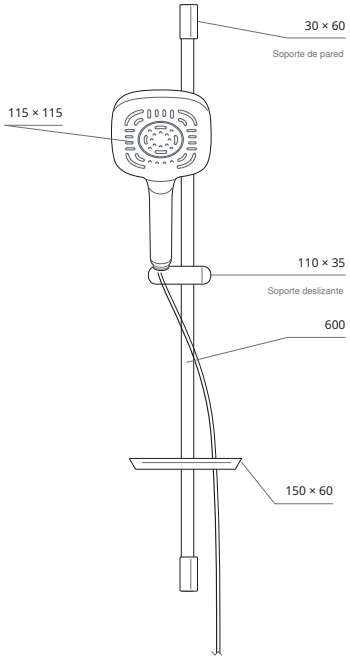

VISTA DE REFERENCIA
mm · Disposición frontal

600 mm
600 mm se refiere al tubo recto, no a la distancia entre las fijaciones a la pared.

Nota
Jabonera 150 × 60 mm.

WB4006 Ver online ↗



03 — SET CON SOPORTE DE PARED

Conjunto de ducha con soporte de pared

WB4006 valabath.com ↗

Conjunto de ducha con soporte de pared en acabado gris y cromo: teleducha de 1 función, soporte de pared y flexo de ducha.

TELEDUCHA
115 × 115 mm · 1 función

SALIDAS DE AGUA
1

FLEXO DE DUCHA
1500 mm · 1/2k–1/2

ACABADO
Gris y cromo

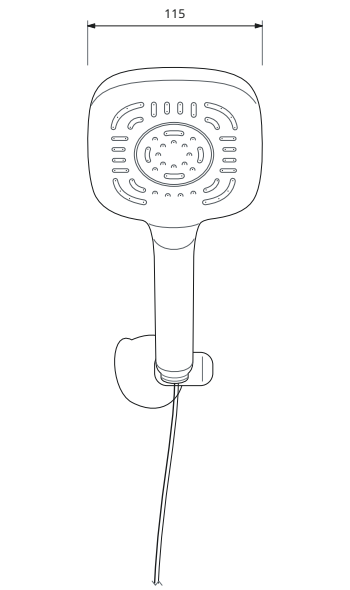

VISTA DE REFERENCIA
mm · Vista de referencia

115 × 115 mm
115 × 115 mm se refiere solo al cabezal; excluye la longitud del mango.

TD001 Ver online ↗

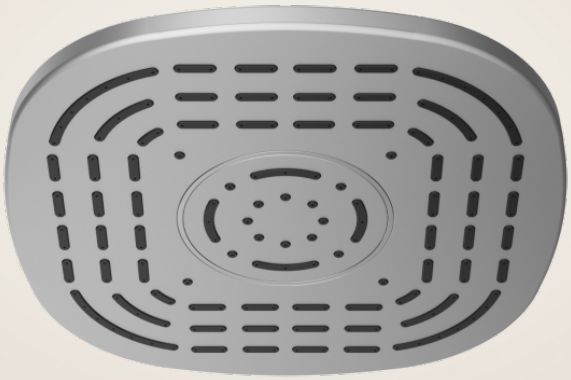

04 — ROCIADOR

Rociador de ducha

TD001 valabath.com ↗

Rociador de 230 × 230 mm en acabado gris.

ROCIADOR
230 × 230 mm

MATERIAL
ABS

ACABADO
Gris

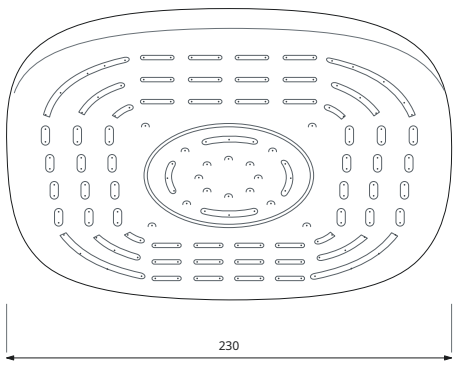

VISTA DE REFERENCIA
mm · Vista de referencia

230 × 230 mm
230 × 230 mm es el tamaño del cabezal; la vista está trazada a partir de la foto del producto.

HD001 Ver online ↗



05 — TELEDUCHA

Teleducha

HD001 valabath.com ↗

Teleducha de 1 función de 115 × 115 mm en acabado gris.

TELEDUCHA
115 × 115 mm

FUNCIONES
1 función

ACABADO
Gris

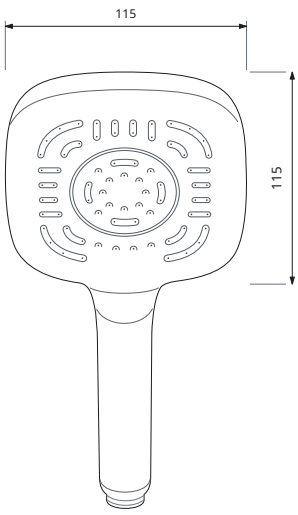

VISTA DE REFERENCIA
mm · Vista de referencia

115 × 115 mm
115 × 115 mm se refiere solo al cabezal, no a la longitud total de la teleducha.

VALA

Dora

Blanco y cromo

LA FAMILIA · CINCO PRODUCTOS

CL1406	Columna de ducha	50
SL1406	Conjunto de ducha con barra	51
WB4005	Conjunto de ducha con soporte de pared	51
TD006	Rociador de ducha	52
HD006	Teleducha	52

Cinco productos coordinados — columna de ducha, barra de ducha deslizante, set con soporte de pared, rociador y teleducha — en acabado blanco y cromo.

CL1406 Ver online ↗



01 — COLUMNA DE DUCHA

Columna de ducha

CL1406 valabath.com ↗

Columna de ducha en acabado blanco y cromo: rociador, teleducha de 1 función, desviador de palanca de latón, jabonera y flexo de ducha.

COLUMNA
altura del tubo de 960 mm · tubo superior de 300 mm · acero inoxidable SS304

ROCIADOR
230 × 230 mm · ABS

TELEDUCHA
115 × 115 mm · 1 función

DESVIADOR Y CONEXIONES
Desviador de latón · salidas de agua 1+1 · conexiones 3/4 · 1/2

FLEXOS
Flexo de ducha 1500 mm, 1/2k–1/2 · latiguillo de alimentación 700 mm, 1/2k–1/2

ACABADO
Blanco y cromo

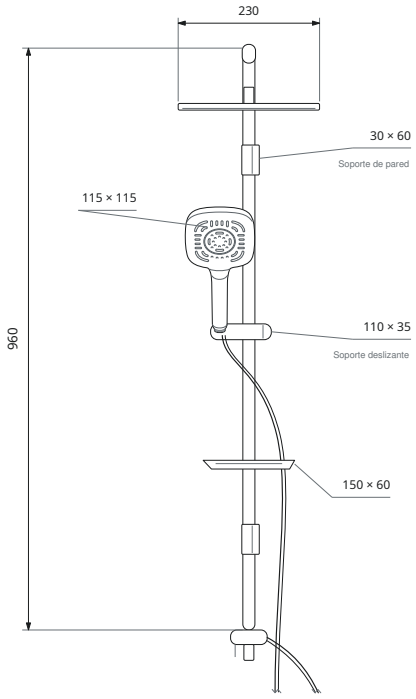

VISTA DE REFERENCIA
mm · Disposición frontal

960 mm
Desde la conexión desviador–tubo hasta el codo superior.

Nota
Tubo superior 300 mm y jabonera 150 × 60 mm.

SL1406 Ver online ↗



02 — BARRA DE DUCHA DESLIZANTE

Conjunto de ducha con barra

SL1406 valabath.com ↗

Conjunto de ducha con barra en acabado blanco y cromo: teleducha de 1 función, jabonera y flexo de ducha.

BARRA
tubo recto (nominal) de 600 mm · acero inoxidable SS304

TELEDUCHA
115 × 115 mm · 1 función

SALIDAS DE AGUA
1

FLEXO DE DUCHA
1500 mm · 1/2k–1/2

ACABADO
Blanco y cromo

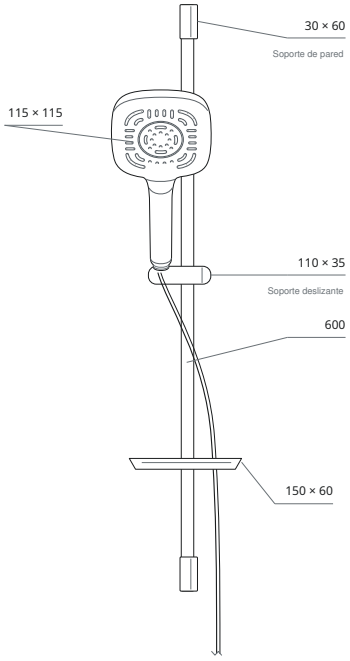

VISTA DE REFERENCIA
mm · Disposición frontal

600 mm
600 mm se refiere al tubo recto, no a la distancia entre las fijaciones a la pared.

Nota
Jabonera 150 × 60 mm.

WB4005 Ver online ↗



03 — SET CON SOPORTE DE PARED

Conjunto de ducha con soporte de pared

WB4005 valabath.com ↗

Conjunto de ducha con soporte de pared en acabado blanco y cromo: teleducha de 1 función, soporte de pared y flexo de ducha.

TELEDUCHA
115 × 115 mm · 1 función

SALIDAS DE AGUA
1

FLEXO DE DUCHA
1500 mm · 1/2k–1/2

ACABADO
Blanco y cromo

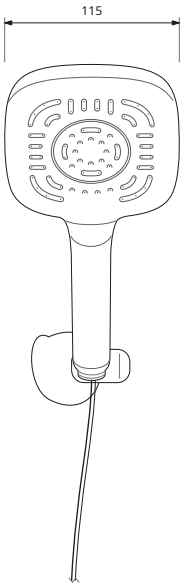

VISTA DE REFERENCIA
mm · Vista de referencia

115 × 115 mm
115 × 115 mm se refiere solo al cabezal; excluye la longitud del mango.

TD006 Ver online ↗



04 — ROCIADOR

Rociador de ducha

TD006 valabath.com ↗

Rociador de 230 × 230 mm en acabado blanco.

ROCIADOR
230 × 230 mm

MATERIAL
ABS

ACABADO
Blanco

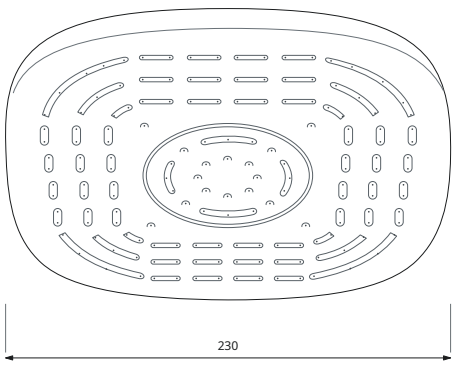

VISTA DE REFERENCIA
mm · Vista de referencia

230 × 230 mm
230 × 230 mm es el tamaño del cabezal; la vista está trazada a partir de la foto del producto.

HD006 Ver online ↗



05 — TELEDUCHA

Teleducha

HD006 valabath.com ↗

Teleducha de 1 función de 115 × 115 mm en acabado blanco.

TELEDUCHA
115 × 115 mm

FUNCIONES
1 función

ACABADO
Blanco

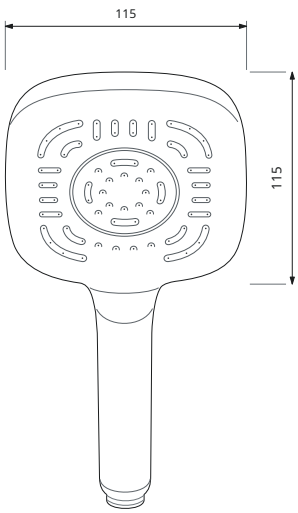

VISTA DE REFERENCIA
mm · Vista de referencia

115 × 115 mm
115 × 115 mm se refiere solo al cabezal, no a la longitud total de la teleducha.



VALA Dora *Blanco y dorado*

VALA

Dora

Blanco y dorado

LA FAMILIA · CINCO PRODUCTOS

CL1407	Columna de ducha	54
SL4004	Conjunto de ducha con barra	55
WB4007	Conjunto de ducha con soporte de pared	55
TD007	Rociador de ducha	56
HD007	Teleducha	56

Cinco productos coordinados — columna de ducha, barra de ducha deslizante, set con soporte de pared, rociador y teleducha — en acabado blanco y dorado.

CL1407 Ver online ↗

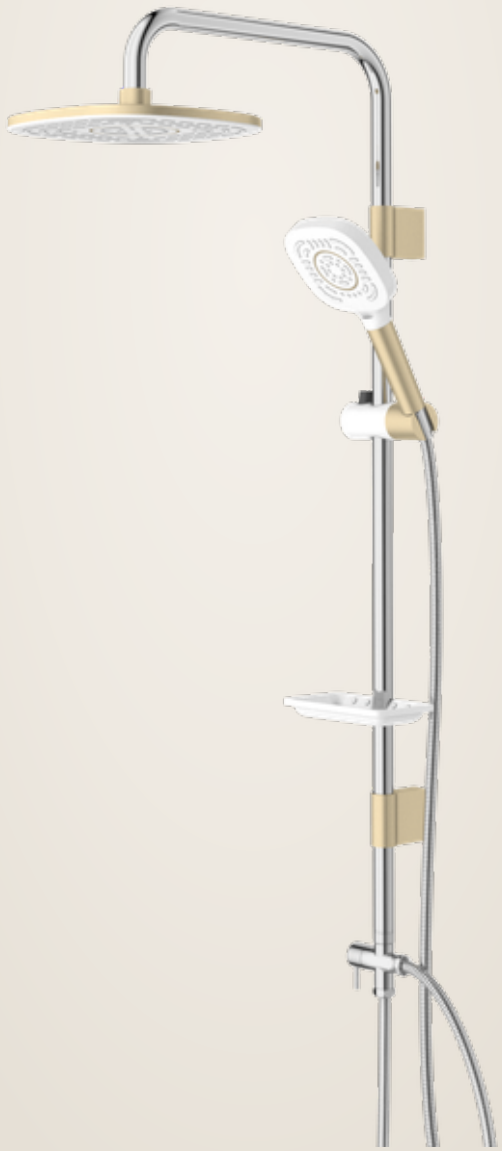

01 — COLUMNA DE DUCHA

Columna de ducha

CL1407 valabath.com ↗

Columna de ducha en acabado blanco / Dorado / Cromo: rociador, teleducha de 1 función, desviador de palanca de latón, jabonera y flexo de ducha.

COLUMNA
altura del tubo de 960 mm · tubo superior de 300 mm · acero inoxidable SS304

ROCIADOR
230 × 230 mm · ABS

TELEDUCHA
115 × 115 mm · 1 función

DESVIADOR Y CONEXIONES
Desviador de latón · salidas de agua 1+1 · conexiones 3/4 · 1/2

FLEXOS
Flexo de ducha 1500 mm, 1/2k–1/2 · latiguillo de alimentación 700 mm, 1/2k–1/2

ACABADO
Blanco / Dorado / Cromo

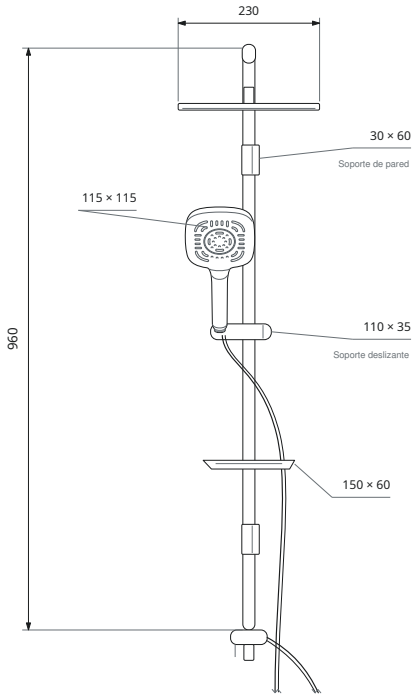

VISTA DE REFERENCIA
mm · Disposición frontal

960 mm
Desde la conexión desviador–tubo hasta el codo superior.

Nota
Tubo superior 300 mm y jabonera 150 × 60 mm.

SL4004 Ver online ↗



02 — BARRA DE DUCHA DESLIZANTE

Conjunto de ducha con barra

SL4004 valabath.com ↗

Conjunto de ducha con barra en acabado blanco / Dorado / Cromo: teleducha de 1 función, jabonera y flexo de ducha.

BARRA
tubo recto (nominal) de 600 mm · acero inoxidable SS304

TELEDUCHA
115 × 115 mm · 1 función

SALIDAS DE AGUA
1

FLEXO DE DUCHA
1500 mm · 1/2k–1/2

ACABADO
Blanco / Dorado / Cromo

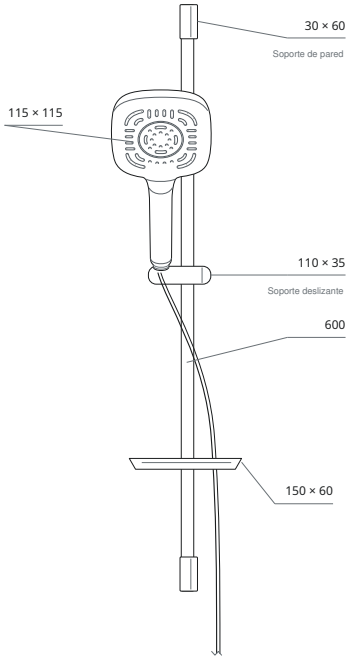

VISTA DE REFERENCIA
mm · Disposición frontal

600 mm
600 mm se refiere al tubo recto, no a la distancia entre las fijaciones a la pared.

Nota
Jabonera 150 × 60 mm.

WB4007 Ver online ↗



03 — SET CON SOPORTE DE PARED

Conjunto de ducha con soporte de pared

WB4007 valabath.com ↗

Conjunto de ducha con soporte de pared en acabado blanco / Dorado / Cromo: teleducha de 1 función, soporte de pared y flexo de ducha.

TELEDUCHA
115 × 115 mm · 1 función

SALIDAS DE AGUA
1

FLEXO DE DUCHA
1500 mm · 1/2k–1/2

ACABADO
Blanco / Dorado / Cromo

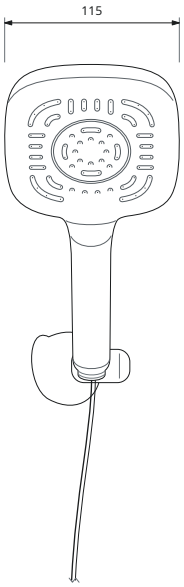

VISTA DE REFERENCIA
mm · Vista de referencia

115 × 115 mm
115 × 115 mm se refiere solo al cabezal; excluye la longitud del mango.

TD007 Ver online ↗

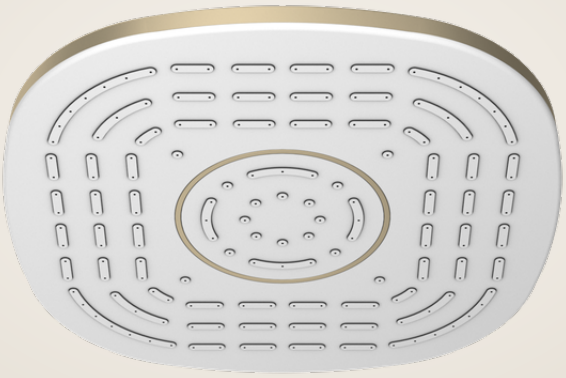

HD007 Ver online ↗



04 — ROCIADOR

Rociador de ducha

TD007 valabath.com ↗

Rociador de 230 × 230 mm en acabado blanco / Dorado.

ROCIADOR
230 × 230 mm

MATERIAL
ABS

ACABADO
Blanco / Dorado

05 — TELEDUCHA

Teleducha

HD007 valabath.com ↗

Teleducha de 1 función de 115 × 115 mm en acabado blanco / Dorado.

TELEDUCHA
115 × 115 mm

FUNCIONES
1 función

ACABADO
Blanco / Dorado

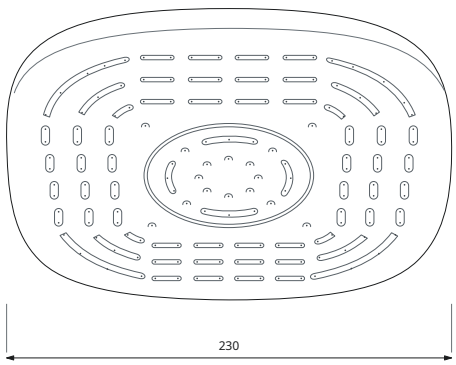

VISTA DE REFERENCIA
mm · Vista de referencia

230 × 230 mm
230 × 230 mm es el tamaño del cabezal; la vista está trazada a partir de la foto del producto.

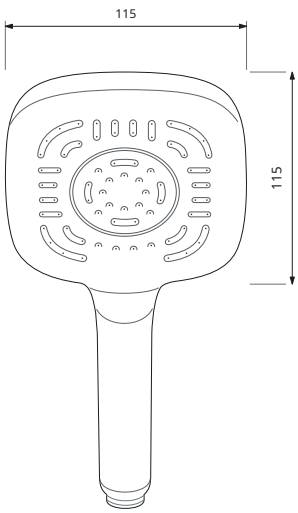

VISTA DE REFERENCIA
mm · Vista de referencia

115 × 115 mm
115 × 115 mm se refiere solo al cabezal, no a la longitud total de la teleducha.

VALA

Dora

Full Black

LA FAMILIA · CINCO PRODUCTOS

CL1405	Columna de ducha	57
SL4003	Conjunto de ducha con barra	58
WB4001	Conjunto de ducha con soporte de pared	58
TD005	Rociador de ducha	59
HD005	Teleducha	59

Cinco productos coordinados, un perfil de cabezal cuadrado suavizado, un acabado Full Black («Soft black»).

CL1405 Ver online ↗



01 — COLUMNA DE DUCHA

Columna de ducha

CL1405 valabath.com ↗

Rociador de 230 mm y teleducha de 115 mm de 1 función sobre columna de acero inoxidable SS304, con desviador de palanca de latón.

COLUMNA
altura del tubo de 960 mm · tubo superior de 300 mm · acero inoxidable SS304

ROCIADOR
cabezal de 230 × 230 mm · ABS

TELEDUCHA
cabezal de 115 × 115 mm · ABS · 1 función

DESVIADOR Y CONEXIONES
Desviador de palanca de latón · salidas de agua 1 + 1 · conexiones 3/4 · 1/2

FLEXOS
Flexo de ducha 1500 mm, 1/2k–1/2 · latiguillo de alimentación 700 mm, 1/2k–1/2

CONTENIDO DEL SET
Rociador, teleducha, jabonera, flexo de ducha

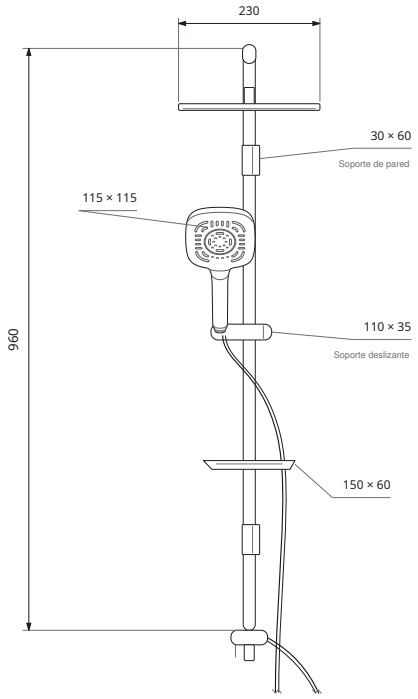

VISTA DE REFERENCIA
mm · Disposición frontal · imagen

960 mm
Medido desde la conexión desviador–tubo hasta el codo superior. No es la altura total instalada.

Cotas del dibujo
Jabonera 150 × 60 · soporte deslizante 110 × 35 · soporte de pared 30 × 60 mm.

SL4003 Ver online ↗



02 — BARRA DE DUCHA DESLIZANTE

Conjunto de ducha con barra

SL4003 valabath.com ↗

Barra de 600 mm de acero inoxidable SS304 con soporte deslizante, teleducha Dora de 115 mm de 1 función, jabonera y flexo trenzado de 1500 mm.

BARRA
tubo recto (nominal) de 600 mm · acero inoxidable SS304

TELEDUCHA
cabezal de 115 × 115 mm · ABS · 1 función · salidas de agua 1

FLEXO DE DUCHA
1500 mm, 1/2k–1/2 · tubo interior de EPDM, trenzado exterior SS304 de doble cierre

CONTENIDO DEL SET
Barra, soporte deslizante, teleducha, jabonera, flexo de ducha

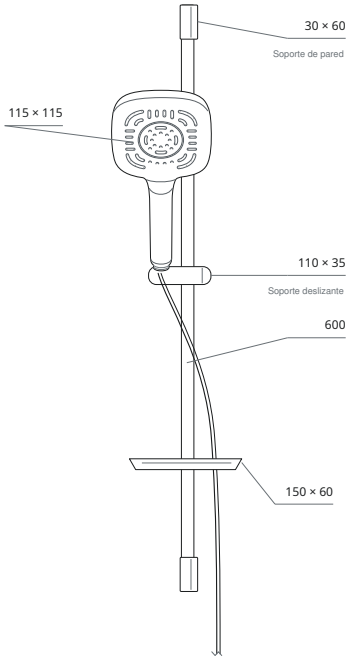

VISTA DE REFERENCIA
mm · Disposición frontal · imagen

600 mm
Longitud del tubo recto, no la distancia entre las fijaciones a la pared.

WB4001 Ver online ↗



03 — SET CON SOPORTE DE PARED

Conjunto de ducha con soporte de pared

WB4001 valabath.com ↗

El set Dora compacto para instalación con soporte fijo: teleducha de 115 mm de 1 función, soporte de pared y flexo trenzado de doble cierre de 1500 mm.

TELEDUCHA
cabezal de 115 × 115 mm · ABS · 1 función · salidas de agua 1

FLEXO DE DUCHA
1500 mm, 1/2k–1/2 · tubo interior de EPDM, trenzado exterior SS304 de doble cierre

SOPORTE DE PARED
Incluido en el set

CONTENIDO DEL SET
Teleducha, soporte de pared, flexo de ducha

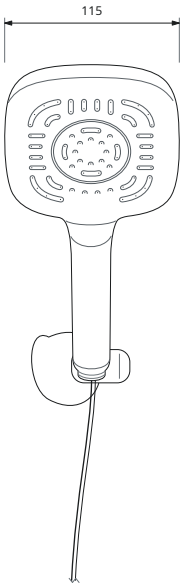

VISTA DE REFERENCIA
mm · Disposición frontal · imagen

115 mm
Solo el ancho del cabezal; excluye la longitud del mango.

TD005 Ver online ↗



HD005 Ver online ↗



04 — ROCIADOR

Rociador de ducha

TD005 valabath.com ↗

El rociador Dora de 230 mm, suministrado por separado (solo cabezal).

TAMAÑO DEL CABEZAL
230 × 230 mm · ABS

ALCANCE
Solo cabezal — columna, brazo, teleducha, soporte y flexo no indicados como suministrados

05 — TELEDUCHA

Teleducha

HD005 valabath.com ↗

La teleducha Dora de 115 mm de 1 función, suministrada por separado (solo teleducha).

TAMAÑO DEL CABEZAL
115 × 115 mm · ABS · 1 función

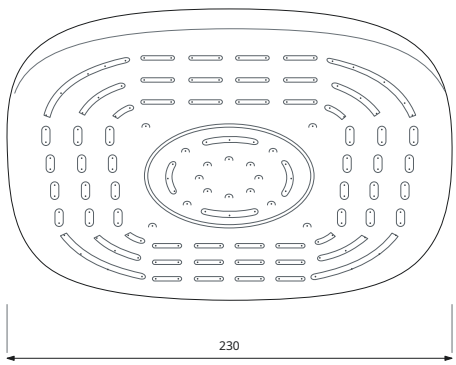

VISTA DE REFERENCIA
mm · Vista de referencia en perspectiva

230 mm
Tamaño del cabezal. Vista trazada a partir de la fotografía del producto.

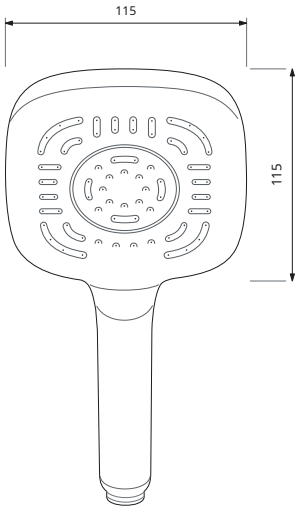

VISTA DE REFERENCIA
mm · Vista de referencia frontal

115 mm
Solo el cabezal, no la longitud total de la teleducha.



VALA

Carre

Full Chrome

LA FAMILIA · CINCO PRODUCTOS

CL1011	Columna de ducha	61
SL2010	Conjunto de ducha con barra	62
WB3008	Conjunto de ducha con soporte de pared	62
TD014	Rociador de ducha	63
HD014	Teleducha	63

Cinco productos coordinados — columna de ducha, barra de ducha deslizante, set con soporte de pared, rociador y teleducha — en acabado full Chrome.

CL1011 Ver online ↗



01 — COLUMNA DE DUCHA

Columna de ducha

CL1011 valabath.com ↗

Columna de ducha en acabado cromo: rociador, teleducha de 1 función, desviador de palanca de latón, jabonera y flexo de ducha.

COLUMNA
tubo (nominal) de 960 mm

ROCIADOR
225 × 225 mm · ABS †

TELEDUCHA
95 × 100 mm · 1 función

DESVIADOR Y CONEXIONES
Desviador de latón · salidas de agua 1+1

FLEXOS
Flexo de ducha 1500 mm, 1/2k–1/2 · latiguillo de alimentación 700 mm, 1/2k–1/2

ACABADO
Cromo

† Rociador: también indicado como «230 mm · Rociador · Cromo».

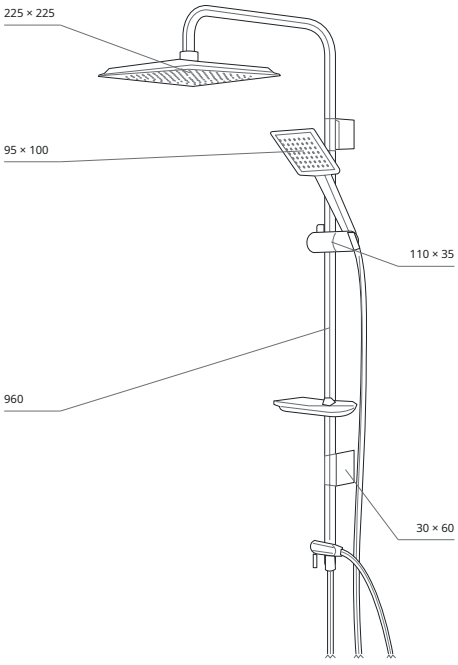

VISTA DE REFERENCIA
mm · Vista de referencia en perspectiva

SL2010 Ver online ↗



02 — BARRA DE DUCHA DESLIZANTE

Conjunto de ducha con barra

SL2010 valabath.com ↗

Conjunto de ducha con barra en acabado cromo: teleducha de 1 función, jabonera y flexo de ducha.

BARRA
tubo recto de 600 mm

TELEDUCHA
95 × 100 mm · 1 función

SALIDAS DE AGUA
1

FLEXO DE DUCHA
1500 mm · 1/2k–1/2

ACABADO
Cromo

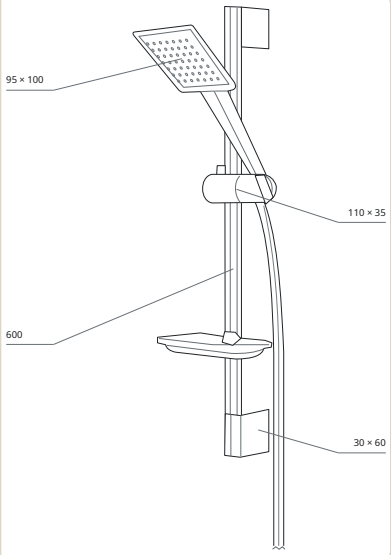

VISTA DE REFERENCIA
mm · Vista de referencia en perspectiva

WB3008 Ver online ↗



03 — SET CON SOPORTE DE PARED

Conjunto de ducha con soporte de pared

WB3008 valabath.com ↗

Conjunto de ducha con soporte de pared en acabado cromo: teleducha de 1 función, soporte de pared y flexo de ducha.

TELEDUCHA
95 × 100 mm · 1 función

SALIDAS DE AGUA
1

FLEXO DE DUCHA
1500 mm · 1/2k–1/2

ACABADO
Cromo

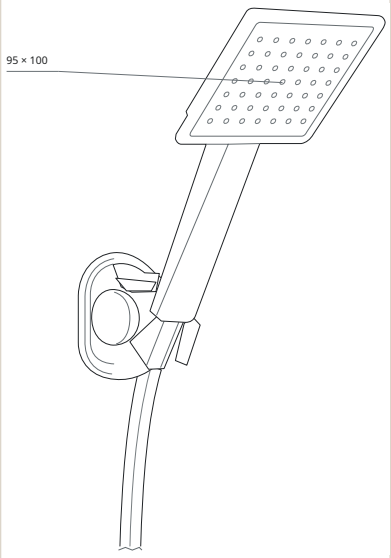

VISTA DE REFERENCIA
mm · Vista de referencia en perspectiva

TD014 Ver online ↗

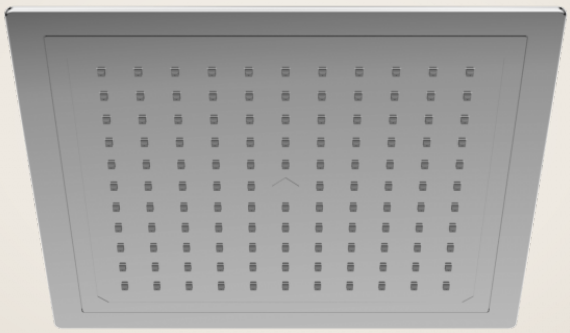

HD014 Ver online ↗

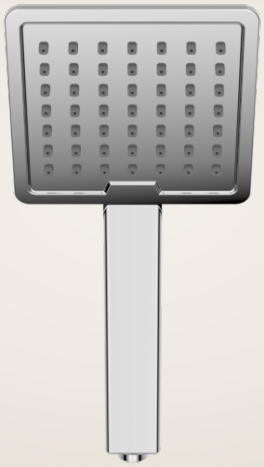

04 — ROCIADOR

Rociador de ducha

TD014 valabath.com ↗

Rociador de 225 × 225 mm en acabado cromo.

ROCIADOR
225 × 225 mm · ABS †

ACABADO
Cromo

† Rociador: también indicado como «230 mm · Rociador · Cromo».

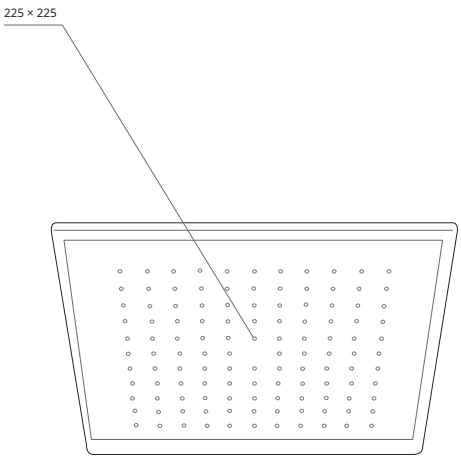

VISTA DE REFERENCIA
mm · Vista de referencia en perspectiva

05 — TELEDUCHA

Teleducha

HD014 valabath.com ↗

Teleducha de 1 función de 95 × 100 mm en acabado cromo.

TELEDUCHA
95 × 100 mm · 1 función

ACABADO
Cromo

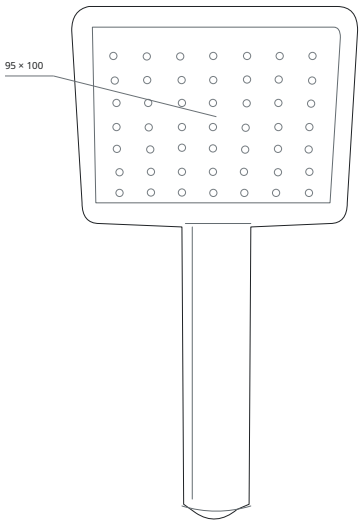

VISTA DE REFERENCIA
mm · Vista de referencia en perspectiva

VALA

Carre

Cromo y negro

LA FAMILIA · CINCO PRODUCTOS

CL1002	Columna de ducha	64
SL2003	Conjunto de ducha con barra	65
WB3002	Conjunto de ducha con soporte de pared	65
TD009	Rociador de ducha	66
HD009	Teleducha	66

Cinco productos coordinados — columna de ducha, barra de ducha deslizante, set con soporte de pared, rociador y teleducha — en acabado cromo y negro.

CL1002 Ver online ↗



01 — COLUMNA DE DUCHA

Columna de ducha

CL1002 valabath.com ↗

Columna de ducha en acabado cromo y negro: rociador, teleducha de 1 función, desviador de palanca de latón, jabonera y flexo de ducha.

COLUMNA
tubo (nominal) de 960 mm

ROCIADOR
225 × 225 mm · ABS †

TELEDUCHA
95 × 100 mm · 1 función

DESVIADOR Y CONEXIONES
Desviador de latón · salidas de agua 1+1

FLEXOS
Flexo de ducha 1500 mm, 1/2k–1/2 · latiguillo de alimentación 700 mm, 1/2k–1/2

ACABADO
Cromo y negro

† Rociador: también indicado como «230 mm · Rociador · Cromo / Negro».

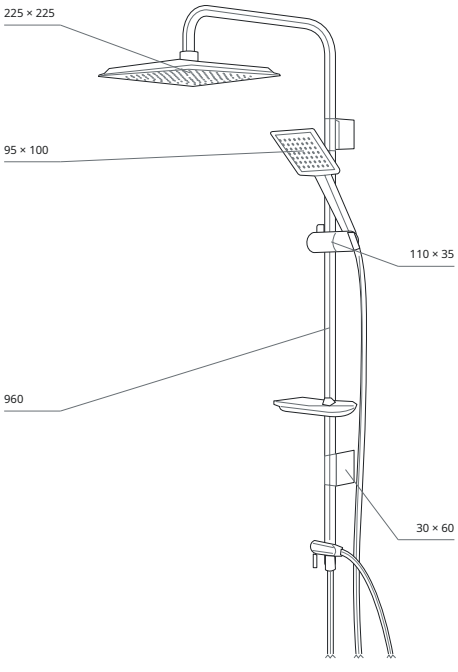

VISTA DE REFERENCIA
mm · Vista de referencia en perspectiva

SL2003 Ver online ↗



02 — BARRA DE DUCHA DESLIZANTE

Conjunto de ducha con barra

SL2003 valabath.com ↗

Conjunto de ducha con barra en acabado cromo y negro: teleducha de 1 función, jabonera y flexo de ducha.

BARRA
tubo recto de 600 mm

TELEDUCHA
95 × 100 mm · 1 función

SALIDAS DE AGUA
1

FLEXO DE DUCHA
1500 mm · 1/2k–1/2

ACABADO
Cromo y negro

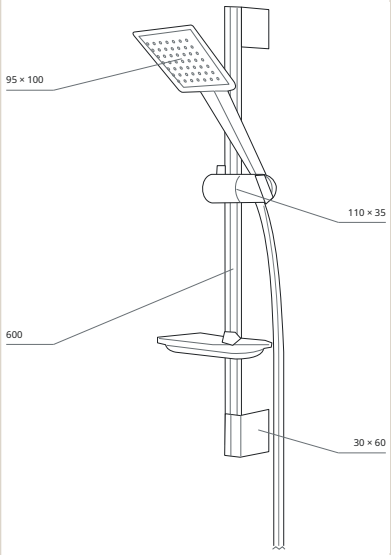

VISTA DE REFERENCIA
mm · Vista de referencia en perspectiva

WB3002 Ver online ↗



03 — SET CON SOPORTE DE PARED

Conjunto de ducha con soporte de pared

WB3002 valabath.com ↗

Conjunto de ducha con soporte de pared en acabado cromo y negro: teleducha de 1 función, soporte de pared y flexo de ducha.

TELEDUCHA
95 × 100 mm · 1 función

SALIDAS DE AGUA
1

FLEXO DE DUCHA
1500 mm · 1/2k–1/2

ACABADO
Cromo y negro

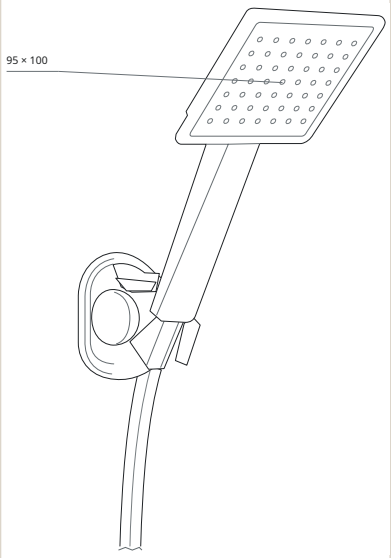

VISTA DE REFERENCIA
mm · Vista de referencia en perspectiva

TD009 Ver online ↗

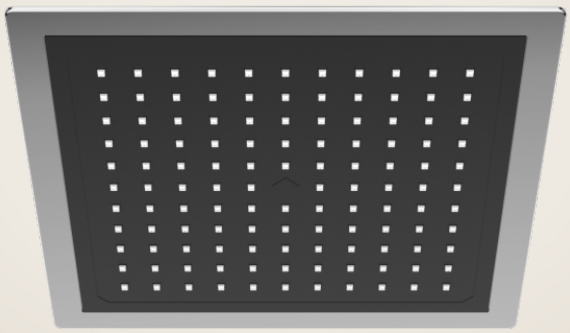

HD009 Ver online ↗

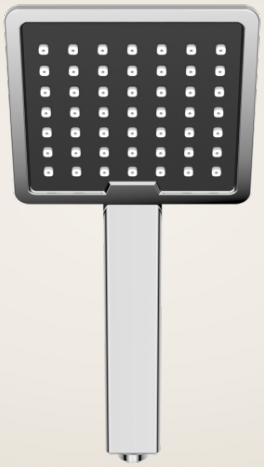

04 — ROCIADOR

Rociador de ducha

TD009 valabath.com ↗

Rociador de 225 × 225 mm en acabado cromo / Negro.

ROCIADOR
225 × 225 mm · ABS †

ACABADO
Cromo / Negro

† Rociador: también indicado como «230 mm · Rociador · Cromo / Negro».

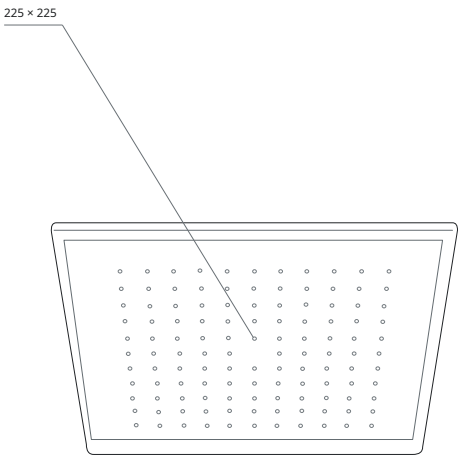

VISTA DE REFERENCIA
mm · Vista de referencia en perspectiva

05 — TELEDUCHA

Teleducha

HD009 valabath.com ↗

Teleducha de 1 función de 95 × 100 mm en acabado cromo / Negro.

TELEDUCHA
95 × 100 mm · 1 función

ACABADO
Cromo / Negro

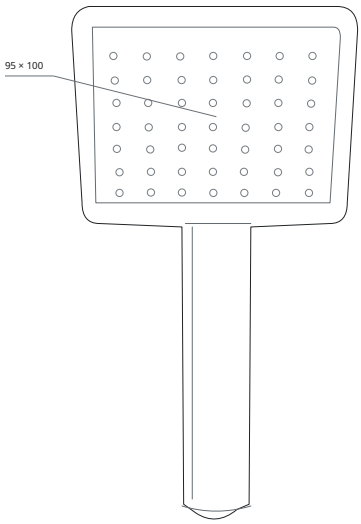

VISTA DE REFERENCIA
mm · Vista de referencia en perspectiva

VALA

Carre

Cromo y blanco

LA FAMILIA · CINCO PRODUCTOS

CL1003	Columna de ducha	67
SL2009	Conjunto de ducha con barra	68
WB3001	Conjunto de ducha con soporte de pared	68
TD013	Rociador de ducha	69
HD013	Teleducha	69

Cinco productos coordinados — columna de ducha, barra de ducha deslizante, set con soporte de pared, rociador y teleducha — en acabado cromo y blanco.

CL1003 Ver online ↗



01 — COLUMNA DE DUCHA

Columna de ducha

CL1003 valabath.com ↗

Columna de ducha en acabado cromo y blanco: rociador, teleducha de 1 función, desviador de palanca de latón, jabonera y flexo de ducha.

COLUMNA altura del tubo de 960 mm	ROCIADOR 230 mm
TELEDUCHA 95 mm	FUNCIONES 1
DESVIADOR Y CONEXIONES Desviador de latón	FLEXO DE DUCHA Cromo
JABONERA Cromo	ACABADO Cromo y blanco

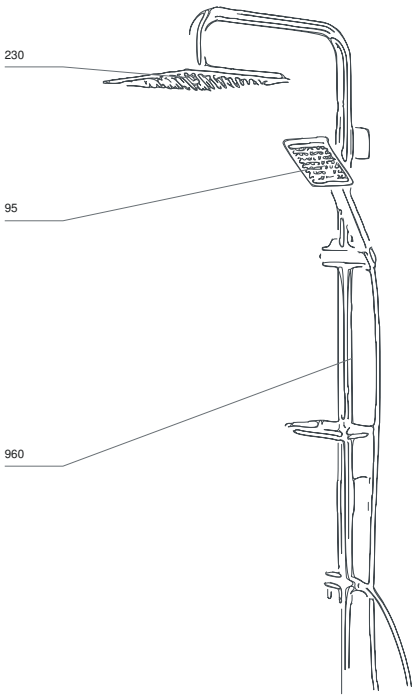

VISTA DE REFERENCIA

mm · Vista de referencia en perspectiva · medidas en mm

SL2009 Ver online ↗



02 — BARRA DE DUCHA DESLIZANTE

Conjunto de ducha con barra

SL2009 valabath.com ↗

Conjunto de ducha con barra en acabado cromo y blanco: teleducha de 1 función, jabonera y flexo de ducha.

BARRA
altura del tubo de 600 mm

TELEDUCHA
95 mm

FUNCIONES
1

FLEXO DE DUCHA
Cromo

JABONERA
Cromo

ACABADO
Cromo y blanco

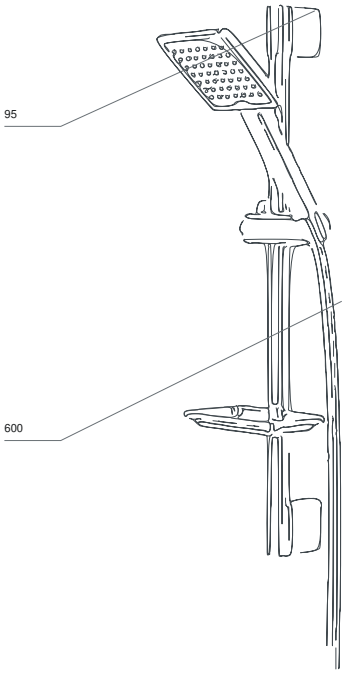

VISTA DE REFERENCIA
mm · Vista de referencia en perspectiva · medidas en mm

WB3001 Ver online ↗



03 — SET CON SOPORTE DE PARED

Conjunto de ducha con soporte de pared

WB3001 valabath.com ↗

Conjunto de ducha con soporte de pared en acabado cromo y blanco: teleducha de 1 función, soporte de pared y flexo de ducha.

TELEDUCHA
95 mm

FUNCIONES
1

FLEXO DE DUCHA
Cromo

SOPORTE DE PARED
Cromo

ACABADO
Cromo y blanco

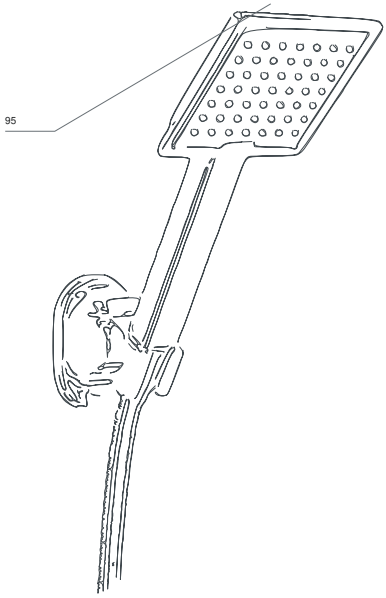

VISTA DE REFERENCIA
mm · Vista de referencia en perspectiva · medidas en mm

TD013 Ver online ↗

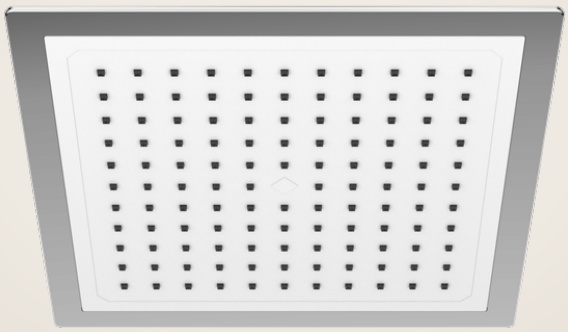

04 — ROCIADOR

Rociador de ducha

TD013 valabath.com ↗

Rociador de 230 mm en acabado cromo / Blanco.

ROCIADOR
230 mm

ACABADO
Cromo / Blanco

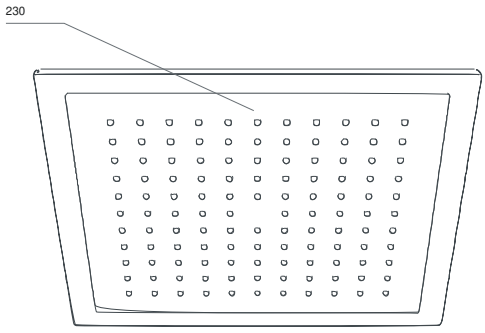

VISTA DE REFERENCIA
mm · Vista de referencia en perspectiva · medidas en mm

HD013 Ver online ↗

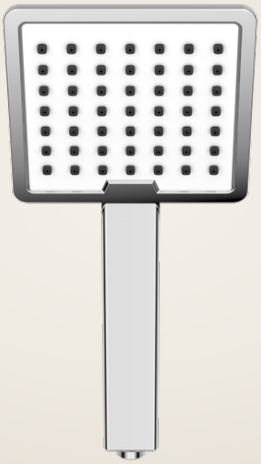

05 — TELEDUCHA

Teleducha

HD013 valabath.com ↗

Teleducha de 1 función de 95 mm en acabado cromo / Blanco.

TELEDUCHA
95 mm

FUNCIONES
1

ACABADO
Cromo / Blanco

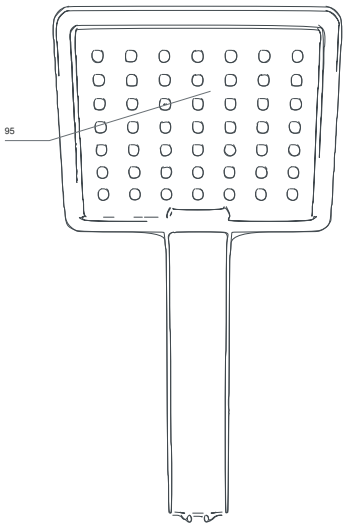

VISTA DE REFERENCIA
mm · Vista de referencia en perspectiva · medidas en mm



VALA

Carre

Gris

LA FAMILIA · CINCO PRODUCTOS

CL1007	Columna de ducha	71
SL2008	Conjunto de ducha con barra	72
WB3007	Conjunto de ducha con soporte de pared	72
TD010	Rociador de ducha	73
HD011	Teleducha	73

Cinco productos coordinados — columna de ducha, barra de ducha deslizante, set con soporte de pared, rociador y teleducha — en acabado gris.

CL1007 Ver online ↗



01 — COLUMNA DE DUCHA

Columna de ducha

CL1007 valabath.com ↗

Columna de ducha en acabado gris: rociador, teleducha de 1 función, desviador de palanca de latón, jabonera y flexo de ducha pulido.

COLUMNA
tubo (nominal) de 960 mm

ROCIADOR
225 × 225 mm · ABS †

TELEDUCHA
95 × 100 mm · 1 función

DESVIADOR Y CONEXIONES
Desviador de latón · salidas de agua 1+1

FLEXOS
Flexo de ducha 1500 mm, 1/2k–1/2 · latiguillo de alimentación 700 mm, 1/2k–1/2

ACABADO
Gris

† Rociador: también indicado como «230 mm · Rociador · Gris».

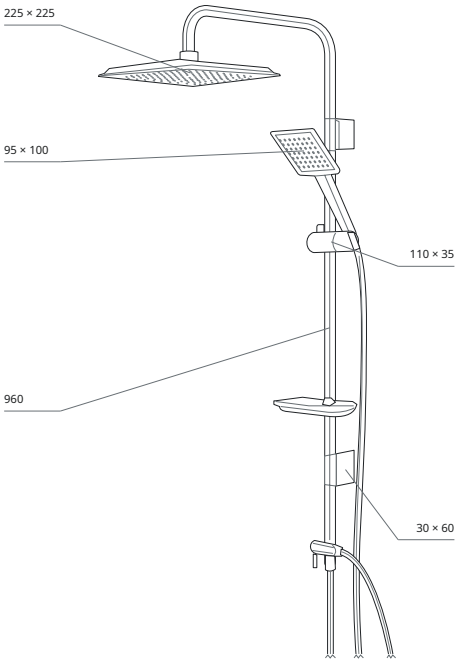

VISTA DE REFERENCIA
mm · Vista de referencia en perspectiva

SL2008 Ver online ↗



02 — BARRA DE DUCHA DESLIZANTE

Conjunto de ducha con barra

SL2008 valabath.com ↗

Conjunto de ducha con barra en acabado gris: teleducha de 1 función, jabonera y flexo de ducha pulido.

BARRA
tubo recto de 600 mm

TELEDUCHA
95 × 100 mm · 1 función

SALIDAS DE AGUA
1

FLEXO DE DUCHA
1500 mm · 1/2k–1/2

ACABADO
Gris

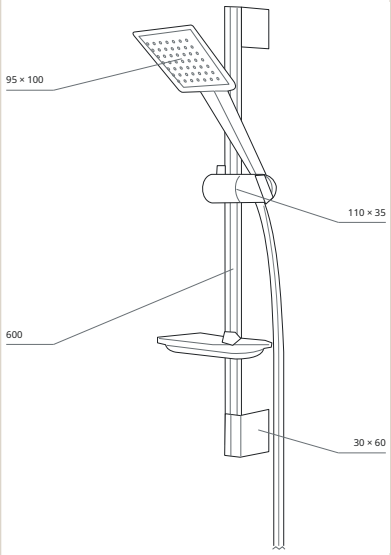

VISTA DE REFERENCIA
mm · Vista de referencia en perspectiva

WB3007 Ver online ↗

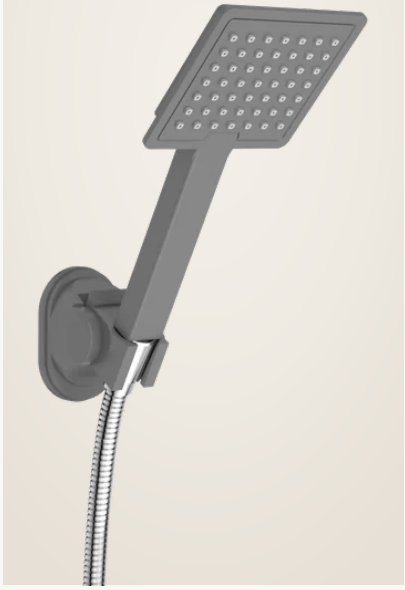

03 — SET CON SOPORTE DE PARED

Conjunto de ducha con soporte de pared

WB3007 valabath.com ↗

Conjunto de ducha con soporte de pared en acabado gris: teleducha de 1 función, soporte de pared y flexo de ducha pulido.

TELEDUCHA
95 × 100 mm · 1 función

SALIDAS DE AGUA
1

FLEXO DE DUCHA
1500 mm · 1/2k–1/2

ACABADO
Gris

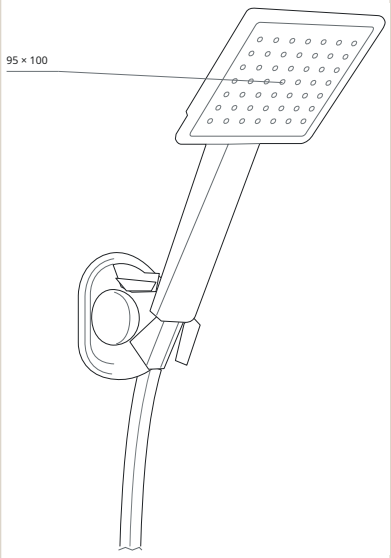

VISTA DE REFERENCIA
mm · Vista de referencia en perspectiva

TD010 Ver online ↗

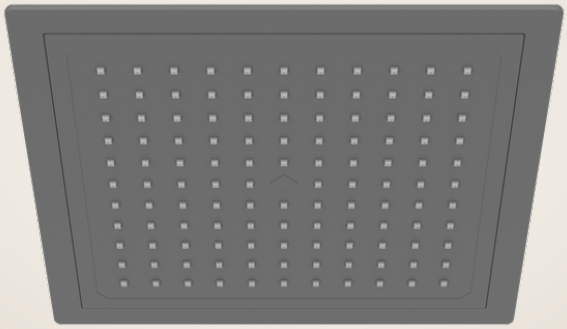

HD011 Ver online ↗

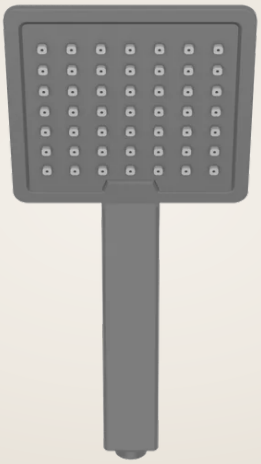

04 — ROCIADOR

Rociador de ducha

TD010 valabath.com ↗

Rociador de 225 × 225 mm en acabado gris.

ROCIADOR
225 × 225 mm · ABS †

ACABADO
Gris

† Rociador: también indicado como «230 mm · Rociador · Gris».

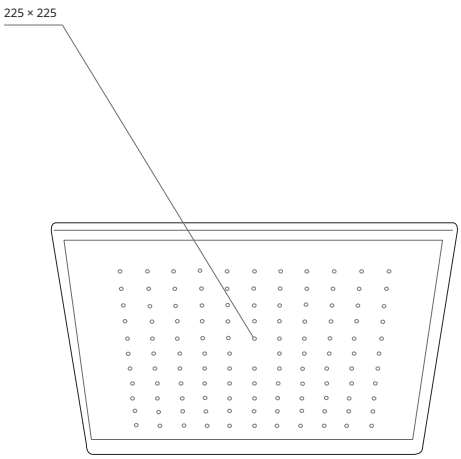

VISTA DE REFERENCIA
mm · Vista de referencia en perspectiva

05 — TELEDUCHA

Teleducha

HD011 valabath.com ↗

Teleducha de 1 función de 95 × 100 mm en acabado gris.

TELEDUCHA
95 × 100 mm · 1 función

ACABADO
Gris

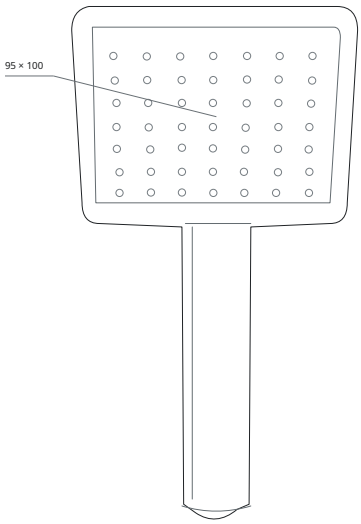

VISTA DE REFERENCIA
mm · Vista de referencia en perspectiva

VALA

Carre

Blanco

LA FAMILIA · CINCO PRODUCTOS

CL1009	Columna de ducha	74
SL2007	Conjunto de ducha con barra	75
WB3006	Conjunto de ducha con soporte de pared	75
TD012	Rociador de ducha	76
HD012	Teleducha	76

Cinco productos coordinados — columna de ducha, barra de ducha deslizante, set con soporte de pared, rociador y teleducha — en acabado blanco.

CL1009 Ver online ↗



01 — COLUMNA DE DUCHA

Columna de ducha

CL1009 valabath.com ↗

Columna de ducha en acabado blanco: rociador, teleducha de 1 función, desviador de palanca de latón, jabonera y flexo de ducha pulido.

COLUMNA
tubo (nominal) de 960 mm

ROCIADOR
225 × 225 mm · ABS †

TELEDUCHA
95 × 100 mm · 1 función

DESVIADOR Y CONEXIONES
Desviador de latón · salidas de agua 1+1

FLEXOS
Flexo de ducha 1500 mm, 1/2k–1/2 · latiguillo de alimentación 700 mm, 1/2k–1/2

ACABADO
Blanco

† Rociador: también indicado como «230 mm · Rociador · Blanco».

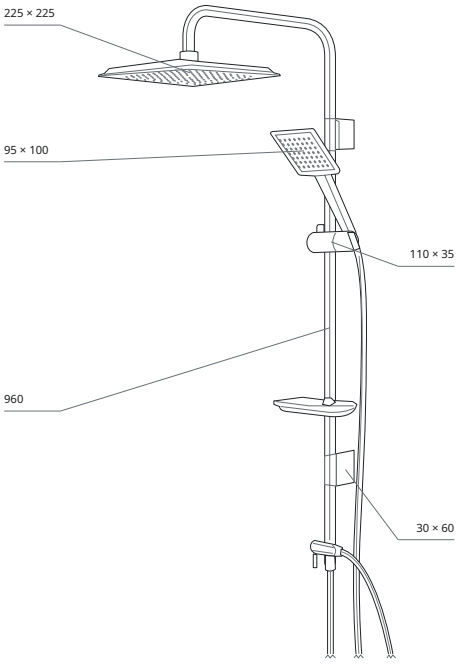

VISTA DE REFERENCIA
mm · Vista de referencia en perspectiva

SL2007 Ver online ↗



02 — BARRA DE DUCHA DESLIZANTE

Conjunto de ducha con barra

SL2007 valabath.com ↗

Conjunto de ducha con barra en acabado blanco: teleducha de 1 función, jabonera y flexo de ducha pulido.

BARRA
tubo recto de 600 mm

TELEDUCHA
95 × 100 mm · 1 función

SALIDAS DE AGUA
1

FLEXO DE DUCHA
1500 mm · 1/2k–1/2

ACABADO
Blanco

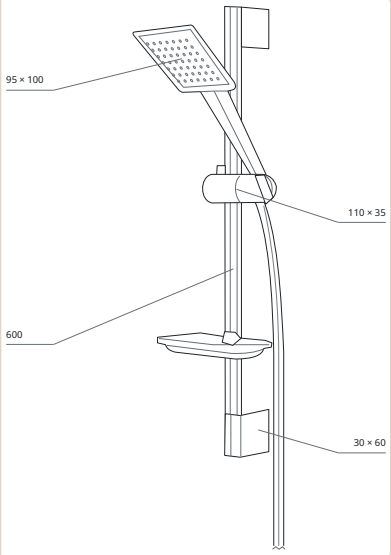

VISTA DE REFERENCIA
mm · Vista de referencia en perspectiva

WB3006 Ver online ↗



03 — SET CON SOPORTE DE PARED

Conjunto de ducha con soporte de pared

WB3006 valabath.com ↗

Conjunto de ducha con soporte de pared en acabado blanco: teleducha de 1 función, soporte de pared y flexo de ducha pulido.

TELEDUCHA
95 × 100 mm · 1 función

SALIDAS DE AGUA
1

FLEXO DE DUCHA
1500 mm · 1/2k–1/2

ACABADO
Blanco

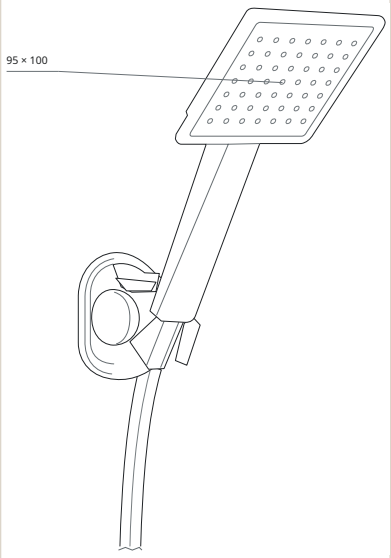

VISTA DE REFERENCIA
mm · Vista de referencia en perspectiva

TD012 Ver online ↗

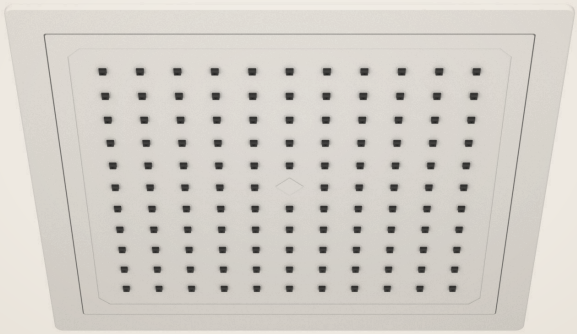

HD012 Ver online ↗



04 — ROCIADOR

Rociador de ducha

TD012 valabath.com ↗

Rociador de 225 × 225 mm en acabado blanco.

ROCIADOR
225 × 225 mm · ABS †

ACABADO
Blanco

† Rociador: también indicado como «230 mm · Rociador · Blanco».

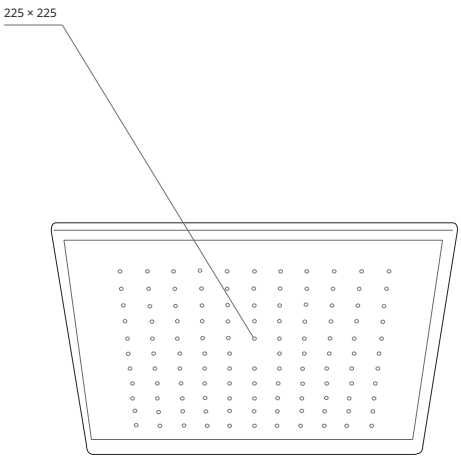

VISTA DE REFERENCIA
mm · Vista de referencia en perspectiva

05 — TELEDUCHA

Teleducha

HD012 valabath.com ↗

Teleducha de 1 función de 95 × 100 mm en acabado blanco.

TELEDUCHA
95 × 100 mm · 1 función

ACABADO
Blanco

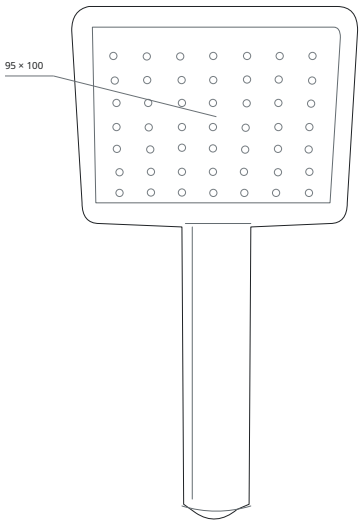

VISTA DE REFERENCIA
mm · Vista de referencia en perspectiva

VALA

Carre

Full Black

LA FAMILIA · CINCO PRODUCTOS

CL1010	Columna de ducha	77
SL2002	Conjunto de ducha con barra	78
WB3005	Conjunto de ducha con soporte de pared	78
TD008	Rociador de ducha	79
HD008	Teleducha	79

Cinco productos coordinados — columna de ducha, barra de ducha deslizante, set con soporte de pared, rociador y teleducha — en acabado full Black.

CL1010 Ver online ↗



01 — COLUMNA DE DUCHA

Columna de ducha

CL1010 valabath.com ↗

Columna de ducha en acabado negro: rociador, teleducha de 1 función, desviador de palanca de latón, jabonera y flexo de ducha pulido.

COLUMNA
tubo (nominal) de 960 mm

ROCIADOR
225 × 225 mm · ABS †

TELEDUCHA
95 × 100 mm · 1 función

DESVIADOR Y CONEXIONES
Desviador de latón · salidas de agua 1+1

FLEXOS
Flexo de ducha 1500 mm, 1/2k–1/2 · latiguillo de alimentación 700 mm, 1/2k–1/2

ACABADO
Negro

† Rociador: también indicado como «230 mm · Rociador · Negro».

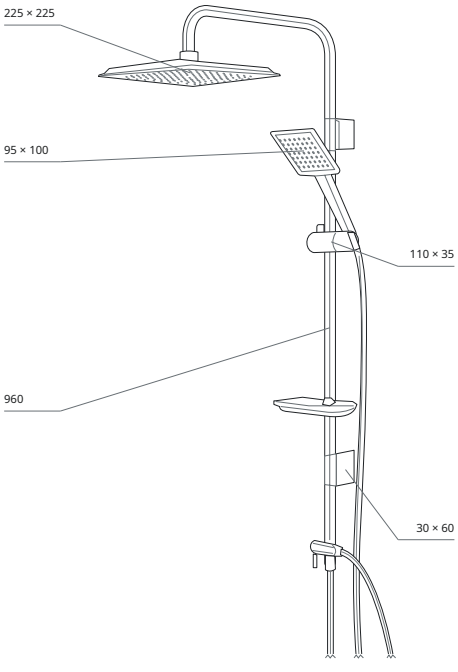

VISTA DE REFERENCIA
mm · Vista de referencia en perspectiva

SL2002 Ver online ↗



02 — BARRA DE DUCHA DESLIZANTE

Conjunto de ducha con barra

SL2002 valabath.com ↗

Conjunto de ducha con barra en acabado negro: teleducha de 1 función, jabonera y flexo de ducha pulido.

BARRA
tubo recto de 600 mm

TELEDUCHA
95 × 100 mm · 1 función

SALIDAS DE AGUA
1

FLEXO DE DUCHA
1500 mm · 1/2k–1/2

ACABADO
Negro

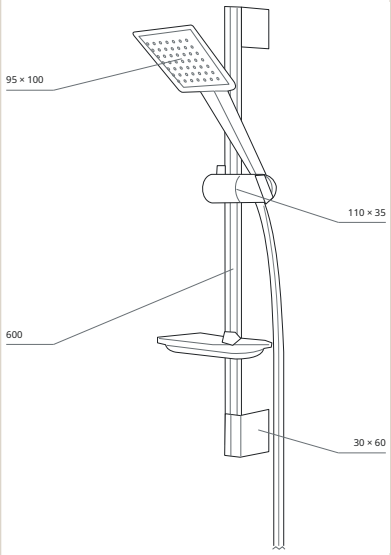

VISTA DE REFERENCIA
mm · Vista de referencia en perspectiva

WB3005 Ver online ↗



03 — SET CON SOPORTE DE PARED

Conjunto de ducha con soporte de pared

WB3005 valabath.com ↗

Conjunto de ducha con soporte de pared en acabado negro: teleducha de 1 función, soporte de pared y flexo de ducha pulido.

TELEDUCHA
95 × 100 mm · 1 función

SALIDAS DE AGUA
1

FLEXO DE DUCHA
1500 mm · 1/2k–1/2

ACABADO
Negro

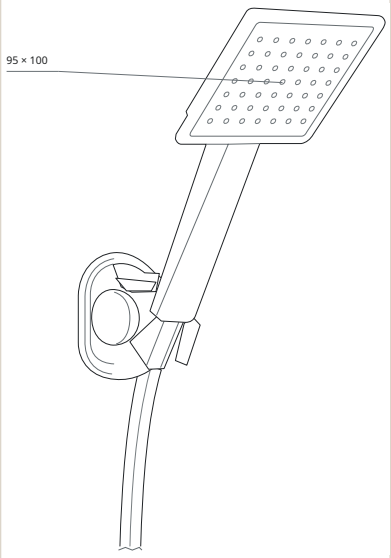

VISTA DE REFERENCIA
mm · Vista de referencia en perspectiva

TD008 Ver online ↗

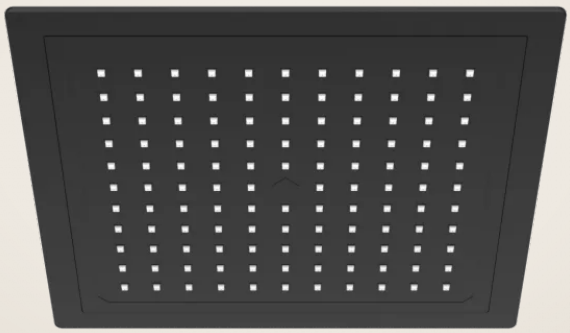

HD008 Ver online ↗

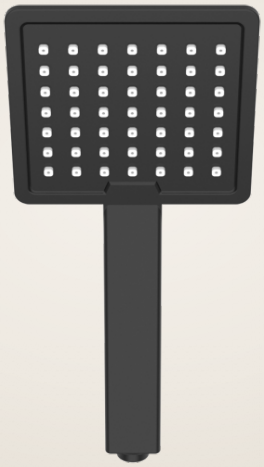

04 — ROCIADOR

Rociador de ducha

TD008 valabath.com ↗

Rociador de 225 × 225 mm en acabado negro.

ROCIADOR
225 × 225 mm · ABS †

ACABADO
Negro

† Rociador: también indicado como «230 mm · Rociador · Negro».

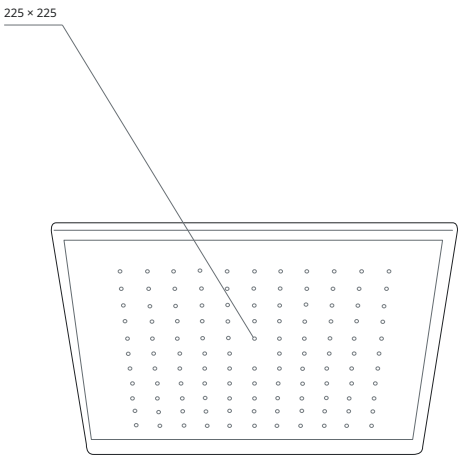

VISTA DE REFERENCIA
mm · Vista de referencia en perspectiva

05 — TELEDUCHA

Teleducha

HD008 valabath.com ↗

Teleducha de 1 función de 95 × 100 mm en acabado negro.

TELEDUCHA
95 × 100 mm · 1 función

ACABADO
Negro

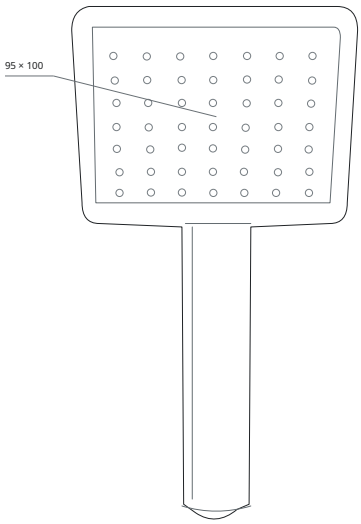

VISTA DE REFERENCIA
mm · Vista de referencia en perspectiva

VALA

Centro

Full Black

LA FAMILIA · TRES PRODUCTOS

CL1330	Columna de ducha	80
SL1330B	Conjunto de ducha con barra	81
WB1330B	Conjunto de ducha con soporte de pared	81

Tres productos coordinados — columna de ducha, barra de ducha deslizante y set con soporte de pared — en acabado full Black.

CL1330 Ver online ↗



01 — COLUMNA DE DUCHA

Columna de ducha

CL1330 valabath.com ↗

Columna de ducha en acabado negro: rociador, teleducha, desviador de palanca de latón, jabonera y flexo de ducha.

COLUMNA
tubo (nominal) de 960 mm

ROCIADOR
200 × 200 mm · ABS

TELEDUCHA
85 × 85 mm · 1 función

DESVIADOR Y CONEXIONES
Desviador de latón · salidas de agua 1+1

FLEXOS
Flexo de ducha 1500 mm, 1/2k–1/2 · latiguillo de alimentación 700 mm, 1/2k–1/2

ACABADO
Negro

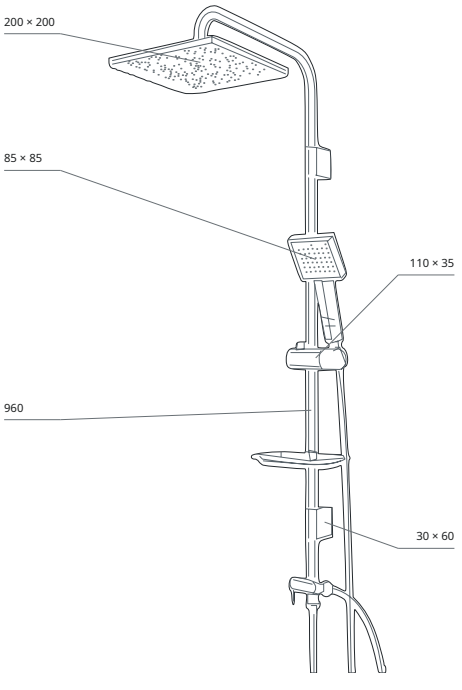

VISTA DE REFERENCIA
mm · Vista de referencia en perspectiva

SL1330B Ver online ↗



02 — BARRA DE DUCHA DESLIZANTE

Conjunto de ducha con barra

SL1330B valabath.com ↗

Conjunto de ducha con barra en acabado negro: teleducha, jabonera y flexo de ducha.

BARRA
altura del tubo de 600 mm

TELEDUCHA
85 × 85 mm

FUNCIONES
1

FLEXO DE DUCHA
1500 mm · 1/2k–1/2

ACABADO
Negro

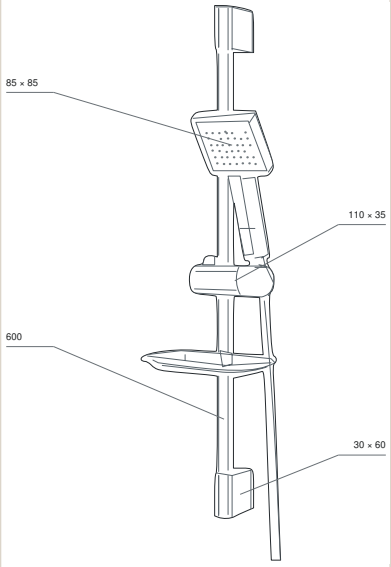

VISTA DE REFERENCIA
mm · Vista de referencia en perspectiva · medidas en mm

WB1330B Ver online ↗



03 — SET CON SOPORTE DE PARED

Conjunto de ducha con soporte de pared

WB1330B valabath.com ↗

Conjunto de ducha con soporte de pared en acabado negro: teleducha, soporte de pared y flexo de ducha.

TELEDUCHA
85 × 85 mm

FUNCIONES
1

FLEXO DE DUCHA
1500 mm · 1/2k–1/2

ACABADO
Negro

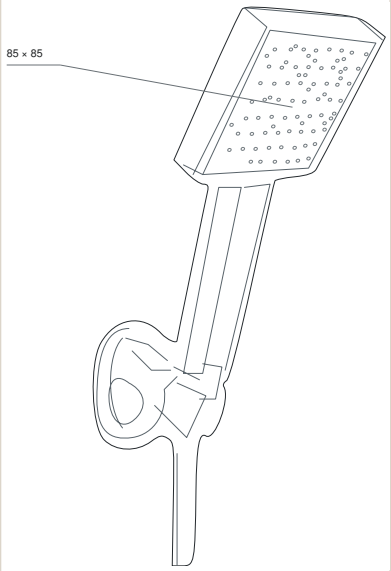

VISTA DE REFERENCIA
mm · Vista de referencia en perspectiva · medidas en mm



VALA Savona *Full Black*

CL1301B · valabath.com ↗

Savona

Full Black

LA FAMILIA · TRES PRODUCTOS

CL1301B	Columna de ducha	83
SL1301B	Conjunto de ducha con barra	84
WB1301B	Conjunto de ducha con soporte de pared	84

Tres productos coordinados — columna de ducha, barra de ducha deslizante y set con soporte de pared — en acabado full Black.

CL1301B

Ver online ↗

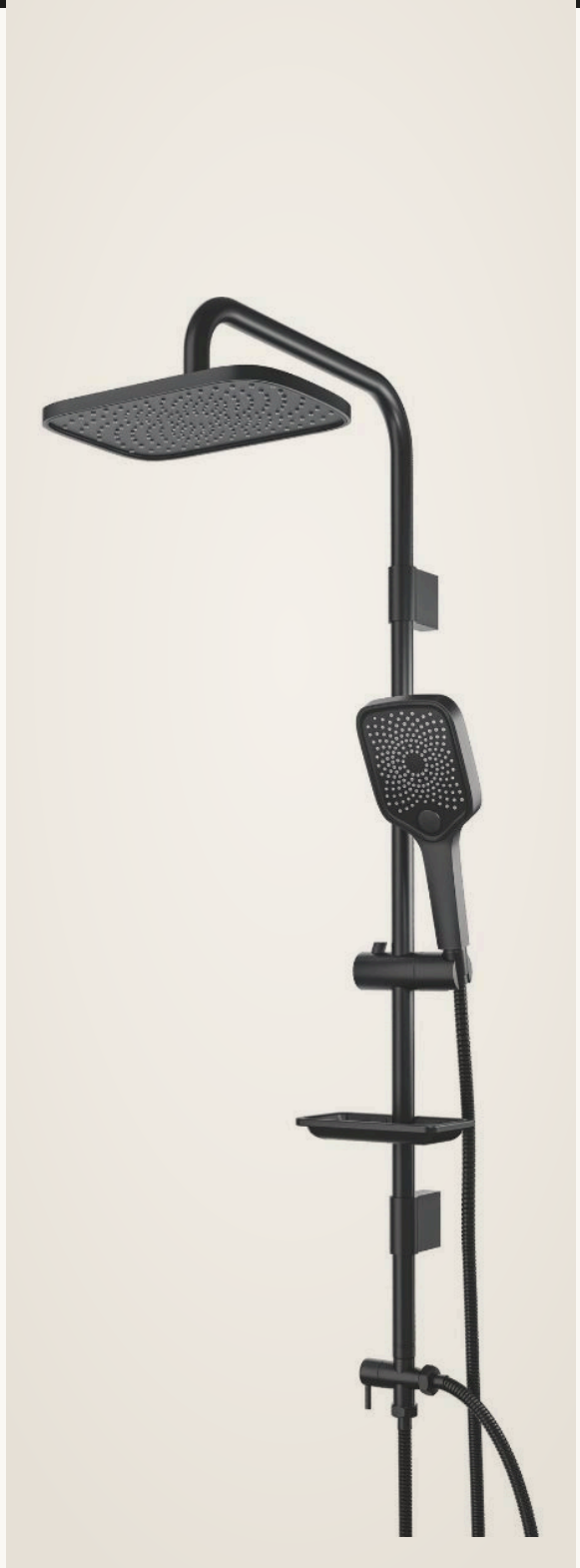

01 — COLUMNA DE DUCHA

Columna de ducha

CL1301B valabath.com ↗

Columna de ducha en acabado negro: rociador, teleducha con pulsador, desviador de palanca de latón, jabonera y flexo de ducha.

COLUMNA
tubo (nominal) de 960 mm

ROCIADOR
200 × 300 mm · ABS

TELEDUCHA
110 × 140 mm · 2 funciones

DESVIADOR Y CONEXIONES
Desviador de latón · salidas de agua 2+1

FLEXOS
Flexo de ducha 1500 mm, 1/2k–1/2 · latiguillo de alimentación 700 mm, 1/2k–1/2

ACABADO
Negro

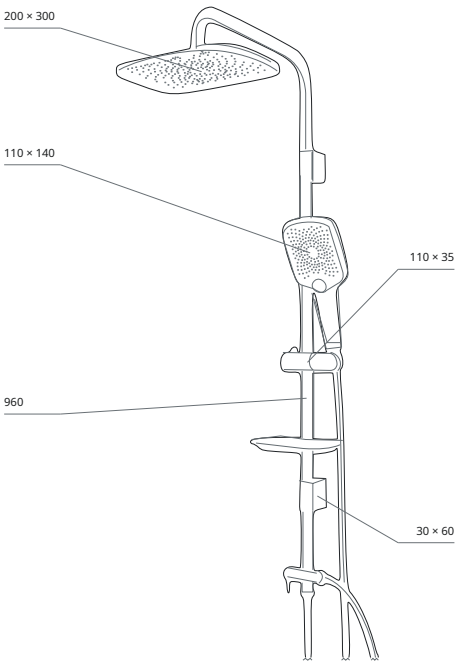

VISTA DE REFERENCIA
mm · Vista de referencia en perspectiva

SL1301B Ver online ↗



02 — BARRA DE DUCHA DESLIZANTE

Conjunto de ducha con barra

SL1301B valabath.com ↗

Conjunto de ducha con barra en acabado negro: teleducha con pulsador, jabonera y flexo de ducha.

BARRA
tubo recto de 600 mm

TELEDUCHA
110 × 140 mm · 2 funciones

SALIDAS DE AGUA
2

FLEXO DE DUCHA
1500 mm · 1/2k–1/2

ACABADO
Negro

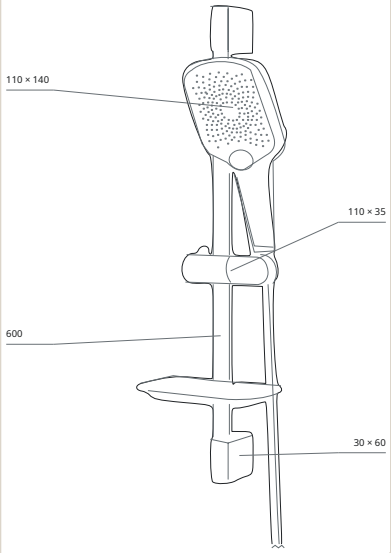

VISTA DE REFERENCIA
mm · Vista de referencia en perspectiva

WB1301B Ver online ↗



03 — SET CON SOPORTE DE PARED

Conjunto de ducha con soporte de pared

WB1301B valabath.com ↗

Conjunto de ducha con soporte de pared en acabado negro: teleducha con pulsador, soporte de pared y flexo de ducha.

TELEDUCHA
110 × 140 mm · 2 funciones

SALIDAS DE AGUA
2

FLEXO DE DUCHA
1500 mm · 1/2k–1/2

ACABADO
Negro †

† Acabado: también se indica un acabado cromo para flexo de ducha de este artículo Savona Full Black.

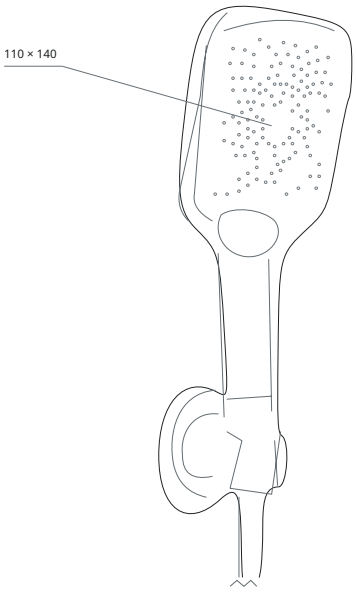

VISTA DE REFERENCIA
mm · Vista de referencia en perspectiva

VALA

Varde

Full Black

LA FAMILIA · TRES PRODUCTOS

CL1303B	Columna de ducha	85
SL1303B	Conjunto de ducha con barra	86
WB1303B	Conjunto de ducha con soporte de pared	86

Tres productos coordinados — columna de ducha, barra de ducha deslizante y set con soporte de pared — en acabado full Black.

CL1303B

Ver online ↗



01 — COLUMNA DE DUCHA

Columna de ducha

CL1303B valabath.com ↗

Columna de ducha en acabado negro: rociador, teleducha de 3 funciones, desviador de palanca de latón, jabonera y flexo de ducha.

COLUMNA
altura del tubo de 960 mm

ROCIADOR
190 × 300 mm · ABS †

TELEDUCHA
100 × 130 mm · 3 funciones †

TIPOS DE CHORRO
3+1

DESVIADOR Y CONEXIONES
Desviador de latón

FLEXOS
Flexo de ducha 1500 mm, 1/2k–1/2 · latiguillo de alimentación 700 mm, 1/2k–1/2

ACABADO
Negro †

† Rociador: también indicado como «220 mm · Rociador · Cromo».
† Teleducha: también indicado como «110 mm · teleducha de 3 funciones · Cromo».
† Acabado: también se indica un acabado cromo para rociador, teleducha, jabonera y flexo de ducha de este artículo Varde Full Black.

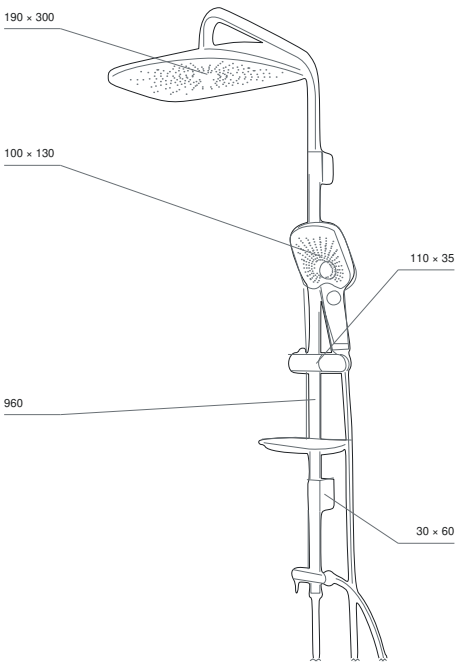

VISTA DE REFERENCIA
mm · Vista de referencia en perspectiva · medidas en mm

SL1303B Ver online ↗



02 — BARRA DE DUCHA DESLIZANTE

Conjunto de ducha con barra

SL1303B valabath.com ↗

Conjunto de ducha con barra en acabado negro: teleducha de 3 funciones, jabonera y flexo de ducha.

BARRA
altura del tubo de 600 mm

TELEDUCHA
100 × 130 mm · 3 funciones †

TIPOS DE CHORRO
3

FLEXO DE DUCHA
1500 mm · 1/2k–1/2

ACABADO
Negro †

† Teleducha: también indicado como «110 mm · teleducha de 3 funciones · Cromo».
† Acabado: también se indica un acabado cromo para teleducha, jabonera y flexo de ducha de este artículo Varde Full Black.

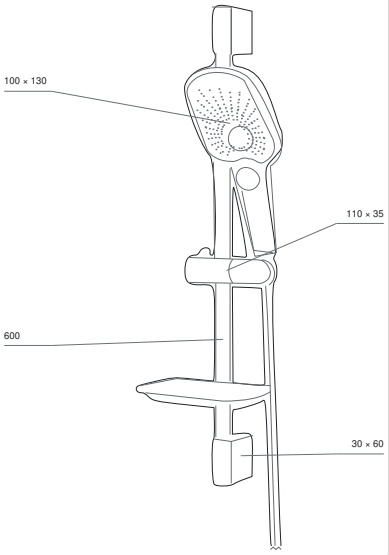

VISTA DE REFERENCIA
mm · Vista de referencia en perspectiva · medidas en mm

WB1303B Ver online ↗



03 — SET CON SOPORTE DE PARED

Conjunto de ducha con soporte de pared

WB1303B valabath.com ↗

Conjunto de ducha con soporte de pared en acabado negro: teleducha de 3 funciones, soporte de pared y flexo de ducha.

TELEDUCHA
100 × 130 mm · 3 funciones †

TIPOS DE CHORRO
3

FLEXO DE DUCHA
1500 mm · 1/2k–1/2

ACABADO
Negro †

† Teleducha: también indicado como «110 mm · teleducha de 3 funciones · Cromo».
† Acabado: también se indica un acabado cromo para teleducha, soporte de pared y flexo de ducha de este artículo Varde Full Black.

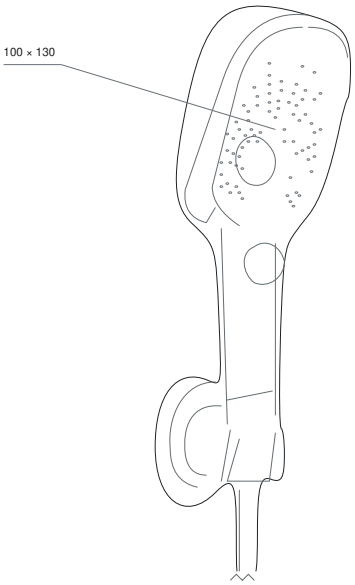

VISTA DE REFERENCIA
mm · Vista de referencia en perspectiva · medidas en mm



VALA Varde *Cromo*

CL1303 · valabath.com ↗

VALA

Arnis

Cromo

LA FAMILIA · TRES PRODUCTOS

CL1001	Columna de ducha	88
SL2015	Conjunto de ducha con barra	89
WB2015	Conjunto de ducha con soporte de pared	89

Tres productos coordinados — columna de ducha, barra de ducha deslizante y set con soporte de pared — en acabado cromo.

CL1001 Ver online ↗



01 — COLUMNA DE DUCHA

Columna de ducha

CL1001 valabath.com ↗

Columna de ducha en acabado cromo: rociador, teleducha de 3 funciones, desviador de palanca de latón, jabonera y flexo de ducha.

COLUMNA
tubo (nominal) de 960 mm

ROCIADOR
230 × 230 mm · ABS †

TELEDUCHA
110 × 110 mm · 3 funciones

DESVIADOR Y CONEXIONES
Desviador de latón · salidas de agua 3+1

FLEXOS
Flexo de ducha 1500 mm, 1/2k–1/2 · latiguillo de alimentación 700 mm, 1/2k–1/2

ACABADO
Cromo

† Rociador: también indicado como «220 mm · Rociador · Cromo».

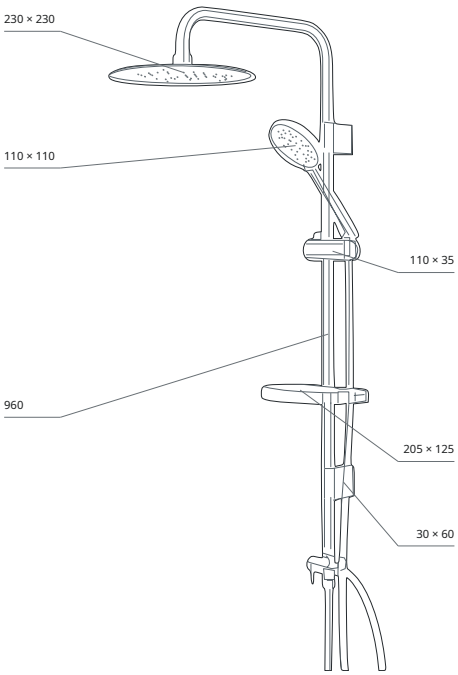

VISTA DE REFERENCIA
mm · Vista de referencia en perspectiva

SL2015 Ver online ↗

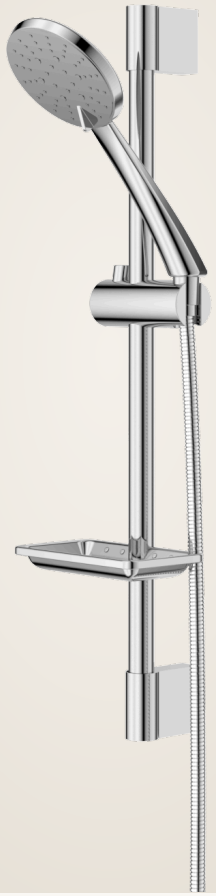

02 — BARRA DE DUCHA DESLIZANTE

Conjunto de ducha con barra

SL2015 valabath.com ↗

Conjunto de ducha con barra en acabado cromo: teleducha de 3 funciones, jabonera y flexo de ducha.

BARRA
tubo recto de 600 mm

TELEDUCHA
110 × 110 mm · 3 funciones

SALIDAS DE AGUA
3

FLEXO DE DUCHA
1500 mm · 1/2k–1/2

ACABADO
Cromo

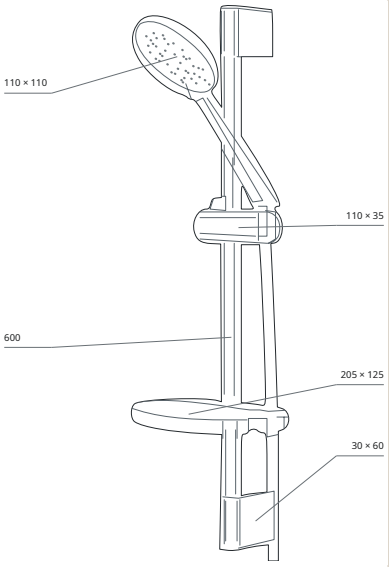

VISTA DE REFERENCIA
mm · Vista de referencia en perspectiva

WB2015 Ver online ↗



03 — SET CON SOPORTE DE PARED

Conjunto de ducha con soporte de pared

WB2015 valabath.com ↗

Conjunto de ducha con soporte de pared en acabado cromo: teleducha de 3 funciones, soporte de pared y flexo de ducha.

TELEDUCHA
110 × 110 mm · 3 funciones

SALIDAS DE AGUA
3

FLEXO DE DUCHA
1500 mm · 1/2k–1/2

ACABADO
Cromo

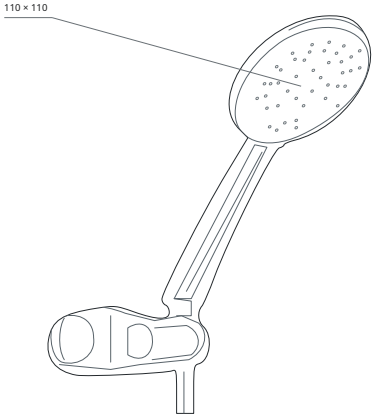

VISTA DE REFERENCIA
mm · Vista de referencia en perspectiva

VALA

Castello

Cromo

LA FAMILIA · TRES PRODUCTOS

CL1201	Columna de ducha	90
SL2012	Conjunto de ducha con barra	91
WB2012	Conjunto de ducha con soporte de pared	91

Tres productos coordinados — columna de ducha, barra de ducha deslizante y set con soporte de pared — en acabado cromo.

CL1201 Ver online ↗



01 — COLUMNA DE DUCHA

Columna de ducha

CL1201 valabath.com ↗

Columna de ducha en acabado cromo: rociador, teleducha con pulsador, desviador de palanca de latón, jabonera y flexo de ducha.

COLUMNA
tubo (nominal) de 960 mm

ROCIADOR
225 × 225 mm · ABS †

TELEDUCHA
120 × 120 mm · 3 funciones †

DESVIADOR Y CONEXIONES
Desviador de latón · salidas de agua 3+1

FLEXOS
Flexo de ducha 1500 mm, 1/2k–1/2 · latiguillo de alimentación 700 mm, 1/2k–1/2

ACABADO
Cromo

† Rociador: también indicado como «230 mm · Rociador · Cromo».
† Teleducha: también indicado como «115 mm · Teleducha con pulsador · Cromo».

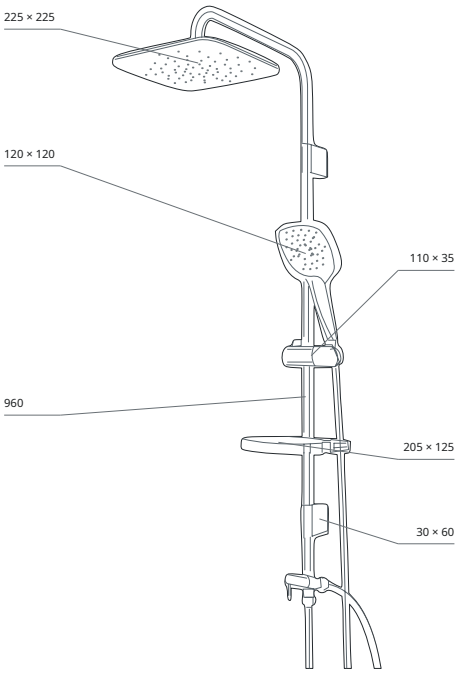

VISTA DE REFERENCIA
mm · Vista de referencia en perspectiva

SL2012 Ver online ↗



02 — BARRA DE DUCHA DESLIZANTE

Conjunto de ducha con barra

SL2012 valabath.com ↗

Conjunto de ducha con barra en acabado cromo: teleducha con pulsador, jabonera y flexo de ducha.

BARRA
tubo recto de 600 mm

TELEDUCHA
120 × 120 mm · 3 funciones †

SALIDAS DE AGUA
3

FLEXO DE DUCHA
1500 mm · 1/2k–1/2

ACABADO
Cromo

† Teleducha: también indicado como «115 mm · Teleducha con pulsador · Cromo».

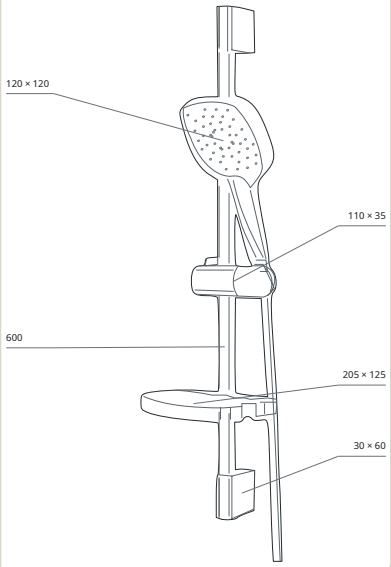

VISTA DE REFERENCIA
mm · Vista de referencia en perspectiva

WB2012 Ver online ↗



03 — SET CON SOPORTE DE PARED

Conjunto de ducha con soporte de pared

WB2012 valabath.com ↗

Conjunto de ducha con soporte de pared en acabado cromo: teleducha con pulsador, soporte de pared y flexo de ducha.

TELEDUCHA
120 × 120 mm · 3 funciones †

SALIDAS DE AGUA
3

FLEXO DE DUCHA
1500 mm · 1/2k–1/2

ACABADO
Cromo

† Teleducha: también indicado como «115 mm · Teleducha con pulsador · Cromo».

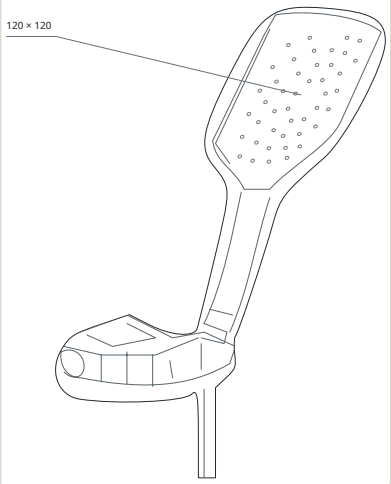

VISTA DE REFERENCIA
mm · Vista de referencia en perspectiva

LA FAMILIA · UN PRODUCTO

CL1012 Columna de ducha 92

Columna de ducha en acabado cromo y negro.

CL1012 Ver online ↗



01 — COLUMNA DE DUCHA

Columna de ducha

CL1012 valabath.com ↗

Columna de ducha en acabado cromo y negro: rociador, teleducha de 3 funciones, desviador de palanca de latón, jabonera y flexo de ducha pulido.

COLUMNA altura del tubo de 960 mm	ROCIADOR 210 mm
TELEDUCHA 120 mm	FUNCIONES 3
DESVIADOR Y CONEXIONES Desviador de latón	FLEXO DE DUCHA Pulido
JABONERA Negro	ACABADO Cromo y negro

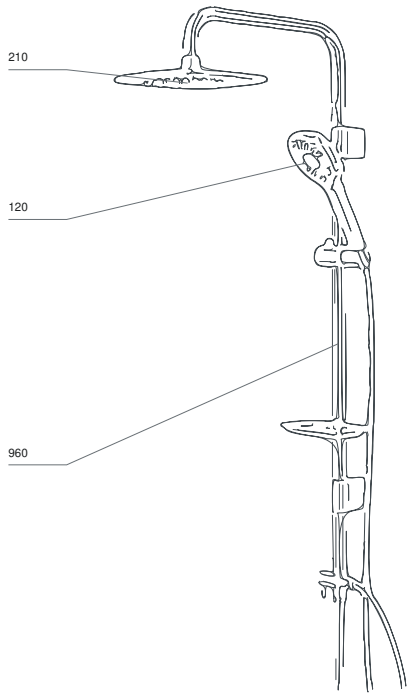

VISTA DE REFERENCIA
mm · Vista de referencia en perspectiva · medidas en mm

LA FAMILIA · UN PRODUCTO

CL1008 Columna de ducha 93

Columna de ducha en acabado cromo y blanco.

CL1008 Ver online ↗



01 — COLUMNA DE DUCHA

Columna de ducha

CL1008 valabath.com ↗

Columna de ducha en acabado cromo y blanco: rociador, teleducha de 3 funciones, desviador de palanca de latón, jabonera y flexo de ducha pulido.

COLUMNA altura del tubo de 960 mm	ROCIADOR 210 mm
TELEDUCHA 120 mm	FUNCIONES 3
DESVIADOR Y CONEXIONES Desviador de latón	FLEXO DE DUCHA Pulido
JABONERA Blanco	ACABADO Cromo y blanco

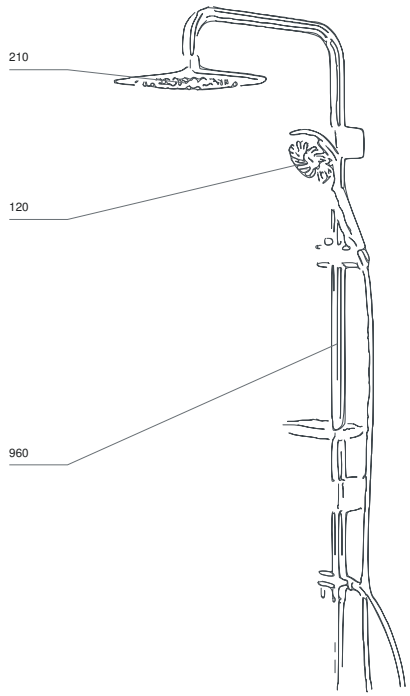

VISTA DE REFERENCIA
mm · Vista de referencia en perspectiva · medidas en mm

VALA

Evora

Cromo

LA FAMILIA · TRES PRODUCTOS

CL1202	Columna de ducha	94
SL2018	Conjunto de ducha con barra	95
WB2018	Conjunto de ducha con soporte de pared	95

Tres productos coordinados — columna de ducha, barra de ducha deslizante y set con soporte de pared — en acabado cromo.

CL1202 Ver online ↗



01 — COLUMNA DE DUCHA

Columna de ducha

CL1202 valabath.com ↗

Columna de ducha en acabado cromo: rociador, teleducha de 1 función, desviador de palanca de latón, jabonera y flexo de ducha.

COLUMNA
tubo (nominal) de 960 mm

ROCIADOR
210 × 240 mm · ABS †

TELEDUCHA
100 × 140 mm · 1 función †

DESVIADOR Y CONEXIONES
Desviador de latón · salidas de agua 1+1

FLEXOS
Flexo de ducha 1500 mm, 1/2k–1/2 · latiguillo de alimentación 700 mm, 1/2k–1/2

ACABADO
Cromo

† Rociador: también indicado como «230 mm · Rociador · Cromo».
† Teleducha: también indicado como «90 mm · Teleducha de 1 función · Cromo».

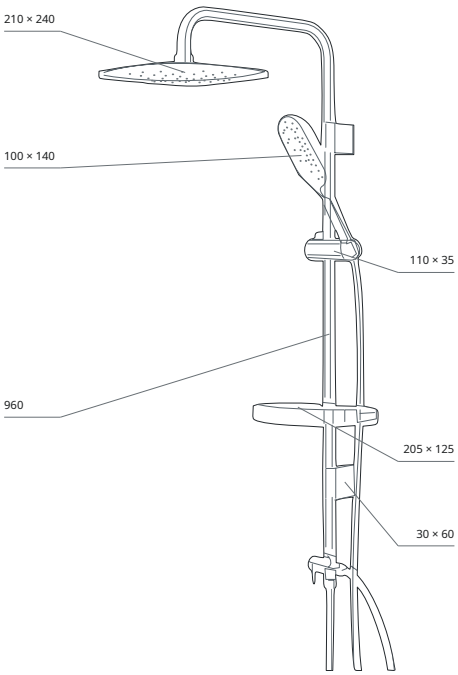

VISTA DE REFERENCIA
mm · Vista de referencia en perspectiva

SL2018 Ver online ↗



02 — BARRA DE DUCHA DESLIZANTE

Conjunto de ducha con barra

SL2018 valabath.com ↗

Conjunto de ducha con barra en acabado cromo: teleducha de 1 función, jabonera y flexo de ducha.

BARRA
tubo recto de 600 mm

TELEDUCHA
100 × 140 mm · 1 función †

SALIDAS DE AGUA
1

FLEXO DE DUCHA
1500 mm · 1/2k–1/2

ACABADO
Cromo

† Teleducha: también indicado como «90 mm · Teleducha de 1 función · Cromo».

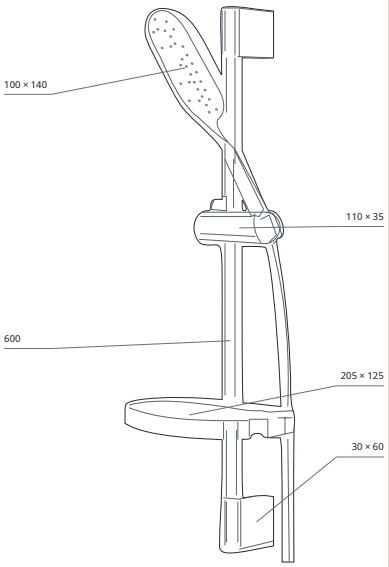

VISTA DE REFERENCIA
mm · Vista de referencia en perspectiva

WB2018 Ver online ↗

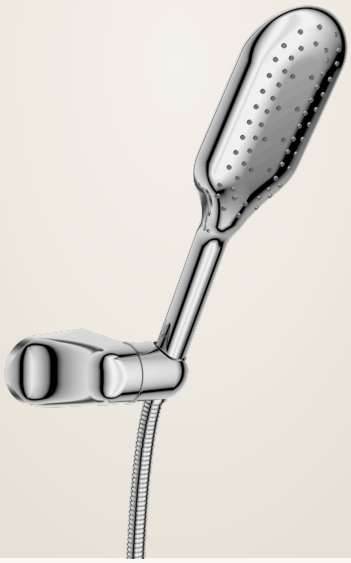

03 — SET CON SOPORTE DE PARED

Conjunto de ducha con soporte de pared

WB2018 valabath.com ↗

Conjunto de ducha con soporte de pared en acabado cromo: teleducha de 1 función, soporte de pared y flexo de ducha.

TELEDUCHA
100 × 140 mm · 1 función †

SALIDAS DE AGUA
1

FLEXO DE DUCHA
1500 mm · 1/2k–1/2

ACABADO
Cromo

† Teleducha: también indicado como «90 mm · Teleducha de 1 función · Cromo».

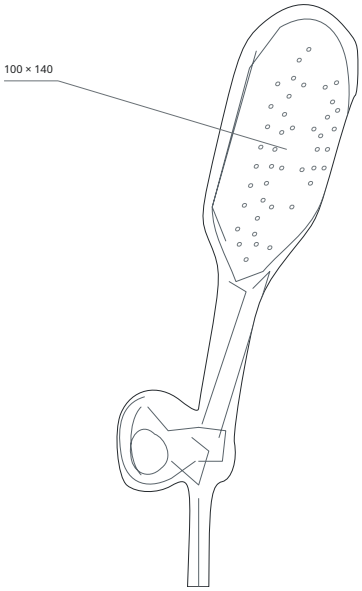

VISTA DE REFERENCIA
mm · Vista de referencia en perspectiva

VALA

Fauda

Cromo

LA FAMILIA · TRES PRODUCTOS

CL1501	Columna de ducha	96
SL1501	Conjunto de ducha con barra	97
WB1501	Conjunto de ducha con soporte de pared	97

Tres productos coordinados — columna de ducha, barra de ducha deslizante y set con soporte de pared — en acabado cromo.

CL1501 Ver online ↗



01 — COLUMNA DE DUCHA

Columna de ducha

CL1501 valabath.com ↗

Columna de ducha en acabado cromo: rociador, teleducha de 3 funciones, desviador de palanca de latón, jabonera y flexo de ducha.

COLUMNA
tubo (nominal) de 960 mm

ROCIADOR
210 × 210 mm · ABS

TELEDUCHA
120 × 120 mm · 5 funciones †

DESVIADOR Y CONEXIONES
Desviador de latón · salidas de agua 5+1

FLEXOS
Flexo de ducha 1500 mm, 1/2k–1/2 · latiguillo de alimentación 700 mm, 1/2k–1/2

ACABADO
Cromo

† Teleducha: también indicado como «120 mm · teleducha de 3 funciones».

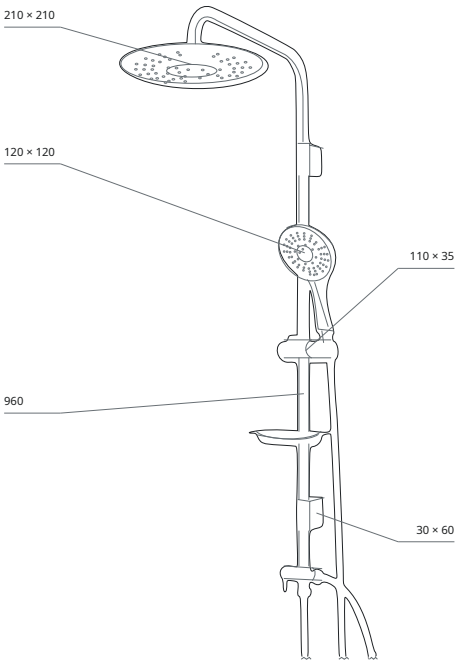

VISTA DE REFERENCIA
mm · Vista de referencia en perspectiva

SL1501 Ver online ↗



02 — BARRA DE DUCHA DESLIZANTE

Conjunto de ducha con barra

SL1501 valabath.com ↗

Conjunto de ducha con barra en acabado cromo: teleducha de 3 funciones, jabonera y flexo de ducha.

BARRA
tubo recto de 600 mm

TELEDUCHA
120 × 120 mm · 5 funciones †

SALIDAS DE AGUA
5

FLEXO DE DUCHA
1500 mm · 1/2k–1/2

ACABADO
Cromo

† Teleducha: también indicado como «120 mm · teleducha de 3 funciones · Cromo».

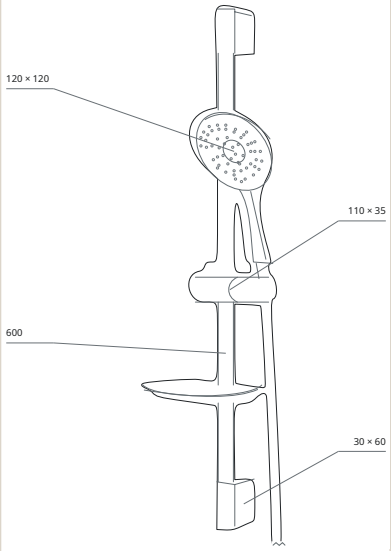

VISTA DE REFERENCIA
mm · Vista de referencia en perspectiva

WB1501 Ver online ↗



03 — SET CON SOPORTE DE PARED

Conjunto de ducha con soporte de pared

WB1501 valabath.com ↗

Conjunto de ducha con soporte de pared en acabado cromo: teleducha de 3 funciones, soporte de pared y flexo de ducha.

TELEDUCHA
120 × 120 mm · 5 funciones †

SALIDAS DE AGUA
5

FLEXO DE DUCHA
1500 mm · 1/2k–1/2

ACABADO
Cromo

† Teleducha: también indicado como «120 mm · teleducha de 3 funciones · Cromo».

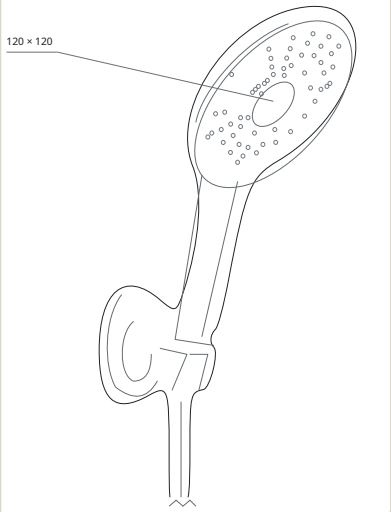

VISTA DE REFERENCIA
mm · Vista de referencia en perspectiva

VALA

Lucca

Cromo

LA FAMILIA · TRES PRODUCTOS

CL1309	Columna de ducha	98
SL1309	Conjunto de ducha con barra	99
WB1309	Conjunto de ducha con soporte de pared	99

Tres productos coordinados — columna de ducha, barra de ducha deslizante y set con soporte de pared — en acabado cromo.

CL1309 Ver online ↗



01 — COLUMNA DE DUCHA

Columna de ducha

CL1309 valabath.com ↗

Columna de ducha en acabado cromo: rociador, teleducha de 2 funciones, desviador de palanca de latón, jabonera y flexo de ducha.

COLUMNA
tubo (nominal) de 960 mm

ROCIADOR
200 × 290 mm · ABS

TELEDUCHA
85 × 120 mm · 2 funciones

DESVIADOR Y CONEXIONES
Desviador de latón · salidas de agua 2+1

FLEXOS
Flexo de ducha 1500 mm, 1/2k–1/2 · latiguillo de alimentación 700 mm, 1/2k–1/2

ACABADO
Cromo

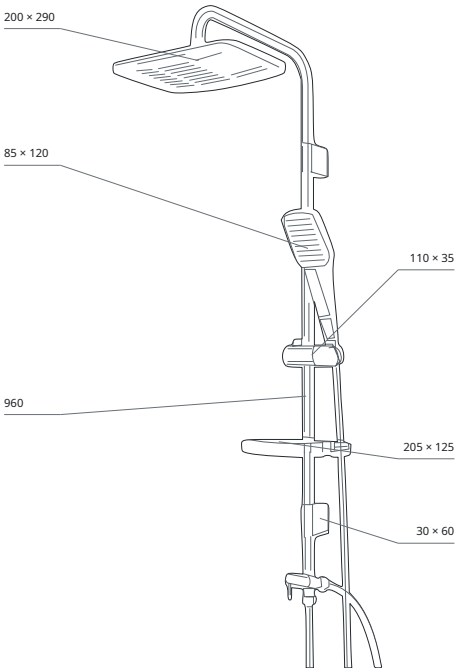

VISTA DE REFERENCIA
mm · Vista de referencia en perspectiva

SL1309 Ver online ↗



02 — BARRA DE DUCHA DESLIZANTE

Conjunto de ducha con barra

SL1309 valabath.com ↗

Conjunto de ducha con barra en acabado cromo: teleducha de 2 funciones, jabonera y flexo de ducha.

BARRA
tubo recto de 600 mm

TELEDUCHA
85 × 120 mm · 2 funciones

SALIDAS DE AGUA
2

FLEXO DE DUCHA
1500 mm · 1/2k–1/2

ACABADO
Cromo

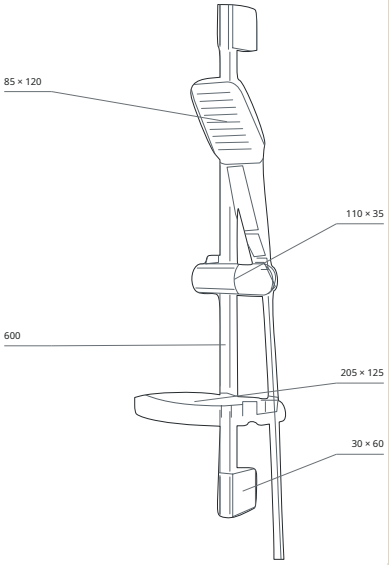

VISTA DE REFERENCIA
mm · Vista de referencia en perspectiva

WB1309 Ver online ↗



03 — SET CON SOPORTE DE PARED

Conjunto de ducha con soporte de pared

WB1309 valabath.com ↗

Conjunto de ducha con soporte de pared en acabado cromo: teleducha de 2 funciones, soporte de pared y flexo de ducha.

TELEDUCHA
85 × 120 mm · 2 funciones

SALIDAS DE AGUA
2

FLEXO DE DUCHA
1500 mm · 1/2k–1/2

ACABADO
Cromo

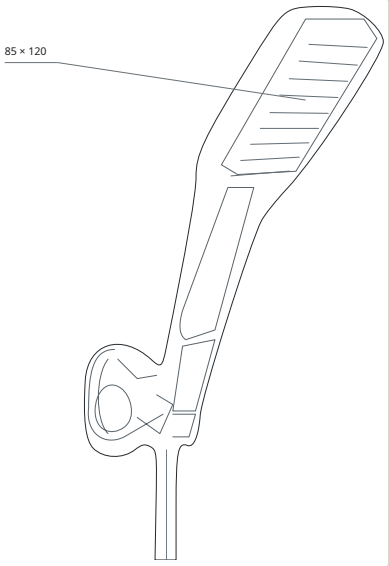

VISTA DE REFERENCIA
mm · Vista de referencia en perspectiva

VALA

Moura

Cromo

COLECCIONES KROMA · COLECCIÓN DE DUCHA 2026

LA FAMILIA · TRES PRODUCTOS

CL1204	Columna de ducha	100
SL2014	Conjunto de ducha con barra	101
WB2014	Conjunto de ducha con soporte de pared	101

Tres productos coordinados — columna de ducha, barra de ducha deslizante y set con soporte de pared — en acabado cromo.

CL1204 Ver online ↗



01 — COLUMNA DE DUCHA

Columna de ducha

CL1204 valabath.com ↗

Columna de ducha en acabado cromo: rociador con pulsador, teleducha con pulsador, desviador de palanca de latón, jabonera y flexo de ducha.

COLUMNA
tubo (nominal) de 960 mm

ROCIADOR
230 × 230 mm · ABS

TELEDUCHA
120 × 120 mm · 2 funciones

DESVIADOR Y CONEXIONES
Desviador de latón · salidas de agua 2+2

FLEXOS
Flexo de ducha 1500 mm, 1/2k–1/2 · latiguillo de alimentación 700 mm, 1/2k–1/2

ACABADO
Cromo

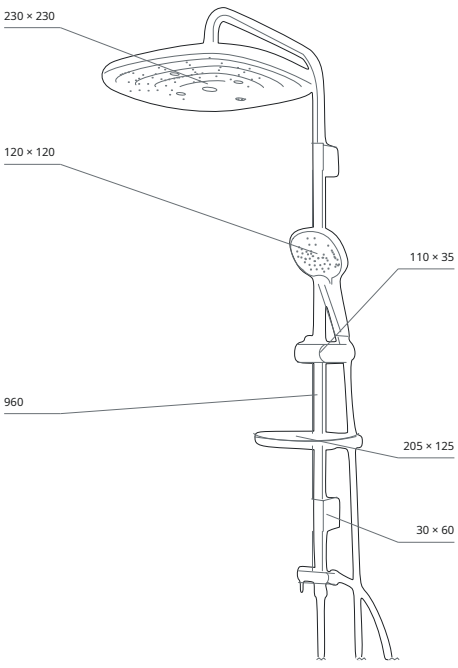

VISTA DE REFERENCIA
mm · Vista de referencia en perspectiva

SL2014 Ver online ↗



02 — BARRA DE DUCHA DESLIZANTE

Conjunto de ducha con barra

SL2014 valabath.com ↗

Conjunto de ducha con barra en acabado cromo: teleducha con pulsador, jabonera y flexo de ducha.

BARRA
tubo recto de 600 mm

TELEDUCHA
120 × 120 mm · 2 funciones

SALIDAS DE AGUA
2

FLEXO DE DUCHA
1500 mm · 1/2k–1/2

ACABADO
Cromo

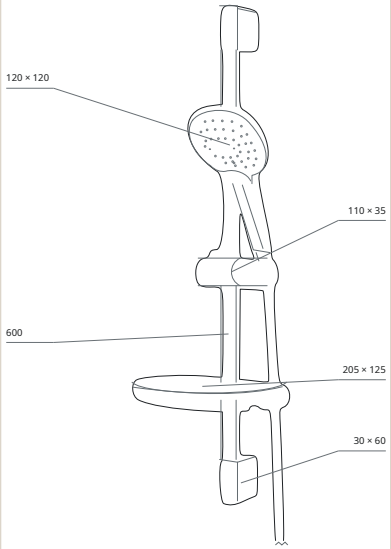

VISTA DE REFERENCIA
mm · Vista de referencia en perspectiva

WB2014 Ver online ↗



03 — SET CON SOPORTE DE PARED

Conjunto de ducha con soporte de pared

WB2014 valabath.com ↗

Conjunto de ducha con soporte de pared en acabado cromo: teleducha con pulsador, soporte de pared y flexo de ducha.

TELEDUCHA
120 × 120 mm · 2 funciones

SALIDAS DE AGUA
2

FLEXO DE DUCHA
1500 mm · 1/2k–1/2

ACABADO
Cromo

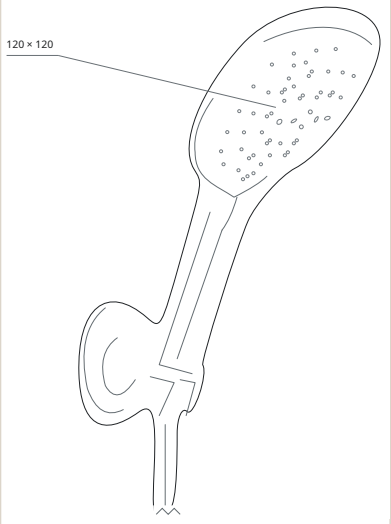

VISTA DE REFERENCIA
mm · Vista de referencia en perspectiva

VALA

Norte

Cromo

LA FAMILIA · TRES PRODUCTOS

CL1510	Columna de ducha	102
SL1510	Conjunto de ducha con barra	103
WB1510	Conjunto de ducha con soporte de pared	103

Tres productos coordinados — columna de ducha, barra de ducha deslizante y set con soporte de pared — en acabado cromo.

CL1510 Ver online ↗



01 — COLUMNA DE DUCHA

Columna de ducha

CL1510 valabath.com ↗

Columna de ducha en acabado cromo: rociador, 3 funciones con control por pulsador, teleducha, desviador de palanca de latón, jabonera y flexo de ducha.

COLUMNA
tubo (nominal) de 960 mm

ROCIADOR
210 × 290 mm · ABS †

TELEDUCHA
110 × 140 mm · 3 funciones

DESVIADOR Y CONEXIONES
Desviador de latón · salidas de agua 3+1

FLEXOS
Flexo de ducha 1500 mm, 1/2k–1/2 · latiguillo de alimentación 700 mm, 1/2k–1/2

ACABADO
Cromo

† Rociador: también indicado como «230 mm · Rociador · Cromo».

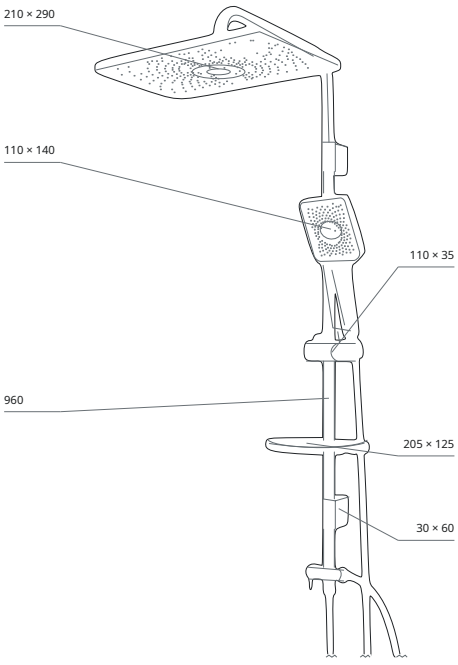

VISTA DE REFERENCIA
mm · Vista de referencia en perspectiva

SL1510 Ver online ↗



02 — BARRA DE DUCHA DESLIZANTE

Conjunto de ducha con barra

SL1510 valabath.com ↗

Conjunto de ducha con barra en acabado cromo: 3 funciones con control por pulsador, teleducha, jabonera y flexo de ducha.

BARRA
tubo recto de 600 mm

TELEDUCHA
110 × 140 mm · 3 funciones

SALIDAS DE AGUA
3

FLEXO DE DUCHA
1500 mm · 1/2k–1/2

ACABADO
Cromo

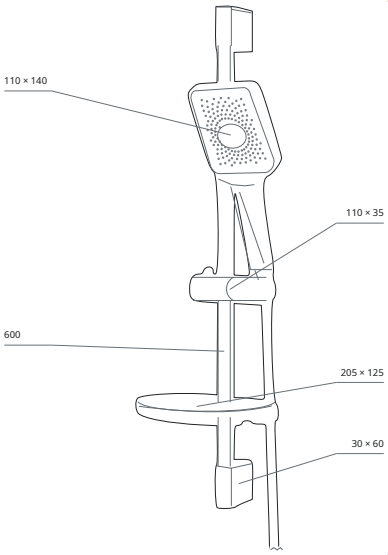

VISTA DE REFERENCIA
mm · Vista de referencia en perspectiva

WB1510 Ver online ↗



03 — SET CON SOPORTE DE PARED

Conjunto de ducha con soporte de pared

WB1510 valabath.com ↗

Conjunto de ducha con soporte de pared en acabado cromo: 3 funciones con control por pulsador, teleducha, soporte de pared y flexo de ducha.

TELEDUCHA
110 × 140 mm · 3 funciones

SALIDAS DE AGUA
3

FLEXO DE DUCHA
1500 mm · 1/2k–1/2

ACABADO
Cromo

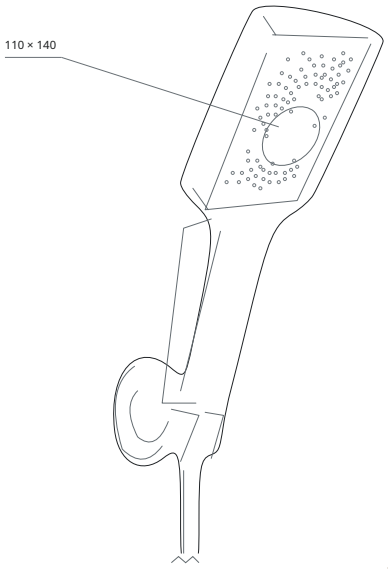

VISTA DE REFERENCIA
mm · Vista de referencia en perspectiva

VALA

Sanova

Cromo

COLECCIONES KROMA · COLECCIÓN DE DUCHA 2026

LA FAMILIA · TRES PRODUCTOS

CL1301	Columna de ducha	104
SL1301	Conjunto de ducha con barra	105
WB1301	Conjunto de ducha con soporte de pared	105

Tres productos coordinados — columna de ducha, barra de ducha deslizante y set con soporte de pared — en acabado cromo.

CL1301 Ver online ↗



01 — COLUMNA DE DUCHA

Columna de ducha

CL1301 valabath.com ↗

Columna de ducha en acabado cromo: rociador, teleducha con pulsador, desviador de palanca de latón, jabonera y flexo de ducha.

COLUMNA
tubo (nominal) de 960 mm

ROCIADOR
200 × 300 mm · ABS

TELEDUCHA
110 × 140 mm · 2 funciones

DESVIADOR Y CONEXIONES
Desviador de latón · salidas de agua 2+1

FLEXOS
Flexo de ducha 1500 mm, 1/2k–1/2 · latiguillo de alimentación 700 mm, 1/2k–1/2

ACABADO
Cromo

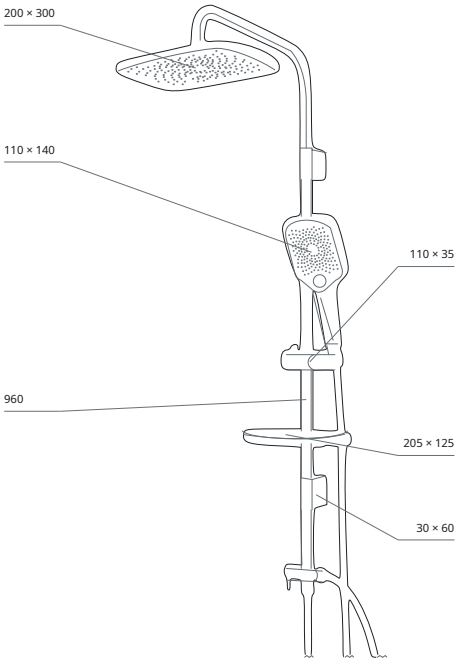

VISTA DE REFERENCIA
mm · Vista de referencia en perspectiva

SL1301 Ver online ↗



02 — BARRA DE DUCHA DESLIZANTE

Conjunto de ducha con barra

SL1301 valabath.com ↗

Conjunto de ducha con barra en acabado cromo: teleducha con pulsador, jabonera y flexo de ducha.

BARRA
tubo recto de 600 mm

TELEDUCHA
110 × 140 mm · 2 funciones

SALIDAS DE AGUA
2

FLEXO DE DUCHA
1500 mm · 1/2k–1/2

ACABADO
Cromo

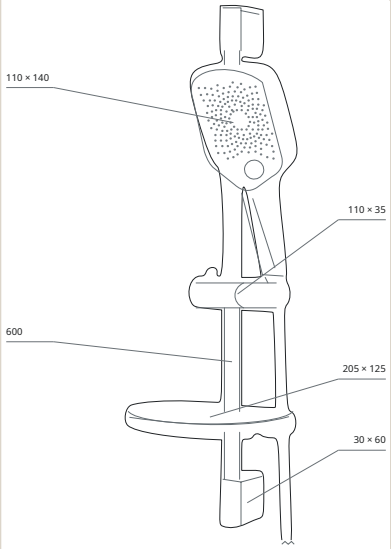

VISTA DE REFERENCIA
mm · Vista de referencia en perspectiva

WB1301 Ver online ↗



03 — SET CON SOPORTE DE PARED

Conjunto de ducha con soporte de pared

WB1301 valabath.com ↗

Conjunto de ducha con soporte de pared en acabado cromo: teleducha con pulsador, soporte de pared y flexo de ducha.

TELEDUCHA
110 × 140 mm · 2 funciones

SALIDAS DE AGUA
2

FLEXO DE DUCHA
1500 mm · 1/2k–1/2

ACABADO
Cromo

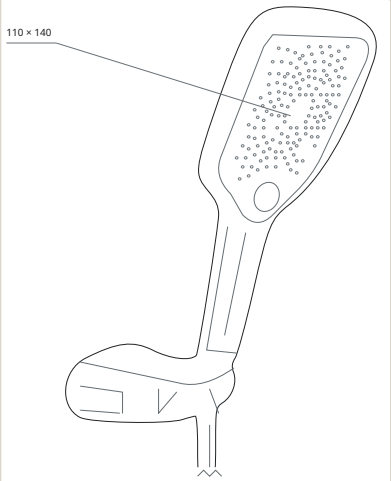

VISTA DE REFERENCIA
mm · Vista de referencia en perspectiva

VALA

Soften

Cromo

COLECCIONES KROMA · COLECCIÓN DE DUCHA 2026

LA FAMILIA · TRES PRODUCTOS

CL1314	Columna de ducha	106
SL1314	Conjunto de ducha con barra	107
WB1314	Conjunto de ducha con soporte de pared	107

Tres productos coordinados — columna de ducha, barra de ducha deslizante y set con soporte de pared — en acabado cromo.

CL1314 Ver online ↗



01 — COLUMNA DE DUCHA

Columna de ducha

CL1314 valabath.com ↗

Columna de ducha en acabado cromo: rociador, teleducha con pulsador, desviador de palanca de latón, jabonera y flexo de ducha.

COLUMNA
tubo (nominal) de 960 mm

ROCIADOR
175 × 265 mm · ABS

TELEDUCHA
90 × 120 mm · 3 funciones

DESVIADOR Y CONEXIONES
Desviador de latón · salidas de agua 3+1

FLEXOS
Flexo de ducha 1500 mm, 1/2k–1/2 · latiguillo de alimentación 700 mm, 1/2k–1/2

ACABADO
Cromo

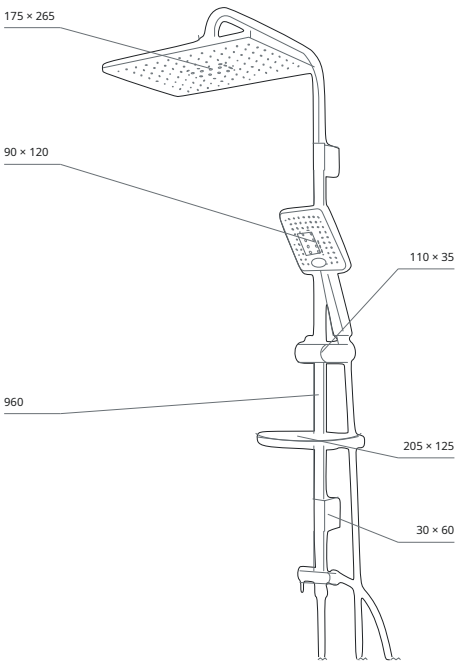

VISTA DE REFERENCIA
mm · Vista de referencia en perspectiva

SL1314 Ver online ↗



02 — BARRA DE DUCHA DESLIZANTE

Conjunto de ducha con barra

SL1314 valabath.com ↗

Conjunto de ducha con barra en acabado cromo: teleducha con pulsador, jabonera y flexo de ducha.

BARRA
tubo recto de 600 mm

TELEDUCHA
90 × 120 mm · 3 funciones

SALIDAS DE AGUA
3

FLEXO DE DUCHA
1500 mm · 1/2k–1/2

ACABADO
Cromo

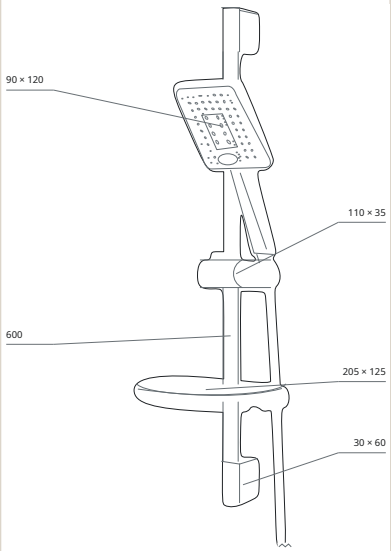

VISTA DE REFERENCIA
mm · Vista de referencia en perspectiva

WB1314 Ver online ↗



03 — SET CON SOPORTE DE PARED

Conjunto de ducha con soporte de pared

WB1314 valabath.com ↗

Conjunto de ducha con soporte de pared en acabado cromo: teleducha con pulsador, soporte de pared y flexo de ducha.

TELEDUCHA
90 × 120 mm · 3 funciones

SALIDAS DE AGUA
3

FLEXO DE DUCHA
1500 mm · 1/2k–1/2

ACABADO
Cromo

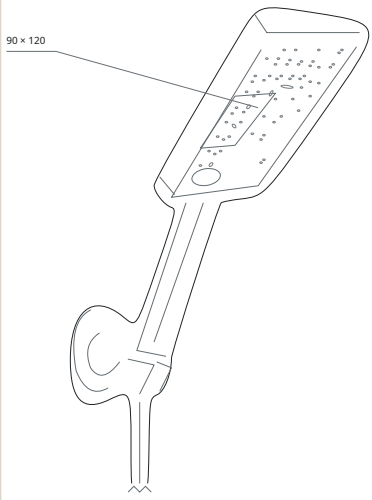

VISTA DE REFERENCIA
mm · Vista de referencia en perspectiva

VALA

Tuscan

Cromo

LA FAMILIA · TRES PRODUCTOS

CL1307	Columna de ducha	108
SL1307	Conjunto de ducha con barra	109
WB1307	Conjunto de ducha con soporte de pared	109

Tres productos coordinados — columna de ducha, barra de ducha deslizante y set con soporte de pared — en acabado cromo.

CL1307 Ver online ↗



01 — COLUMNA DE DUCHA

Columna de ducha

CL1307 valabath.com ↗

Columna de ducha en acabado cromo: rociador, teleducha de 1 función, desviador de palanca de latón, jabonera y flexo de ducha.

COLUMNA
tubo (nominal) de 960 mm

ROCIADOR
215 × 215 mm · ABS

TELEDUCHA
92 × 99 mm · 1 función

DESVIADOR Y CONEXIONES
Desviador de latón · salidas de agua 1+1

FLEXOS
Flexo de ducha 1500 mm, 1/2k–1/2 · latiguillo de alimentación 700 mm, 1/2k–1/2

ACABADO
Cromo

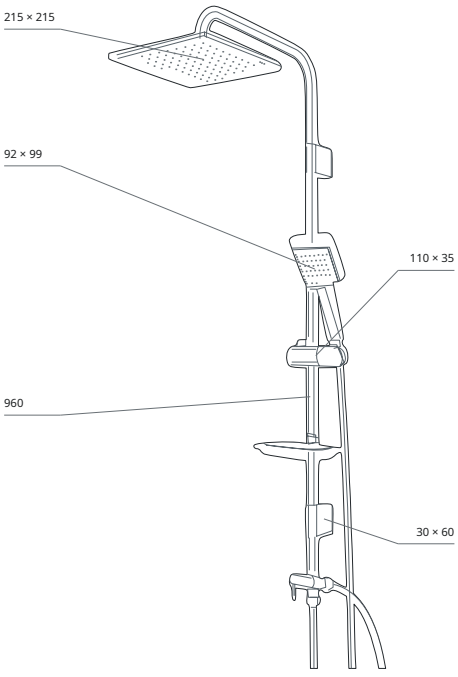

VISTA DE REFERENCIA
mm · Vista de referencia en perspectiva

SL1307 Ver online ↗



02 — BARRA DE DUCHA DESLIZANTE

Conjunto de ducha con barra

SL1307 valabath.com ↗

Conjunto de ducha con barra en acabado cromo: teleducha de 1 función, jabonera y flexo de ducha.

BARRA
tubo recto de 600 mm

TELEDUCHA
92 × 99 mm · 1 función

SALIDAS DE AGUA
1

FLEXO DE DUCHA
1500 mm · 1/2k–1/2

ACABADO
Cromo

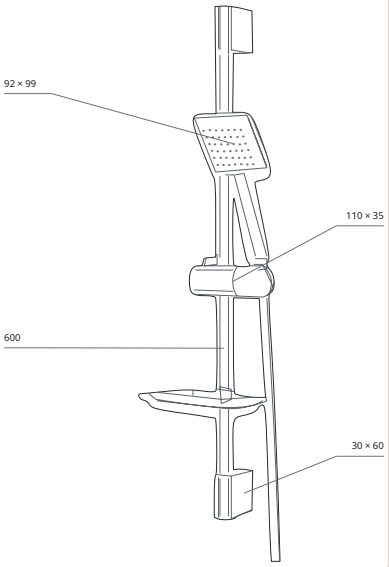

VISTA DE REFERENCIA
mm · Vista de referencia en perspectiva

WB1307 Ver online ↗



03 — SET CON SOPORTE DE PARED

Conjunto de ducha con soporte de pared

WB1307 valabath.com ↗

Conjunto de ducha con soporte de pared en acabado cromo: teleducha de 1 función, soporte de pared y flexo de ducha.

TELEDUCHA
92 × 99 mm · 1 función

SALIDAS DE AGUA
1

FLEXO DE DUCHA
1500 mm · 1/2k–1/2

ACABADO
Cromo

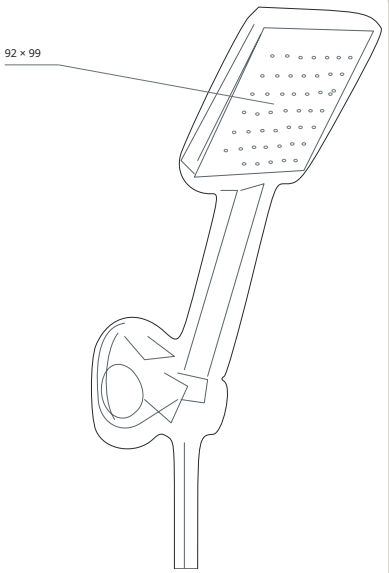

VISTA DE REFERENCIA
mm · Vista de referencia en perspectiva

VALA

Varde

Cromo

LA FAMILIA · TRES PRODUCTOS

CL1303	Columna de ducha	110
SL1303	Conjunto de ducha con barra	111
WB1303	Conjunto de ducha con soporte de pared	111

Tres productos coordinados — columna de ducha, barra de ducha deslizante y set con soporte de pared — en acabado cromo.

CL1303 Ver online ↗



01 — COLUMNA DE DUCHA

Columna de ducha

CL1303 valabath.com ↗

Columna de ducha en acabado cromo: rociador, teleducha con pulsador, desviador de palanca de latón, jabonera y flexo de ducha.

COLUMNA
tubo (nominal) de 960 mm

ROCIADOR
190 × 300 mm · ABS

TELEDUCHA
100 × 130 mm · 2 funciones

DESVIADOR Y CONEXIONES
Desviador de latón · salidas de agua 2+1

FLEXOS
Flexo de ducha 1500 mm, 1/2k–1/2 · latiguillo de alimentación 700 mm, 1/2k–1/2

ACABADO
Cromo

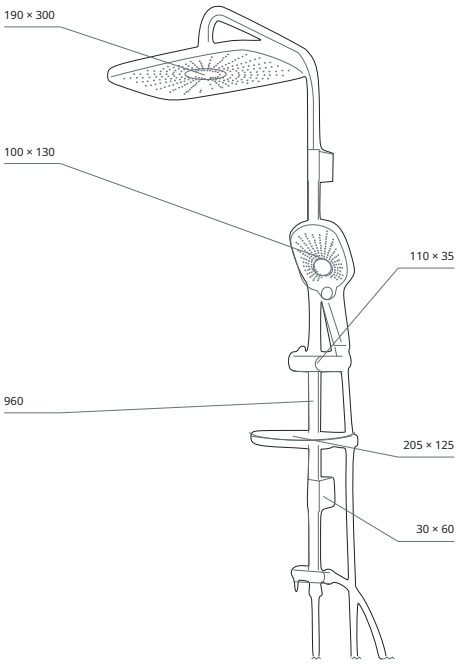

VISTA DE REFERENCIA
mm · Vista de referencia en perspectiva

SL1303 Ver online ↗



02 — BARRA DE DUCHA DESLIZANTE

Conjunto de ducha con barra

SL1303 valabath.com ↗

Conjunto de ducha con barra en acabado cromo: teleducha con pulsador, jabonera y flexo de ducha.

BARRA
tubo recto de 600 mm

TELEDUCHA
100 × 130 mm · 2 funciones

SALIDAS DE AGUA
2

FLEXO DE DUCHA
1500 mm · 1/2k–1/2

ACABADO
Cromo

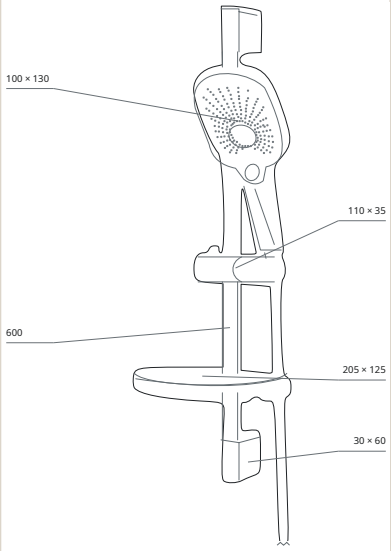

VISTA DE REFERENCIA
mm · Vista de referencia en perspectiva

WB1303 Ver online ↗



03 — SET CON SOPORTE DE PARED

Conjunto de ducha con soporte de pared

WB1303 valabath.com ↗

Conjunto de ducha con soporte de pared en acabado cromo: teleducha con pulsador, soporte de pared y flexo de ducha.

TELEDUCHA
100 × 130 mm · 2 funciones

SALIDAS DE AGUA
2

FLEXO DE DUCHA
1500 mm · 1/2k–1/2

ACABADO
Cromo

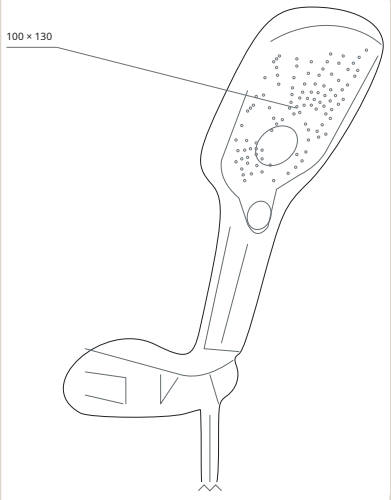

VISTA DE REFERENCIA
mm · Vista de referencia en perspectiva

VALA

Albi

Duchas higiénicas

LA FAMILIA · UN PRODUCTO

SHT4001–4004 Juego de ducha higiénica 112

Juego de ducha higiénica con llave de paso, en cuatro acabados: blanco, cromo, negro y dorado.

SHT4002 · Cromo

Ver online ↗



01 — JUEGO DE DUCHA HIGIÉNICA

Juego de ducha higiénica

SHT4001 – SHT4004 valabath.com ↗

Juego de ducha higiénica con llave de paso, soporte de pared y flexo, en blanco, cromo, negro y dorado.

COMPONENTES

Ducha higiénica con llave de paso, soporte de pared, flexo

FLEXO DE DUCHA

1200 mm · 1/2k–1/2

CÓDIGOS Y ACABADOS

SHT4001 – Blanco · SHT4002 – Cromo · SHT4003 – Negro · SHT4004 – Dorado

TAMBIÉN DISPONIBLE EN



SHT4001
Blanco



SHT4003
Negro

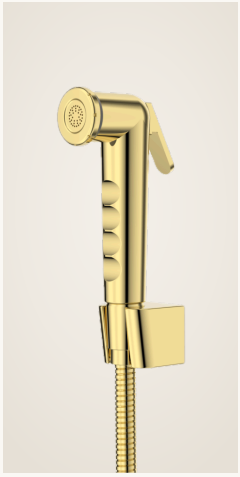

SHT4004
Dorado

Índice de códigos

Medidas de la caja, unidades y volumen por caja; «—» cuando no hay datos de embalaje.

CÓDIGO	PRODUCTO	FAMILIA	CAJA (CM)	UDS.	M³	PÁGINA
AKTC6002	Conjunto de ducha empotrado cuadrado · 2 vías · Cromo	Carre Concealed Set	—	—	—	20
AKTC6003	Conjunto de ducha empotrado cuadrado · 3 vías · Cromo	Carre Concealed Set	—	—	—	18
AKTC6010	Conjunto de ducha empotrado cuadrado · 1 vías · Cromo	Carre Concealed Set	—	—	—	22
AKTCS6001B	Conjunto de ducha empotrado cuadrado · 2 vías · Negro	Carre Concealed Set	—	—	—	21
AKTCS6002	ver AKTC6002 (código web)	Carre Concealed Set	—	—	—	20
AKTCS6003	ver AKTC6003 (código web)	Carre Concealed Set	—	—	—	18
AKTCS6009	Carre Concealed Set — ficha online	Carre Concealed Set	—	—	—	17
AKTCS6009B	Conjunto de ducha empotrado cuadrado · 3 vías · Negro	Carre Concealed Set	—	—	—	19
AKTCS6010	ver AKTC6010 (código web)	Carre Concealed Set	—	—	—	22
AKTCS6011B	Conjunto de ducha empotrado cuadrado · 1 vías · Negro	Carre Concealed Set	—	—	—	23
AKTCS6012	Oval Concealed Set — ficha online	Oval Concealed Set	—	—	—	30
AKTCS6012B	Conjunto de ducha empotrado redondo · 3 vías · Negro	Oval Concealed Set	—	—	—	32
AKTCS6013	Conjunto de ducha empotrado redondo · 3 vías · Cromo	Oval Concealed Set	—	—	—	31
AKTCS6014B	Conjunto de ducha empotrado redondo · 2 vías · Negro	Oval Concealed Set	—	—	—	34
AKTCS6015	Conjunto de ducha empotrado redondo · 2 vías · Cromo	Oval Concealed Set	—	—	—	33
AKTCS6016B	Conjunto de ducha empotrado redondo · 1 vías · Negro	Oval Concealed Set	—	—	—	36
AKTCS6017	Conjunto de ducha empotrado redondo · 1 vías · Cromo	Oval Concealed Set	—	—	—	35
CL1001	Columna de ducha	Arnis	101 × 38 × 38	5	0.145844	88
CL1002	Columna de ducha	Carre Chrome Black	101 × 38 × 38	5	0.145844	64
CL1003	Columna de ducha	Carre Chrome White	—	—	—	67
CL1007	Columna de ducha	Carre Grey	101 × 38 × 38	5	0.145844	71
CL1008	Columna de ducha	Elf Chrome White	—	—	—	93
CL1009	Columna de ducha	Carre White	101 × 38 × 38	5	0.145844	74
CL1010	Columna de ducha	Carre Full Black	101 × 38 × 38	5	0.145844	77
CL1011	Columna de ducha	Carre Full Chrome	101 × 38 × 38	5	0.145844	61
CL1012	Columna de ducha	Elf Chrome Black	—	—	—	92
CL1201	Columna de ducha	Castello	101 × 38 × 38	5	0.145844	90
CL1202	Columna de ducha	Evora	101 × 38 × 38	5	0.145844	94
CL1204	Columna de ducha	Moura	101 × 38 × 38	5	0.145844	100
CL1301	Columna de ducha	Sanova	101 × 38 × 38	5	0.145844	104
CL1301B	Columna de ducha	Savona Full Black	101 × 38 × 38	5	0.145844	83
CL1303	Columna de ducha	Varde	101 × 38 × 38	5	0.145844	110
CL1303B	Columna de ducha	Varde Full Black	101 × 38 × 38	5	0.145844	85
CL1307	Columna de ducha	Tuscan	101 × 38 × 38	5	0.145844	108
CL1309	Columna de ducha	Lucca	101 × 38 × 38	5	0.145844	98
CL1314	Columna de ducha	Soften	101 × 38 × 38	5	0.145844	106
CL1330	Columna de ducha	Centro Full Black	101 × 38 × 38	5	0.145844	80
CL1401	Columna de ducha	Dora Grey Chrome	101 × 38 × 38	5	0.145844	47
CL1402	Columna de ducha	Dora Black Copper	101 × 38 × 38	5	0.145844	44
CL1404	Columna de ducha	Dora Black Chrome	101 × 38 × 38	5	0.145844	40

CÓDIGO	PRODUCTO	FAMILIA	CAJA (CM)	UDS.	M³	PÁGINA
CL1405	Columna de ducha	Dora Full Black	101 × 38 × 38	5	0.145844	57
CL1406	Columna de ducha	Dora White Chrome	101 × 38 × 38	5	0.145844	50
CL1407	Columna de ducha	Dora White Gold	101 × 38 × 38	5	0.145844	54
CL1501	Columna de ducha	Fauda	101 × 38 × 38	5	0.145844	96
CL1505	Columna de ducha cromada	Gala	101 × 38 × 38	5	0.145844	12
CL1505B	Columna de ducha negra	Gala	101 × 38 × 38	5	0.145844	11
CL1510	Columna de ducha	Norte	101 × 38 × 38	5	0.145844	102
CL1515	Columna de ducha cuadrada	Gold Brass	101 × 38 × 38	5	0.145844	13
CL1516	Columna de ducha ovalada	Gold Brass	101 × 38 × 38	5	0.145844	14
CL1520	Columna de ducha	Arya	101 × 38 × 38	5	0.145844	10
CN006	Conjunto de ducha empotrado cuadrado · Cromo	Concealed Set Quadra	—	—	—	25
CN006B	Conjunto de ducha empotrado cuadrado · Negro	Concealed Set Quadra	—	—	—	26
CN006G	Conjunto de ducha empotrado cuadrado · Dorado	Concealed Set Quadra	—	—	—	27
CN007	Conjunto de ducha empotrado redondo · Cromo	Concealed Set Round	—	—	—	28
HD001	Teleducha	Dora Grey Chrome	64 × 43 × 65	50	0.178880	49
HD002	Teleducha	Dora Black Copper	64 × 43 × 65	50	0.178880	46
HD004	Teleducha	Dora Black Chrome	64 × 43 × 65	50	0.178880	42
HD005	Teleducha	Dora Full Black	64 × 43 × 65	50	0.178880	59
HD006	Teleducha	Dora White Chrome	64 × 43 × 65	50	0.178880	52
HD007	Teleducha	Dora White Gold	64 × 43 × 65	50	0.178880	56
HD008	Teleducha	Carre Full Black	64 × 43 × 65	50	0.178880	79
HD009	Teleducha	Carre Chrome Black	64 × 43 × 65	50	0.178880	66
HD011	Teleducha	Carre Grey	64 × 43 × 65	50	0.178880	73
HD012	Teleducha	Carre White	64 × 43 × 65	50	0.178880	76
HD013	Teleducha	Carre Chrome White	—	—	—	69
HD014	Teleducha	Carre Full Chrome	64 × 43 × 65	50	0.178880	63
PNL002	Panel de ducha negro	Soure	150 × 20 × 50	1	0.150000	38
PNL003	Panel de ducha dorado	Soure	150 × 20 × 50	1	0.150000	39
PNL004	Panel de ducha cobre	Soure	150 × 20 × 50	1	0.150000	39
SHT4001	Juego de ducha higiénica	Albi	—	—	—	112
SHT4002	Juego de ducha higiénica	Albi	—	—	—	112
SHT4003	Juego de ducha higiénica	Albi	—	—	—	112
SHT4004	Juego de ducha higiénica	Albi	—	—	—	112
SL1301	Conjunto de ducha con barra	Sanova	66.5 × 53.5 × 79.5	20	0.282841	105
SL1301B	Conjunto de ducha con barra	Savona Full Black	66.5 × 53.5 × 79.5	20	0.282841	84
SL1303	Conjunto de ducha con barra	Varde	66.5 × 53.5 × 79.5	20	0.282841	111
SL1303B	Conjunto de ducha con barra	Varde Full Black	66.5 × 53.5 × 79.5	20	0.282841	86
SL1307	Conjunto de ducha con barra	Tuscan	66.5 × 53.5 × 79.5	20	0.282841	109
SL1309	Conjunto de ducha con barra	Lucca	66.5 × 53.5 × 79.5	20	0.282841	99
SL1314	Conjunto de ducha con barra	Soften	66.5 × 53.5 × 79.5	20	0.282841	107
SL1330B	Conjunto de ducha con barra	Centro Full Black	66.5 × 53.5 × 79.5	20	0.282841	81
SL1401	Conjunto de ducha con barra	Dora Grey Chrome	66.5 × 53.5 × 79.5	20	0.282841	48
SL1402	Conjunto de ducha con barra	Dora Black Copper	66.5 × 53.5 × 79.5	20	0.282841	45
SL1406	Conjunto de ducha con barra	Dora White Chrome	66.5 × 53.5 × 79.5	20	0.282841	51

CÓDIGO	PRODUCTO	FAMILIA	CAJA (CM)	UDS.	M³	PÁGINA
SL1501	Conjunto de ducha con barra	Fauda	66.5 × 53.5 × 79.5	20	0.282841	97
SL1510	Conjunto de ducha con barra	Norte	66.5 × 53.5 × 79.5	20	0.282841	103
SL2002	Conjunto de ducha con barra	Carre Full Black	66.5 × 53.5 × 79.5	20	0.282841	78
SL2003	Conjunto de ducha con barra	Carre Chrome Black	66.5 × 53.5 × 79.5	20	0.282841	65
SL2007	Conjunto de ducha con barra	Carre White	67 × 40 × 66	20	0.176880	75
SL2008	Conjunto de ducha con barra	Carre Grey	67 × 40 × 66	20	0.176880	72
SL2009	Conjunto de ducha con barra	Carre Chrome White	—	—	—	68
SL2010	Conjunto de ducha con barra	Carre Full Chrome	66.5 × 53.5 × 79.5	20	0.282841	62
SL2012	Conjunto de ducha con barra	Castello	66.5 × 53.5 × 79.5	20	0.282841	91
SL2014	Conjunto de ducha con barra	Moura	66.5 × 53.5 × 79.5	20	0.282841	101
SL2015	Conjunto de ducha con barra	Arnis	66.5 × 53.5 × 79.5	20	0.282841	89
SL2018	Conjunto de ducha con barra	Evora	66.5 × 53.5 × 79.5	20	0.282841	95
SL4001	Conjunto de ducha con barra	Dora Black Chrome	66.5 × 53.5 × 79.5	20	0.282841	41
SL4003	Conjunto de ducha con barra	Dora Full Black	66.5 × 53.5 × 79.5	20	0.282841	58
SL4004	Conjunto de ducha con barra	Dora White Gold	66.5 × 53.5 × 79.5	20	0.282841	55
TD001	Rociador de ducha	Dora Grey Chrome	53 × 62 × 52	30	0.170872	49
TD002	Rociador de ducha	Dora Black Copper	53 × 62 × 52	30	0.170872	46
TD004	Rociador de ducha	Dora Black Chrome	53 × 62 × 52	30	0.170872	42
TD005	Rociador de ducha	Dora Full Black	53 × 62 × 52	30	0.170872	59
TD006	Rociador de ducha	Dora White Chrome	53 × 62 × 52	30	0.170872	52
TD007	Rociador de ducha	Dora White Gold	53 × 62 × 52	30	0.170872	56
TD008	Rociador de ducha	Carre Full Black	53 × 62 × 52	30	0.170872	79
TD009	Rociador de ducha	Carre Chrome Black	53 × 62 × 52	30	0.170872	66
TD010	Rociador de ducha	Carre Grey	53 × 62 × 52	30	0.170872	73
TD012	Rociador de ducha	Carre White	53 × 62 × 52	30	0.170872	76
TD013	Rociador de ducha	Carre Chrome White	—	—	—	69
TD014	Rociador de ducha	Carre Full Chrome	53 × 62 × 52	30	0.170872	63
WB1301	Conjunto de ducha con soporte de pared	Sanova	62.5 × 49.5 × 56.5	30	0.174797	105
WB1301B	Conjunto de ducha con soporte de pared	Savona Full Black	62.5 × 49.5 × 56.5	30	0.174797	84
WB1303	Conjunto de ducha con soporte de pared	Varde	62.5 × 49.5 × 56.5	30	0.174797	111
WB1303B	Conjunto de ducha con soporte de pared	Varde Full Black	62.5 × 49.5 × 56.5	30	0.174797	86
WB1307	Conjunto de ducha con soporte de pared	Tuscan	62.5 × 49.5 × 56.5	30	0.174797	109
WB1309	Conjunto de ducha con soporte de pared	Lucca	62.5 × 49.5 × 56.5	30	0.174797	99
WB1314	Conjunto de ducha con soporte de pared	Soften	62.5 × 49.5 × 56.5	30	0.174797	107
WB1330B	Conjunto de ducha con soporte de pared	Centro Full Black	62.5 × 49.5 × 56.5	30	0.174797	81
WB1501	Conjunto de ducha con soporte de pared	Fauda	62.5 × 49.5 × 56.5	30	0.174797	97
WB1510	Conjunto de ducha con soporte de pared	Norte	62.5 × 49.5 × 56.5	30	0.174797	103
WB2012	Conjunto de ducha con soporte de pared	Castello	62.5 × 49.5 × 56.5	30	0.174797	91
WB2014	Conjunto de ducha con soporte de pared	Moura	62.5 × 49.5 × 56.5	30	0.174797	101
WB2015	Conjunto de ducha con soporte de pared	Arnis	62.5 × 49.5 × 56.5	30	0.174797	89
WB2018	Conjunto de ducha con soporte de pared	Evora	62.5 × 49.5 × 56.5	30	0.174797	95
WB3001	Conjunto de ducha con soporte de pared	Carre Chrome White	—	—	—	68
WB3002	Conjunto de ducha con soporte de pared	Carre Chrome Black	62.5 × 49.5 × 56.5	30	0.174797	65
WB3005	Conjunto de ducha con soporte de pared	Carre Full Black	62.5 × 49.5 × 56.5	50	0.174797	78

CÓDIGO	PRODUCTO	FAMILIA	CAJA (CM)	UDS.	M³	PÁGINA
WB3006	Conjunto de ducha con soporte de pared	Carre White	64 × 40 × 77	50	0.197120	75
WB3007	Conjunto de ducha con soporte de pared	Carre Grey	64 × 40 × 77	50	0.197120	72
WB3008	Conjunto de ducha con soporte de pared	Carre Full Chrome	62.5 × 49.5 × 56.5	30	0.174797	62
WB4001	Conjunto de ducha con soporte de pared	Dora Full Black	62.5 × 49.5 × 56.5	30	0.174797	58
WB4002	Conjunto de ducha con soporte de pared	Dora Black Copper	62.5 × 49.5 × 56.5	30	0.174797	45
WB4003	Conjunto de ducha con soporte de pared	Dora Black Chrome	62.5 × 49.5 × 56.5	30	0.174797	41
WB4005	Conjunto de ducha con soporte de pared	Dora White Chrome	62.5 × 49.5 × 56.5	30	0.174797	51
WB4006	Conjunto de ducha con soporte de pared	Dora Grey Chrome	62.5 × 49.5 × 56.5	30	0.174797	48
WB4007	Conjunto de ducha con soporte de pared	Dora White Gold	62.5 × 49.5 × 56.5	30	0.174797	55

VALA

Colección de Ducha 2026 · Edición en español

valabath.com ↗