VALA

# Duschkollektion

2026

valabath.com






VALA

ÜBER VALA

# Ein Hersteller, *kein Katalog.*

VALA ist die internationale Marke der in Istanbul ansässigen EBA Banyo Ürünleri Sanayi ve Ticaret Ltd. Şti. Wir fertigen Armaturen, Duschsysteme, Spülkastentechnik, WC-Sitze und Badaccessoires.

Sanitärkeramik, Badmöbel, LED-Spiegel und Duschkabinen bieten wir als zu 100 % in Türkiye gefertigte Kollektionen unter VALA-Qualitätskontrolle und -Garantie an. So erhalten Kunden in über 42 Ländern das komplette Bad aus einer Hand.

**2004**
GEGRÜNDET

**42+**
LÄNDER

**1.700+**
ARTIKELNUMMERN

**9**
PRODUKTKATEGORIEN

EINBLICK IN DIE FERTIGUNG

# Einblick in die eigene VALA-Fertigung.

Unsere selbst gefertigten Kernkategorien sind Armaturen, Duschsysteme, Spülkastentechnik, WC-Sitze und Badaccessoires. Entwicklung, Produktion und Qualitätskontrolle steuern wir direkt. Bei Sanitärkeramik, Badmöbeln, LED-Spiegeln und Duschkabinen arbeiten wir mit spezialisierten türkischen Herstellern; jede Kollektion wird nach VALA-Standards ausgewählt, geprüft und unter VALA-Garantie geliefert.



MESSINGSTANGEN



WARMSCHMIEDEN

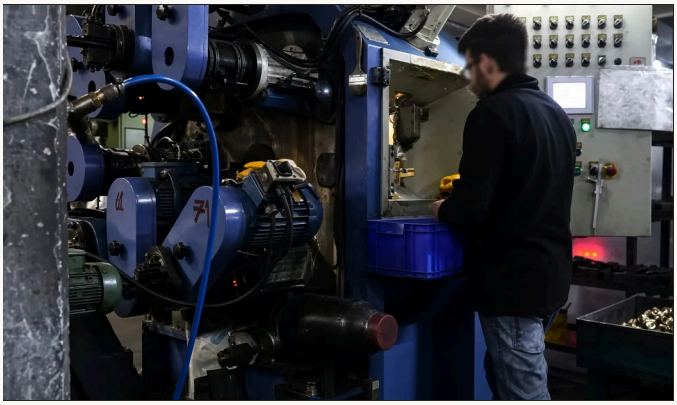

SCHMIEDELINIE

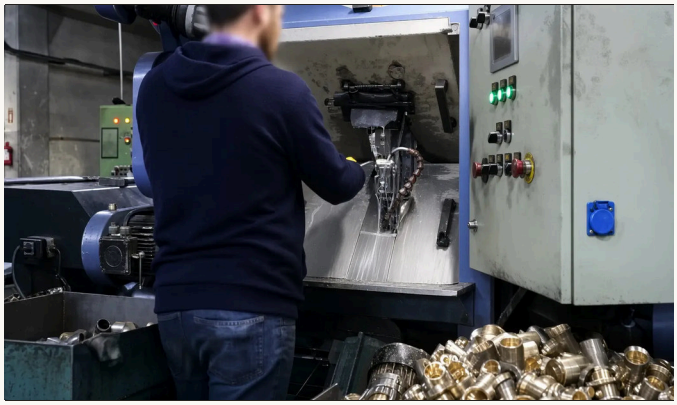

BEARBEITUNG DER KÖRPER

VON DER MESSINGSTANGE ZUR GEPRÜFTEN ARMATUR: MONTAGE, PRÜFUNG UND VERPACKUNG IM EIGENEN HAUS.

01

## Messingstangen

Armaturenkörper entstehen aus Messingstangen, die gebündelt in unserem Werk lagern.

02

## Warmschmieden

Messingrohlinge werden zu Armaturenkörpern warmgeschmiedet und anschließend bearbeitet.

03

## Montage & Wasserprüfung

Kartuschen und Bauteile werden montiert, und jede Armatur wird an der Linie unter Wasser geprüft.

DUSCHSYSTEME

Duschsäulen, Kopfbrausen, Handbrausen und Paneele – mit Säulen aus Edelstahl 304 und Umstellern aus Messing.

Fotos: VALA-Eigenfertigung

DAS SORTIMENT

# Jede Badkategorie, *ein Partner*

VALA entwickelt und fertigt Armaturen, Duschsysteme, Spülkastentechnik, WC-Sitze und Badaccessoires im eigenen Produktionsbetrieb. Sanitärkeramik, Badmöbel, LED-Spiegel und Duschkabinen werden als zu 100 % in Türkiye gefertigte Kollektionen unter VALA-Qualitätskontrolle und -Garantie angeboten. So erhalten unsere Kunden alle Produkte für das Bad über eine Marke und einen Ansprechpartner.



Armaturen und Wasserhähne

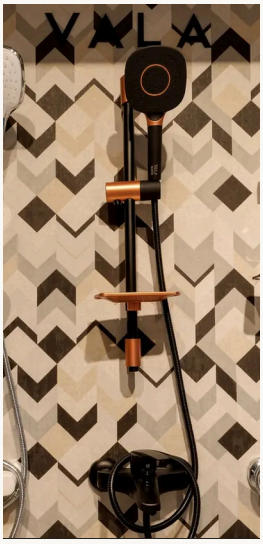

Duschsysteme



Badezimmerzubehör



Spülkasten-mechanismen



Badmöbel

## Eigene Fertigung

| | |
|---|---|
| Armaturen und Wasserhähne | 01 |
| Duschsysteme | 02 |
| Badezimmerzubehör | 03 |
| Spülkastenmechanismen | 04 |
| WC-Sitze | 05 |

## Kollektionen made in Türkiye

| | |
|---|---|
| Sanitärkeramik | 01 |
| Badmöbel | 02 |
| LED-Spiegel | 03 |
| Duschkabinen | 04 |

Gemischte Bestellungen über alle Kategorien, ein Dokumentensatz und ein Ansprechpartner im Kundendienst.



MATERIALIEN & GARANTIE

# Aus Materialien gefertigt, für die wir geradestehen.

Dieselben Spezifikationen, die wir an Distributoren und Projektkunden weitergeben.

## GARANTIE AUF EINEN BLICK

**5 *Jahre***
ARMATUREN & MISCHER

**3 *Jahre***
DUSCHSYSTEME

**10 *Jahre***
BADEZIMMERZUBEHÖR

**2 *Jahre***
WC-SITZE

**2 *Jahre***
SPÜLMECHANISMEN & INNENGARNITUREN

**2 *Jahre***
BADMÖBEL

### ARMATUREN & MISCHER

| KOMPONENTE | SPEZIFIKATION |
|---|---|
| **Hauptkörper** | MS58 Messingkörper |
| **Verchromung** | 16–17 Mikron Verchromung |
| **Kartusche** | Erstklassige Keramikkartusche |
| **Flexschläuche** | 304 Edelstahl-Außengeflecht, im Allgemeinen 50 cm Länge |
| **Griff** | Hochwertiger schwerer Zamak-Griff |

### DUSCHSYSTEME

| KOMPONENTE | SPEZIFIKATION |
|---|---|
| **Handbrause** | ABS-Rohmaterial |
| **Kopf- / Regenbrause** | ABS-Rohmaterial |
| **Brauseschlauch** | EPDM-Innenschlauch, doppelt verriegelte Konstruktion, 304 Edelstahl-Außengeflecht |
| **Wandhalter** | ABS-Rohmaterial |
| **Seifenschale** | ABS-Rohmaterial |
| **Rohr / Säule** | 304 Edelstahl |
| **Umsteller / Adapter** | Messing-Rohmaterial |

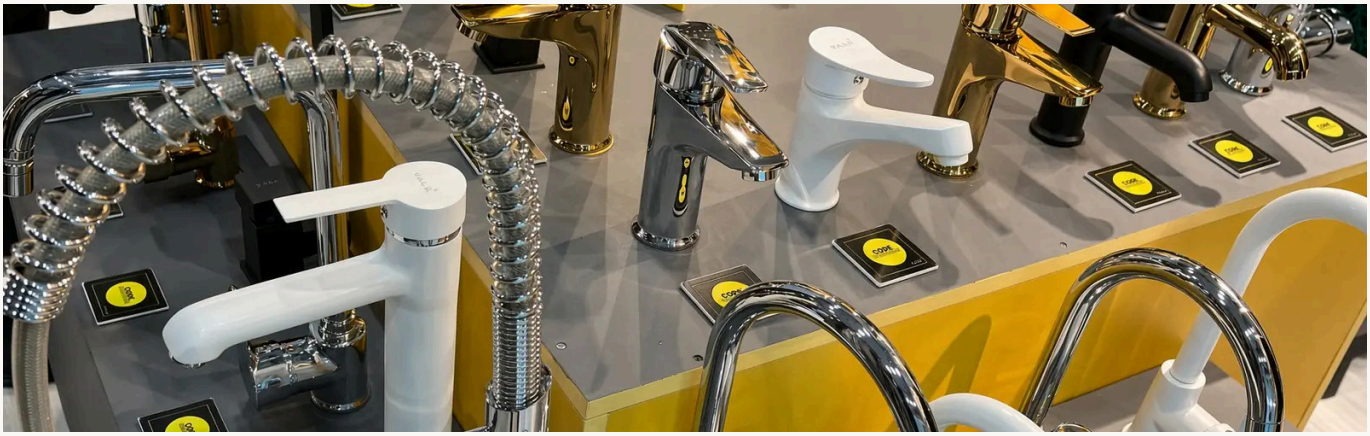


VALA
VALA
VALA

WARUM VALA

# Warum Planer *VALA wählen.*

Wir verbinden Fertigungskompetenz, ausgewählte türkische Kollektionen und VALA-Garantie zu einer vollständigen Badlösung.

## 01

### Eine Marke, das komplette Bad

Alle Badkategorien – von Armaturen bis Sanitärkeramik, Möbeln, LED-Spiegeln und Duschkabinen – werden in einem Konzept koordiniert. Für Produkte, Dokumentation, Qualitätskontrolle und Kundendienst gibt es einen Ansprechpartner.

## 02

### Eigene Fertigungskompetenz

Wir fertigen Armaturen, Duschsysteme, Spülkastentechnik, WC-Sitze und Badaccessoires selbst. In diesen Kategorien steuern wir Entwicklung, Produktionsplanung, Qualitätskontrolle und Eigenmarkenprogramme direkt.

## 03

### In Türkiye gefertigt, von VALA garantiert

Unsere Sanitärkeramik-, Badmöbel-, LED-Spiegel- und Duschkabinenkollektionen werden zu 100 % in Türkiye gefertigt. Wir wählen und prüfen sie nach VALA-Standards und liefern sie unter VALA-Garantie.

## 04

### Globale Reichweite, direkter Support

VALA beliefert Projekte in mehr als 42 Ländern, mit einem einzigen Handelsteam für Spezifikation, Muster und Lieferung — kein Zwischenhändler, keine Übersetzungsebene.

## 05

### Eigenmarke vom Prototyp bis zur Palette

Für die von uns gefertigten Produktgruppen bieten wir OEM- und Eigenmarkenprogramme an. Ergänzende Kollektionen werden im selben Projektplan zu einem vollständigen, stimmigen Angebot koordiniert.

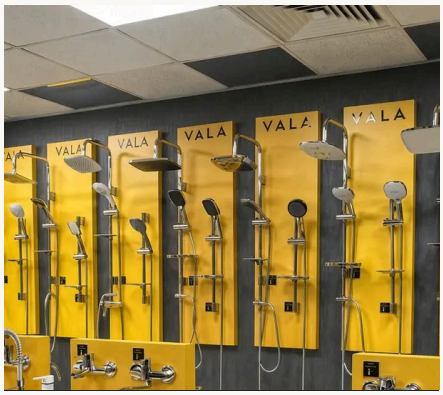


KONTAKTIEREN SIE UNS

# Kontakt

Haben Sie eine Frage zu unseren Produkten, suchen Sie eine maßgeschneiderte OEM-Lösung oder möchten Sie eine Partnerschaft beginnen? Wir freuen uns, von Ihnen zu hören.

RECHTLICHER NAME

EBA Banyo Ürünleri Sanayi ve Ticaret Ltd. Şti.

ADRESSE

Ataşehir, Istanbul, Türkei

E-MAIL

info@vala.com.tr

TELEFON / WHATSAPP

+90 540 440 22 00

WEB

valabath.com/de

GESCHÄFTSZEITEN

Mo–Fr, 09:00–18:00

# Inhalt

## Über VALA 02

Unternehmensprofil 02

## Messing-*Kollektionen* 10

Arya 1 Produkt 10
Gala 2 Produkte 11
Gold Brass 2 Produkte 13

## Unterputz-*Duschsets* 16

Carre Concealed Set 6 Varianten 17
Concealed Set Quadra 3 Varianten 24
Concealed Set Round 1 Variante 28
Oval Concealed Set 6 Varianten 30

## Dusch *paneele* 38

Soure 3 Produkte 38

## Dora *Kollektion* 40

Dora Black Chrome 5 Produkte 40
Dora Black Copper 5 Produkte 44
Dora Grey Chrome 5 Produkte 47
Dora White Chrome 5 Produkte 50
Dora White Gold 5 Produkte 54
Dora Full Black 5 Produkte 57

## Carre *Kollektion* 61

Carre Full Chrome 5 Produkte 61
Carre Chrome Black 5 Produkte 64
Carre Chrome White 5 Produkte 67
Carre Grey 5 Produkte 71
Carre White 5 Produkte 74
Carre Full Black 5 Produkte 77

## Full-Black-*Kollektionen* 80

Centro Full Black 3 Produkte 80
Savona Full Black 3 Produkte 83
Varde Full Black 3 Produkte 85

## Kroma-*Kollektionen* 88

Arnis 3 Produkte 88
Castello 3 Produkte 90
Elf Chrome Black 1 Produkt 92
Elf Chrome White 1 Produkt 93
Evora 3 Produkte 94
Fauda 3 Produkte 96
Lucca 3 Produkte 98
Moura 3 Produkte 100
Norte 3 Produkte 102
Sanova 3 Produkte 104
Soften 3 Produkte 106
Tuscan 3 Produkte 108
Varde 3 Produkte 110

## Bidet-*Handbrausen* 112

Albi 1 Produkt 112

## Code- *Verzeichnis* 113

Alle Produktcodes in alphabetischer Reihenfolge mit Familie, Seite und Verpackungsdaten.



# Arya

*Chrom*

DIE FAMILIE · EIN PRODUKT

CL1520 Duschsäulen-Set 10

Duschsäule in Chrom.

CL1520 Online ansehen ↗



01 — DUSCHSÄULE

## Duschsäulen-Set

**CL1520** valabath.com ↗

Duschsäulen-Set in Chrom: Kopfbrause, Handbrause, Messingrohr, Messing-Hebelumsteller, Seifenschale und Brauseschlauch.

**SÄULE**
Rohr (Nennmaß) 960 mm

**KOPFBRAUSE**
192 × 295 mm · ABS

**HANDBRAUSE**
65 × 110 mm · 2 Funktionen †

**UMSTELLER UND ANSCHLÜSSE**
Messing-Umsteller · Wasserwege 2+1

**SCHLÄUCHE**
Brauseschlauch 1500 mm, 1/2k–1/2 · Anschlussschlauch 700 mm, 1/2k–1/2

**OBERFLÄCHE**
Chrom

† Handbrause: auch angegeben als „6,5×21,5 · Handbrause · Chrom".

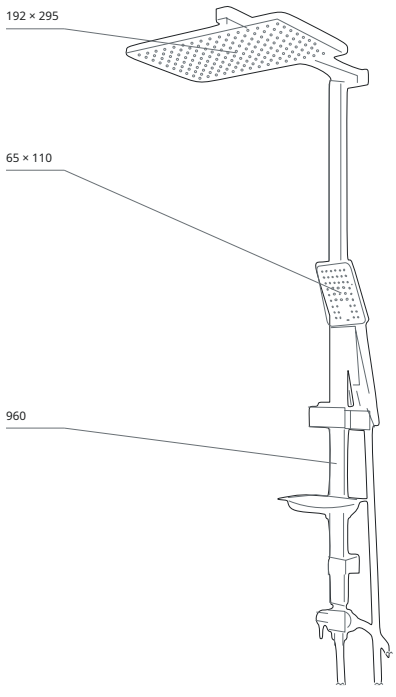


**REFERENZANSICHT**
mm · Perspektivische Referenzansicht

VALA

# Gala

*Schwarz · Chrom*

DIE FAMILIE · ZWEI PRODUKTE


| | | |
|---|---|---|
| CL1505B | Duschsäulen-Set Schwarz | 11 |
| CL1505 | Duschsäulen-Set Chrom | 12 |


Zwei Produkte — Duschsäule — in Schwarz · Chrom.

CL1505B

Online ansehen ↗



01 — DUSCHSÄULE

## Duschsäulen-Set Schwarz

**CL1505B** valabath.com ↗

Duschsäulen-Set Schwarz in Schwarz: Kopfbrause, Handbrause, Messingrohr, Messing-Hebelumsteller, Seifenschale und Brauseschlauch.

**SÄULE**
Rohr (Nennmaß) 960 mm

**KOPFBRAUSE**
200 × 290 mm · ABS

**HANDBRAUSE**
85 × 120 mm · 2 Funktionen †

**UMSTELLER UND ANSCHLÜSSE**
Messing-Umsteller · Wasserwege 2+1

**SCHLÄUCHE**
Brauseschlauch 1500 mm, 1/2k–1/2 · Anschlussschlauch 700 mm, 1/2k–1/2

**OBERFLÄCHE**
Schwarz

† Handbrause: auch angegeben als „8,5×21,5 · Handbrause · Schwarz".

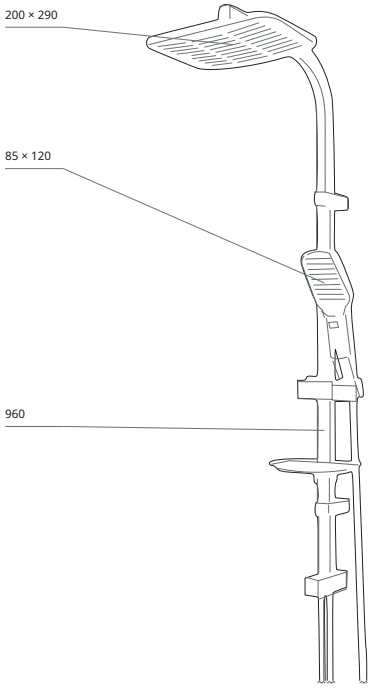


**REFERENZANSICHT**
mm · Perspektivische Referenzansicht

CL1505 Online ansehen ↗



02 — DUSCHSÄULE

# Duschsäulen-Set Chrom

**CL1505** valabath.com ↗

Duschsäulen-Set Chrom in Chrom: Kopfbrause, Handbrause, Messingrohr, Messing-Hebelumsteller, Seifenschale und Brauseschlauch.

**SÄULE**
Rohr (Nennmaß) 960 mm

**KOPFBRAUSE**
200 × 290 mm · ABS

**HANDBRAUSE**
85 × 120 mm · 2 Funktionen †

**UMSTELLER UND ANSCHLÜSSE**
Messing-Umsteller · Wasserwege 2+1

**SCHLÄUCHE**
Brauseschlauch 1500 mm, 1/2k–1/2 · Anschlussschlauch 700 mm, 1/2k–1/2

**OBERFLÄCHE**
Chrom

† Handbrause: auch angegeben als „8,5×21,5 · Handbrause · Chrom".

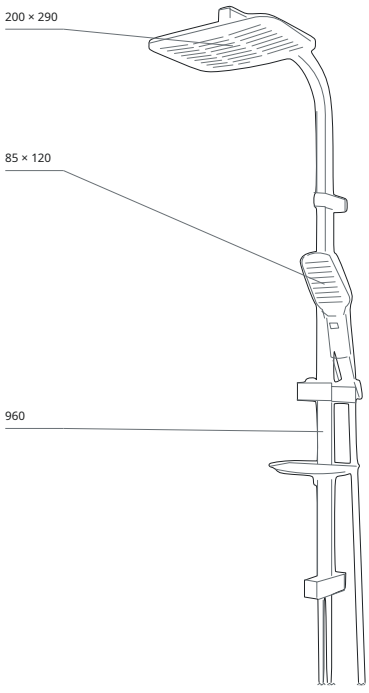


**REFERENZANSICHT**
mm · Perspektivische Referenzansicht

VALA

# Gold *Messing*



DIE FAMILIE · ZWEI PRODUKTE


| | | |
|---|---|---|
| CL1515 | Eckiges Duschsäulen-Set | 13 |
| CL1516 | Ovales Duschsäulen-Set | 14 |


Zwei Produkte — Duschsäule — in Messing.

CL1515 Online ansehen ↗



01 — DUSCHSÄULE

## Eckiges Duschsäulen-Set

**CL1515** valabath.com ↗

Eckiges Duschsäulen-Set in Gold: Kopfbrause, Handbrause, Messingrohr, Messing-Hebelumsteller, Seifenschale und Brauseschlauch.

SÄULE
Rohr (Nennmaß) 960 mm

KOPFBRAUSE
225 × 225 mm · ABS

HANDBRAUSE
93 × 99 mm · Eine Funktion

UMSTELLER UND ANSCHLÜSSE
Messing-Umsteller · Wasserwege 1+1

SCHLÄUCHE
Brauseschlauch 1500 mm, 1/2k–1/2 · Anschlussschlauch 700 mm, 1/2k–1/2

OBERFLÄCHE
Gold

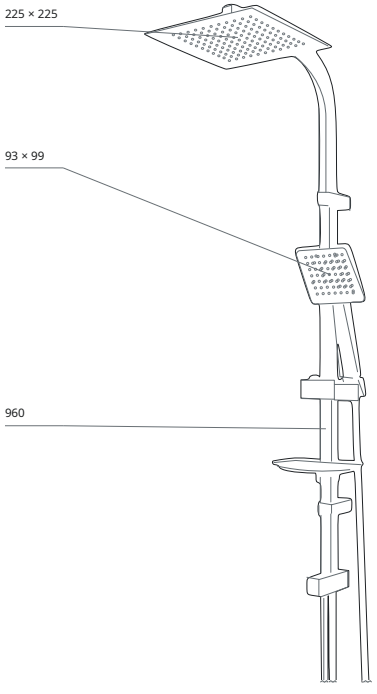


**REFERENZANSICHT**
mm · Perspektivische Referenzansicht

CL1516 Online ansehen ↗



02 — DUSCHSÄULE

# Ovales Duschsäulen-Set

**CL1516** valabath.com ↗

Ovales Duschsäulen-Set in Gold: Kopfbrause, Handbrause, SS304-Rohr, Messing-Hebelumsteller, Seifenschale und Brauseschlauch.

| | |
|---|---|
| SÄULE<br>Rohr (Nennmaß) 960 mm | KOPFBRAUSE<br>250 × 250 mm · ABS |
| HANDBRAUSE<br>93 × 99 mm † | UMSTELLER UND ANSCHLÜSSE<br>Messing-Umsteller |
| SCHLÄUCHE<br>Brauseschlauch 1500 mm, 1/2k–1/2 · Anschlussschlauch 700 mm, 1/2k–1/2 | OBERFLÄCHE<br>Gold |

† Handbrause: auch angegeben als „110 mm · Handbrause · Gold".

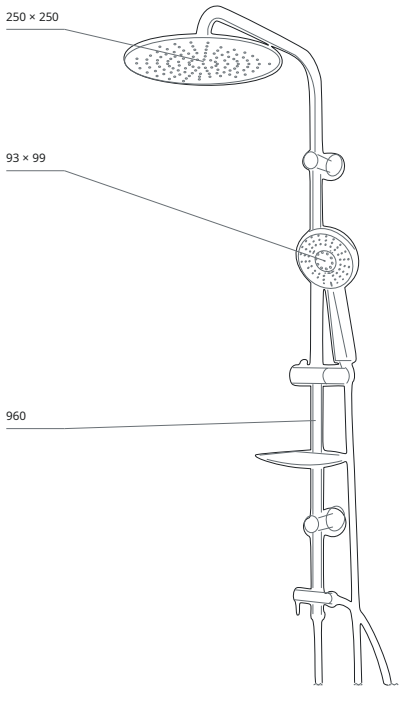


**REFERENZANSICHT**
mm · Perspektivische Referenzansicht



VALA

# Concealed Set Quadra

CN006 · valabath.com ↗

VALA

# Unterputz

## *Duschsets*



VIER FAMILIEN · 16 VARIANTEN


| | | |
|---|---|---|
| Carre Concealed Set | 6 Varianten | 17 |
| Concealed Set Quadra | 3 Varianten | 24 |
| Concealed Set Round | 1 Variante | 28 |
| Oval Concealed Set | 6 Varianten | 30 |


Unterputz-Armaturen und Duschsets in eckigem und rundem Design, mit 35-mm-Keramik- oder 40-mm-Kartusche (spanisch); Modelle mit 1, 2 und 3 Wegen.

AKTC6003

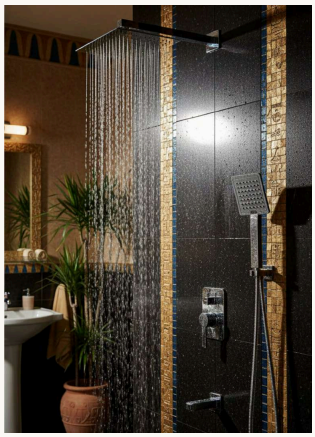

01 — FAMILIE

### Carre Concealed Set

Seite 17

CN006



02 — FAMILIE

### Concealed Set Quadra

Seite 24

CN007



03 — FAMILIE

### Concealed Set Round

Seite 28

AKTCS6013



04 — FAMILIE

### Oval Concealed Set

Seite 30

AUSWAHL NACH DESIGN, KARTUSCHE UND ABGÄNGEN

| FAMILIE | DESIGN | KARTUSCHE | ABGANGSVARIANTEN | OBERFLÄCHEN | VARIANTEN | SEITE |
|---|---|---|---|---|---|---|
| **Carre Concealed Set** | Eckig | 40 mm, spanisch | 1-Wege (2) · 2-Wege (2) · 3-Wege (2) | Chrom, Schwarz | 6 | 17 |
| **Concealed Set Quadra** | Eckig | 35 mm, Keramik | 3-Wege-Modelle | Chrom, Schwarz, Gold | 3 | 24 |
| **Concealed Set Round** | Rund | 35 mm, Keramik | 3-Wege | Chrom | 1 | 28 |
| **Oval Concealed Set** | Rund | 40 mm, spanisch | 1-Wege (2) · 2-Wege (2) · 3-Wege (2) | Chrom, Schwarz | 6 | 30 |

UNTERPUTZ-DUSCHSET · 6 VARIANTEN

# Carre Concealed Set

**Online-Eintrag AKTCS6009** valabath.com ↗

Eckig, 40-mm-Kartusche (spanisch) · Modelle mit 1, 2 und 3 Wegen · Chrom und Schwarz.

| | |
|---|---|
| KOPFBRAUSE<br>215 × 215 mm · ABS | HANDBRAUSE<br>92 × 99 mm |
| FUNKTIONEN<br>3 | WASSERWEGE<br>3 |
| BRAUSESCHLAUCH<br>1500 mm · 1/2k–1/2 | BRAUSEARM<br>400 mm |

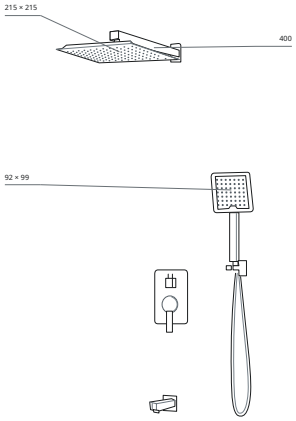


REFERENZANSICHT
mm · Online-Eintrag AKTCS6009

AKTC6003 Online ansehen ↗

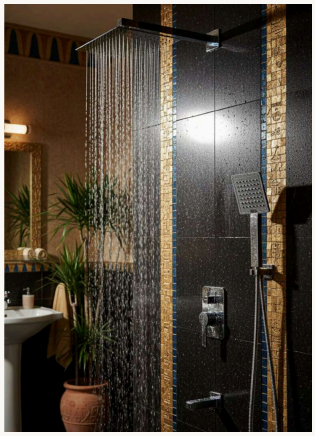

**AKTC6003** Details · Seite 18 →

## 3-Wege · Chrom

40-mm-Kartusche (spanisch) · ABS-Brausekopf · 40-cm-Messingarm

Online geführt als AKTCS6003

AKTCS6009B Online ansehen ↗

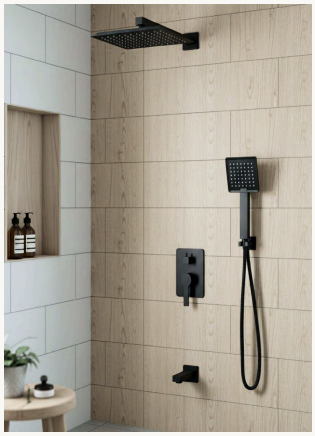

**AKTCS6009B**

## 3-Wege · Schwarz

40-mm-Kartusche (spanisch) · ABS-Brausekopf · 40-cm-Messingarm

Details · Seite 19 →

AKTC6002 Online ansehen ↗



**AKTC6002** Details · Seite 20 →

## 2-Wege · Chrom

40-mm-Kartusche (spanisch) · ABS-Brausekopf · 40-cm-Messingarm

Online geführt als AKTCS6002

AKTCS6001B Online ansehen ↗

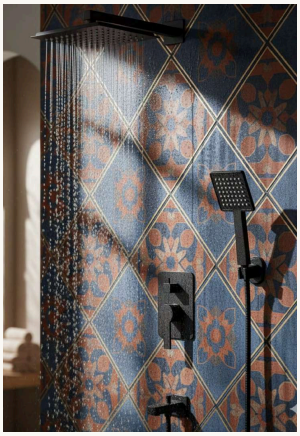

**AKTCS6001B**

## 2-Wege · Schwarz

40-mm-Kartusche (spanisch) · ABS-Brausekopf · 40-cm-Messingarm

Details · Seite 21 →

AKTC6010 Online ansehen ↗

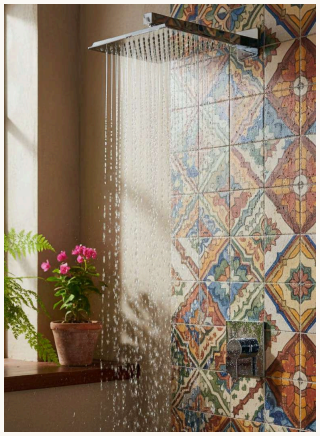

**AKTC6010** Details · Seite 22 →

## 1-Wege · Chrom

40-mm-Kartusche (spanisch) · ABS-Brausekopf · 40-cm-Messingarm

Online geführt als AKTCS6010

AKTCS6011B Online ansehen ↗

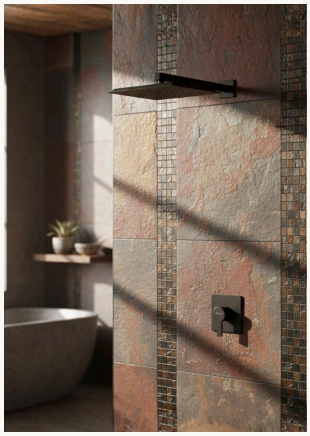

**AKTCS6011B**

## 1-Wege · Schwarz

40-mm-Kartusche (spanisch) · ABS-Brausekopf · 40-cm-Messingarm

Details · Seite 23 →

AKTC6003 Online ansehen ↗



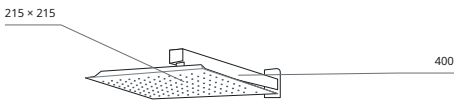


**REFERENZANSICHT**
mm · AKTCS6003

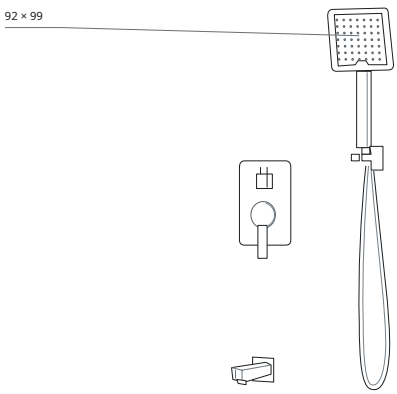


UNTERPUTZ-DUSCHSET · 3-WEGE · CHROM

# Carre Concealed Set

**AKTC6003** valabath.com ↗

Online geführt als AKTCS6003

Eckiges Unterputz-Duschset mit 3-Wege-Umsteller, in Chrom: 40-mm-Kartusche (spanisch), ABS-Kopfbrause 215 × 215 mm, Handbrause mit 1500-mm-Schlauch und Messing-Brausearm 400 mm.

OBERFLÄCHE
Chrom

DESIGN
Eckig

ABGÄNGE
3-Wege

KARTUSCHE
40 mm, spanisch

KOPFBRAUSE
215 × 215 mm · ABS

HANDBRAUSE
92 × 99 mm

FUNKTIONEN
3

BRAUSESCHLAUCH
1500 mm · 1/2k–1/2

BRAUSEARM
400 mm · Messing

MONTAGE
Unterputz (in der Wand)

AKTCS6009B

Online ansehen ↗



UNTERPUTZ-DUSCHSET · 3-WEGE · SCHWARZ

# Carre Concealed Set

**AKTCS6009B** valabath.com ↗

Eckiges Unterputz-Duschset mit 3-Wege-Umsteller, in Schwarz: 40-mm-Kartusche (spanisch), ABS-Kopfbrause 215 × 215 mm, Handbrause mit 1500-mm-Schlauch und Messing-Brausearm 400 mm.

OBERFLÄCHE
Schwarz

DESIGN
Eckig

ABGÄNGE
3-Wege

KARTUSCHE
40 mm, spanisch

KOPFBRAUSE
215 × 215 mm · ABS

HANDBRAUSE
92 × 99 mm

FUNKTIONEN
3

BRAUSESCHLAUCH
1500 mm · 1/2k–1/2

BRAUSEARM
400 mm · Messing

MONTAGE
Unterputz (in der Wand)

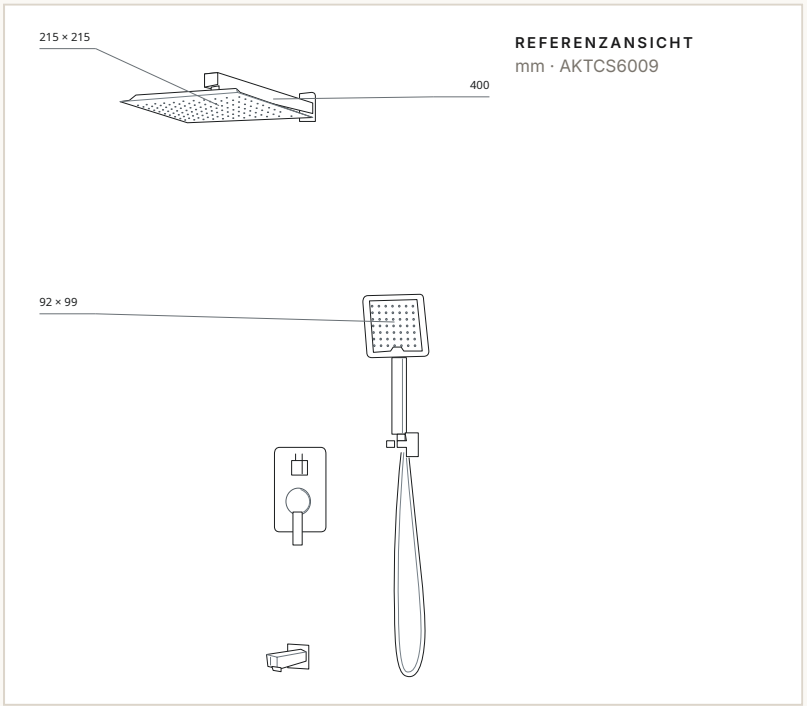


REFERENZANSICHT
mm · AKTCS6009

AKTC6002 Online ansehen ↗



UNTERPUTZ-DUSCHSET · 2-WEGE · CHROM

# Carre Concealed Set

**AKTC6002** valabath.com ↗

Online geführt als AKTCS6002

Eckiges Unterputz-Duschset mit 2-Wege-Umsteller, in Chrom: 40-mm-Kartusche (spanisch), ABS-Kopfbrause und Messing-Brausearm 400 mm.

OBERFLÄCHE
Chrom

DESIGN
Eckig

ABGÄNGE
2-Wege

KARTUSCHE
40 mm, spanisch

KOPFBRAUSE
ABS

BRAUSEARM
400 mm · Messing

MONTAGE
Unterputz (in der Wand)

## WEITERE OBERFLÄCHEN DIESER FAMILIE

| CODE | OBERFLÄCHE | ABGÄNGE | SEITE |
|---|---|---|---|
| **AKTC6003** | Chrom | 3-Wege | 18 → |
| **AKTCS6009B** | Schwarz | 3-Wege | 19 → |
| **AKTCS6001B** | Schwarz | 2-Wege | 21 → |
| **AKTC6010** | Chrom | 1-Wege | 22 → |
| **AKTCS6011B** | Schwarz | 1-Wege | 23 → |

AKTCS6001B

Online ansehen ↗

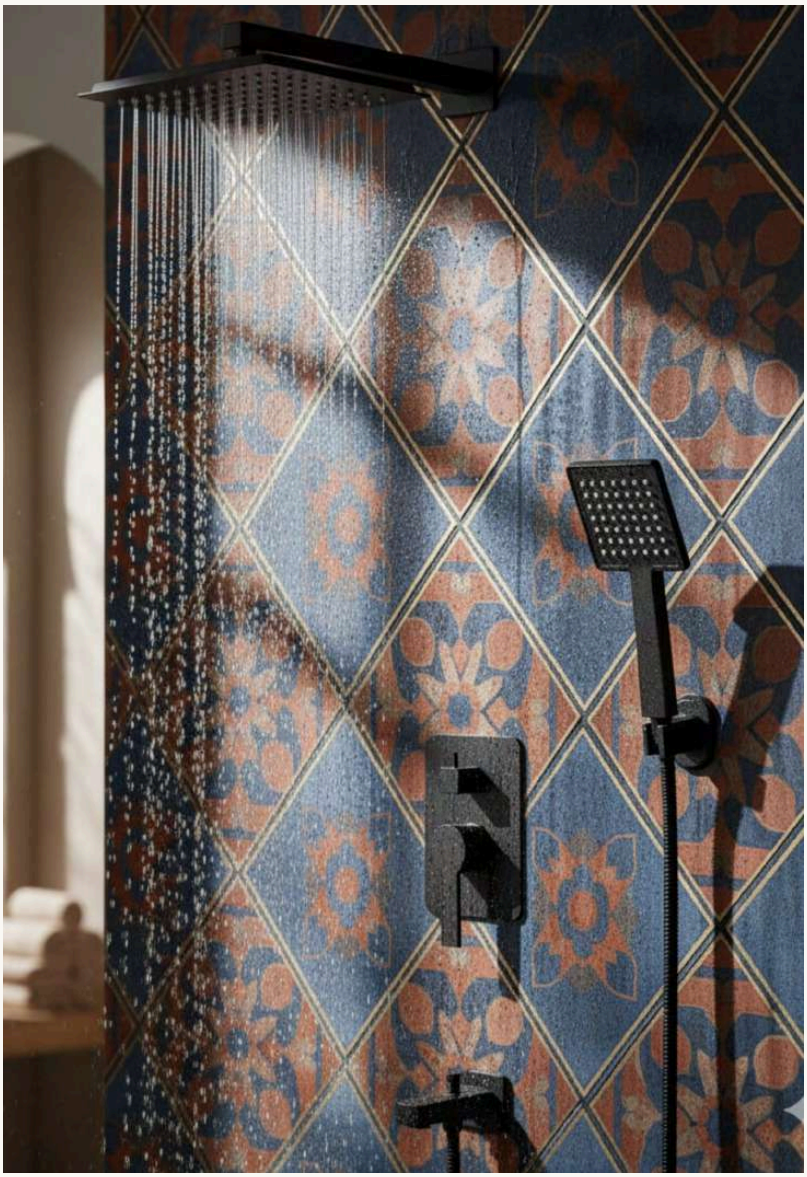

UNTERPUTZ-DUSCHSET · 2-WEGE · SCHWARZ

# Carre Concealed Set

**AKTCS6001B** valabath.com ↗

Eckiges Unterputz-Duschset mit 2-Wege-Umsteller, in Schwarz: 40-mm-Kartusche (spanisch), ABS-Kopfbrause und Messing-Brausearm 400 mm.

OBERFLÄCHE
Schwarz

DESIGN
Eckig

ABGÄNGE
2-Wege

KARTUSCHE
40 mm, spanisch

KOPFBRAUSE
ABS

BRAUSEARM
400 mm · Messing

MONTAGE
Unterputz (in der Wand)

WEITERE OBERFLÄCHEN DIESER FAMILIE

| CODE | OBERFLÄCHE | ABGÄNGE | SEITE |
|---|---|---|---|
| **AKTC6003** | Chrom | 3-Wege | 18 → |
| **AKTCS6009B** | Schwarz | 3-Wege | 19 → |
| **AKTC6002** | Chrom | 2-Wege | 20 → |
| **AKTC6010** | Chrom | 1-Wege | 22 → |
| **AKTCS6011B** | Schwarz | 1-Wege | 23 → |

AKTC6010 Online ansehen ↗



UNTERPUTZ-DUSCHSET · 1-WEGE · CHROM

# Carre Concealed Set

**AKTC6010** valabath.com ↗

Online geführt als AKTCS6010

Eckiges Unterputz-Duschset mit einem Abgang, in Chrom: 40-mm-Kartusche (spanisch), ABS-Kopfbrause 230 × 230 mm und Messing-Brausearm 400 mm.

OBERFLÄCHE
Chrom

DESIGN
Eckig

ABGÄNGE
1-Wege

KARTUSCHE
40 mm, spanisch

KOPFBRAUSE
230 × 230 mm · ABS

BRAUSEARM
400 mm · Messing

MONTAGE
Unterputz (in der Wand)

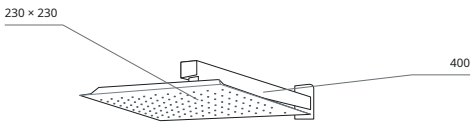


**REFERENZANSICHT**
mm · AKTCS6010

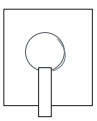

AKTCS6011B

Online ansehen ↗

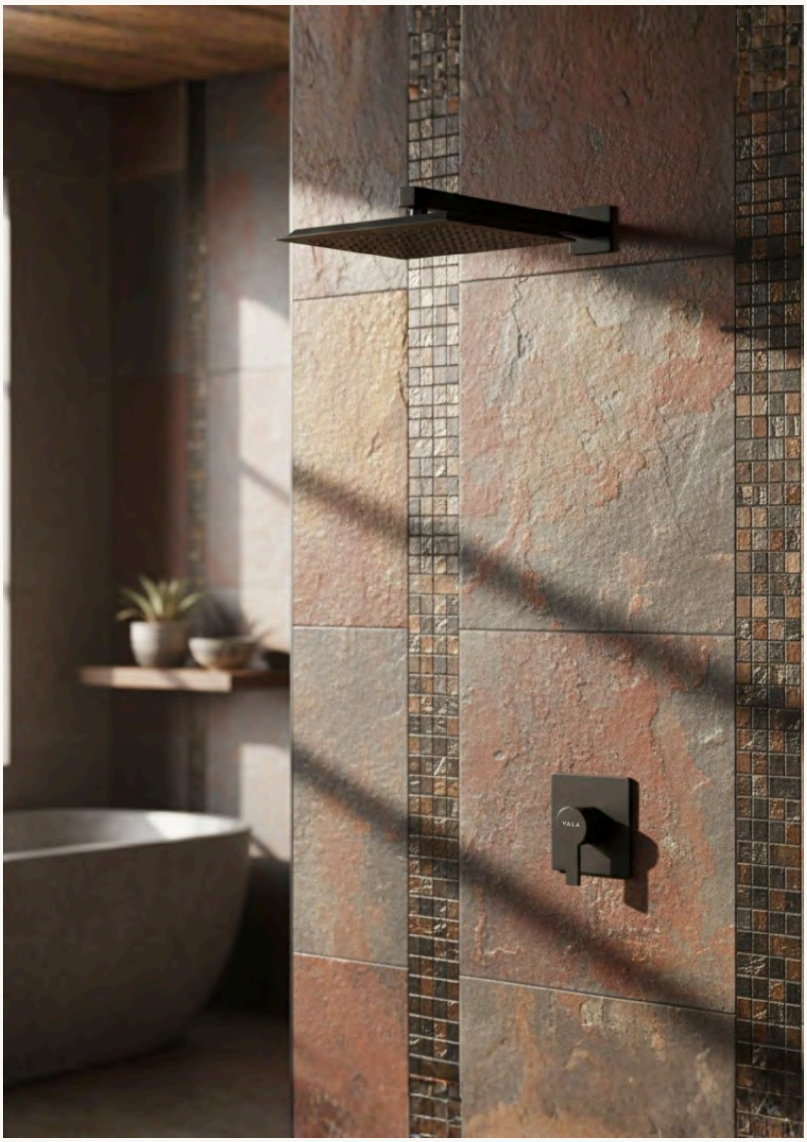

UNTERPUTZ-DUSCHSET · 1-WEGE · SCHWARZ

# Carre Concealed Set

**AKTCS6011B** valabath.com ↗

Eckiges Unterputz-Duschset mit einem Abgang, in Schwarz: 40-mm-Kartusche (spanisch), ABS-Kopfbrause 230 × 230 mm und Messing-Brausearm 400 mm.

OBERFLÄCHE
Schwarz

DESIGN
Eckig

ABGÄNGE
1-Wege

KARTUSCHE
40 mm, spanisch

KOPFBRAUSE
230 × 230 mm · ABS

BRAUSEARM
400 mm · Messing

MONTAGE
Unterputz (in der Wand)

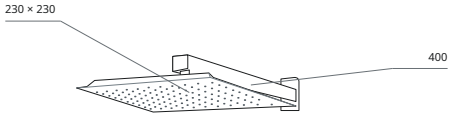


**REFERENZANSICHT**
mm · AKTCS6011

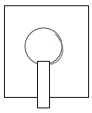

UNTERPUTZ-DUSCHSET · 3 VARIANTEN

# Concealed Set Quadra

**Online-Eintrag** valabath.com ↗

Eckig, 35-mm-Keramikkartusche · 3-Wege-Modelle · Chrom, Schwarz und Gold.

| BRAUSEKOPF | KARTUSCHE | MONTAGE |
|---|---|---|
| ABS | 35 mm · Keramik | Unterputz |

CN006 Online ansehen ↗



**CN006**

## Chrom

35-mm-Keramikkartusche · ABS-Brausekopf · Rohr Güte 304

Details · Seite 25 →

CN006B Online ansehen ↗



**CN006B**

## Schwarz

35-mm-Keramikkartusche · ABS-Brausekopf · Rohr Güte 304

Details · Seite 26 →

CN006G Online ansehen ↗

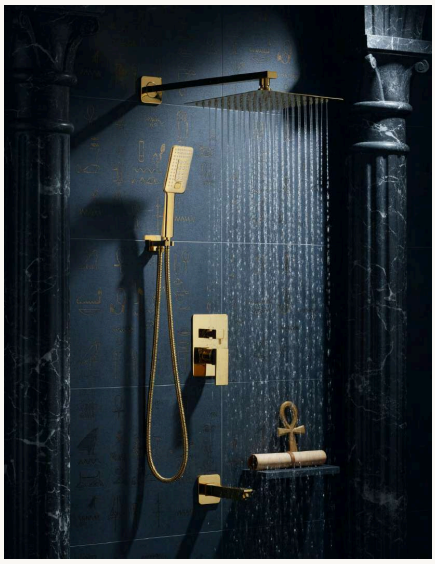

**CN006G**

## Gold

35-mm-Keramikkartusche · ABS-Brausekopf · Rohr Güte 304

Details · Seite 27 →

### VARIANTENÜBERSICHT

| CODE | VARIANTE | SPEZIFIKATION | DETAILSEITE |
|---|---|---|---|
| **CN006** | Chrom | 35-mm-Keramikkartusche · ABS-Brausekopf · Rohr Güte 304 | 25 → |
| **CN006B** | Schwarz | 35-mm-Keramikkartusche · ABS-Brausekopf · Rohr Güte 304 | 26 → |
| **CN006G** | Gold | 35-mm-Keramikkartusche · ABS-Brausekopf · Rohr Güte 304 | 27 → |

CN006 Online ansehen ↗



UNTERPUTZ-DUSCHSET · 3-WEGE · CHROM

# Concealed Set Quadra

**CN006** valabath.com ↗

Eckiges Unterputz-Duschset mit 3-Wege-Umsteller, in Chrom: 35-mm-Keramikkartusche, ABS-Kopfbrause und Rohr aus Edelstahl 304.

OBERFLÄCHE
Chrom

DESIGN
Eckig

ABGÄNGE
3-Wege

KARTUSCHE
35 mm, Keramik

KOPFBRAUSE
ABS

ROHR
Edelstahl 304

MONTAGE
Unterputz (in der Wand)

WEITERE OBERFLÄCHEN DIESER FAMILIE

| CODE | OBERFLÄCHE | ABGÄNGE | SEITE |
|---|---|---|---|
| **CN006B** | Schwarz | 3-Wege | 26 → |
| **CN006G** | Gold | 3-Wege | 27 → |

CN006B

Online ansehen ↗



UNTERPUTZ-DUSCHSET · 3-WEGE · SCHWARZ

# Concealed Set Quadra

**CN006B** valabath.com ↗

Eckiges Unterputz-Duschset mit 3-Wege-Umsteller, in Schwarz: 35-mm-Keramikkartusche, ABS-Kopfbrause und Rohr aus Edelstahl 304.

OBERFLÄCHE
Schwarz

DESIGN
Eckig

ABGÄNGE
3-Wege

KARTUSCHE
35 mm, Keramik

KOPFBRAUSE
ABS

ROHR
Edelstahl 304

MONTAGE
Unterputz (in der Wand)

## WEITERE OBERFLÄCHEN DIESER FAMILIE

| CODE | OBERFLÄCHE | ABGÄNGE | SEITE |
|---|---|---|---|
| **CN006** | Chrom | 3-Wege | 25 → |
| **CN006G** | Gold | 3-Wege | 27 → |

CN006G

Online ansehen ↗



UNTERPUTZ-DUSCHSET · 3-WEGE · GOLD

# Concealed Set Quadra

**CN006G** valabath.com ↗

Eckiges Unterputz-Duschset mit 3-Wege-Umsteller, in Gold: 35-mm-Keramikkartusche, ABS-Kopfbrause und Rohr aus Edelstahl 304.

OBERFLÄCHE
Gold

DESIGN
Eckig

ABGÄNGE
3-Wege

KARTUSCHE
35 mm, Keramik

KOPFBRAUSE
ABS

ROHR
Edelstahl 304

MONTAGE
Unterputz (in der Wand)

## WEITERE OBERFLÄCHEN DIESER FAMILIE

| CODE | OBERFLÄCHE | ABGÄNGE | SEITE |
|---|---|---|---|
| **CN006** | Chrom | 3-Wege | 25 → |
| **CN006B** | Schwarz | 3-Wege | 26 → |

CN007

Online ansehen ↗



UNTERPUTZ-DUSCHSET · 3-WEGE · CHROM

# Concealed Set Round

**CN007** valabath.com ↗

Rundes Unterputz-Duschset mit 3-Wege-Umsteller, in Chrom: 35-mm-Keramikkartusche, ABS-Kopfbrause und Rohr aus Edelstahl 304.

OBERFLÄCHE
Chrom

DESIGN
Rund

ABGÄNGE
3-Wege

KARTUSCHE
35 mm, Keramik

KOPFBRAUSE
ABS

ROHR
Edelstahl 304

MONTAGE
Unterputz (in der Wand)

## ALLE UNTERPUTZ-DUSCHSET-FAMILIEN

| FAMILIE | DESIGN | KARTUSCHE | ABGANGSVARIANTEN | SEITE |
|---|---|---|---|---|
| **Carre Concealed Set** | Eckig | 40 mm, spanisch | 1-Wege (2) · 2-Wege (2) · 3-Wege (2) | 17 |
| **Concealed Set Quadra** | Eckig | 35 mm, Keramik | 3-Wege-Modelle | 24 |
| **Concealed Set Round** | Rund | 35 mm, Keramik | 3-Wege | 28 |
| **Oval Concealed Set** | Rund | 40 mm, spanisch | 1-Wege (2) · 2-Wege (2) · 3-Wege (2) | 30 |

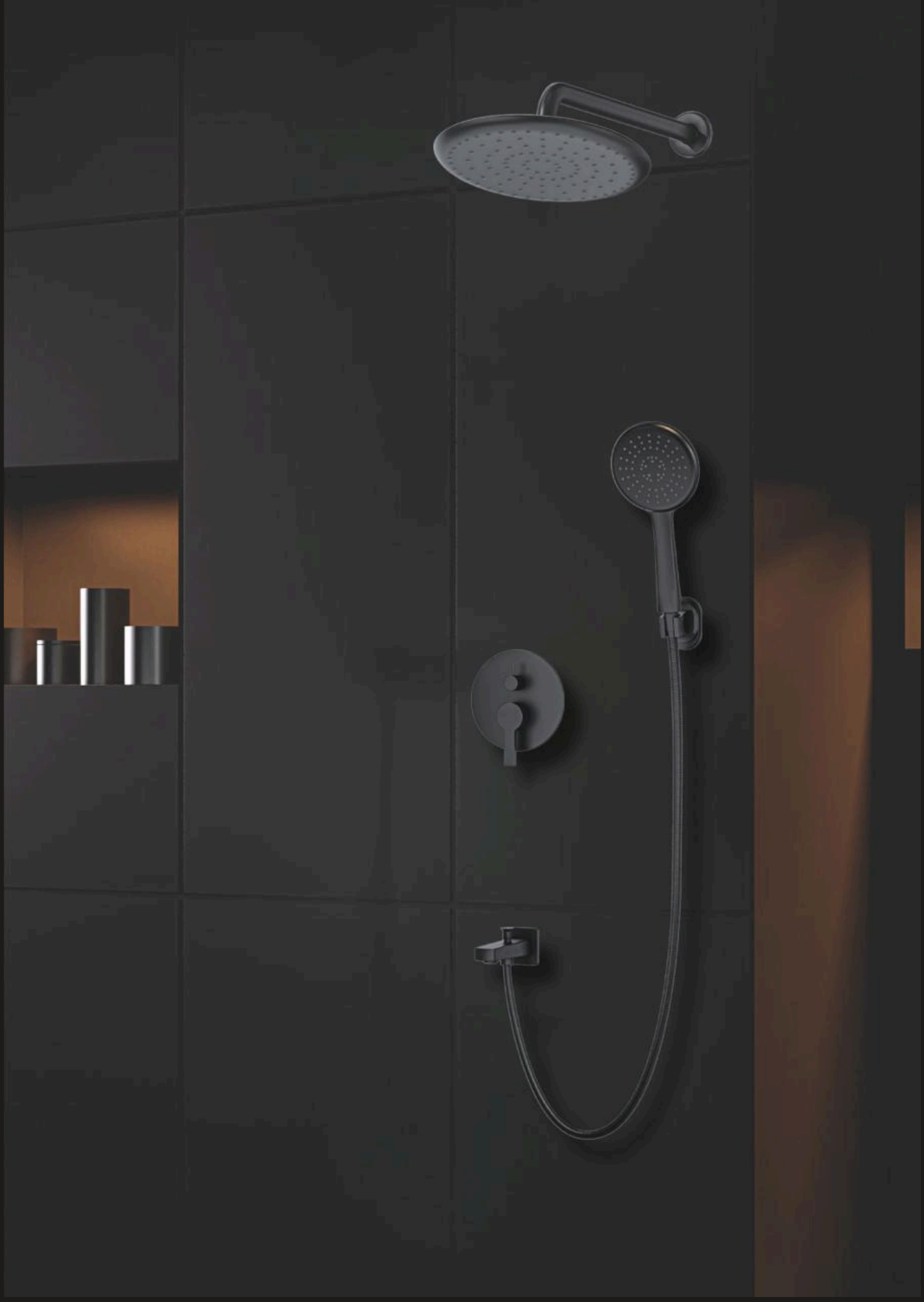

VALA **Oval Concealed Set**

AKTCS6013 · valabath.com ↗

UNTERPUTZ-DUSCHSET · 6 VARIANTEN

# Oval Concealed Set

**Online-Eintrag AKTCS6012** valabath.com ↗

Rund, 40-mm-Kartusche (spanisch) · Modelle mit 1, 2 und 3 Wegen · Chrom und Schwarz.

| | |
|---|---|
| KOPFBRAUSE | ABS |
| FUNKTIONEN | 3 |
| WASSERWEGE | 3 |
| BRAUSESCHLAUCH | 1500 mm · 1/2k–1/2 |
| BRAUSEARM | 400 mm |

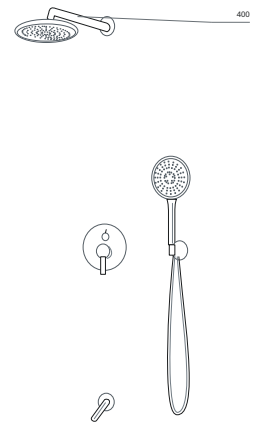


REFERENZANSICHT
mm · Online-Eintrag AKTCS6012

AKTCS6013 Online ansehen ↗



**AKTCS6013**

## 3-Wege · Chrom

40-mm-Kartusche (spanisch) · ABS-Brausekopf · 40-cm-Messingarm

Details · Seite 31 →

AKTCS6012B Online ansehen ↗



**AKTCS6012B**

## 3-Wege · Schwarz

40-mm-Kartusche (spanisch) · ABS-Brausekopf · 40-cm-Messingarm

Details · Seite 32 →

AKTCS6015 Online ansehen ↗



**AKTCS6015**

## 2-Wege · Chrom

40-mm-Kartusche (spanisch) · ABS-Brausekopf · 40-cm-Messingarm

Details · Seite 33 →

AKTCS6014B Online ansehen ↗

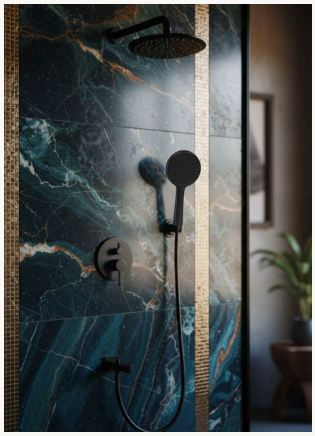

**AKTCS6014B**

## 2-Wege · Schwarz

40-mm-Kartusche (spanisch) · ABS-Brausekopf · 40-cm-Messingarm

Details · Seite 34 →

AKTCS6017 Online ansehen ↗



**AKTCS6017**

## 1-Wege · Chrom

40-mm-Kartusche (spanisch) · ABS-Brausekopf · 40-cm-Messingarm

Details · Seite 35 →

AKTCS6016B Online ansehen ↗

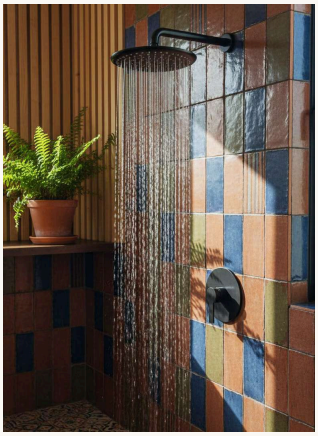

**AKTCS6016B**

## 1-Wege · Schwarz

40-mm-Kartusche (spanisch) · ABS-Brausekopf · 40-cm-Messingarm

Details · Seite 36 →

AKTCS6013 Online ansehen ↗






**REFERENZANSICHT**
mm · AKTCS6013

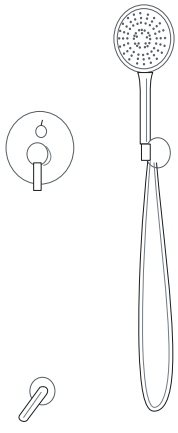

UNTERPUTZ-DUSCHSET · 3-WEGE · CHROM

# Oval Concealed Set

**AKTCS6013** valabath.com ↗

Rundes Unterputz-Duschset mit 3-Wege-Umsteller, in Chrom: 40-mm-Kartusche (spanisch), ABS-Kopfbrause, Brauseschlauch 1500 mm und Messing-Brausearm 400 mm.

OBERFLÄCHE
Chrom

DESIGN
Rund

ABGÄNGE
3-Wege

KARTUSCHE
40 mm, spanisch

KOPFBRAUSE
ABS

FUNKTIONEN
3

BRAUSESCHLAUCH
1500 mm · 1/2k–1/2

BRAUSEARM
400 mm · Messing

MONTAGE
Unterputz (in der Wand)

AKTCS6012B

Online ansehen ↗






**REFERENZANSICHT**
mm · AKTCS6012

UNTERPUTZ-DUSCHSET · 3-WEGE · SCHWARZ

# Oval Concealed Set

**AKTCS6012B** valabath.com ↗

Rundes Unterputz-Duschset mit 3-Wege-Umsteller, in Schwarz: 40-mm-Kartusche (spanisch), ABS-Kopfbrause, Brauseschlauch 1500 mm und Messing-Brausearm 400 mm.

OBERFLÄCHE
Schwarz

DESIGN
Rund

ABGÄNGE
3-Wege

KARTUSCHE
40 mm, spanisch

KOPFBRAUSE
ABS

FUNKTIONEN
3

BRAUSESCHLAUCH
1500 mm · 1/2k–1/2

BRAUSEARM
400 mm · Messing

MONTAGE
Unterputz (in der Wand)

AKTCS6015 Online ansehen ↗






**REFERENZANSICHT**
mm · AKTCS6015

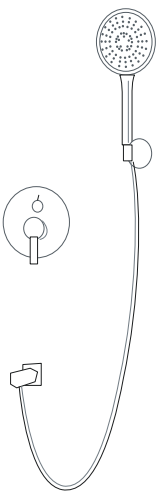

UNTERPUTZ-DUSCHSET · 2-WEGE · CHROM

# Oval Concealed Set

**AKTCS6015** valabath.com ↗

Rundes Unterputz-Duschset mit 2-Wege-Umsteller, in Chrom: 40-mm-Kartusche (spanisch), ABS-Kopfbrause, Brauseschlauch 1500 mm und Messing-Brausearm 400 mm.

**OBERFLÄCHE**
Chrom

**DESIGN**
Rund

**ABGÄNGE**
2-Wege

**KARTUSCHE**
40 mm, spanisch

**KOPFBRAUSE**
ABS

**FUNKTIONEN**
3

**BRAUSESCHLAUCH**
1500 mm · 1/2k–1/2

**BRAUSEARM**
400 mm · Messing

**MONTAGE**
Unterputz (in der Wand)

AKTCS6014B

Online ansehen ↗

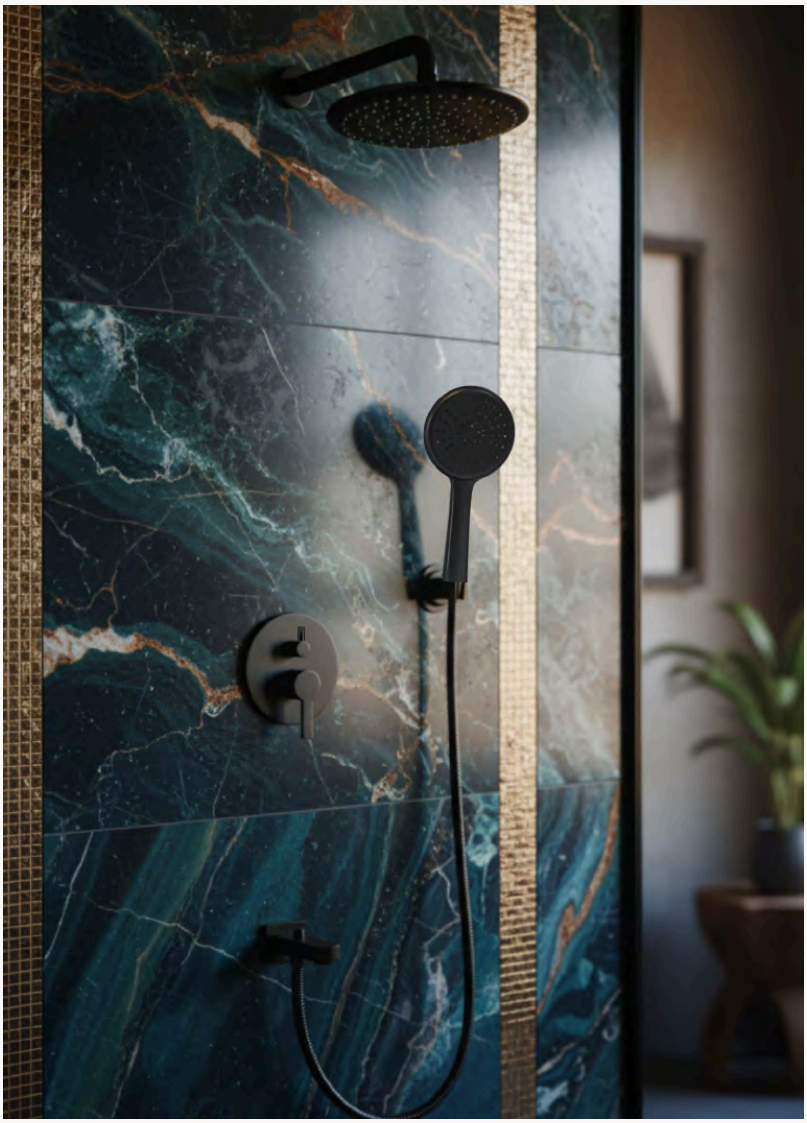




**REFERENZANSICHT**
mm · AKTCS6014

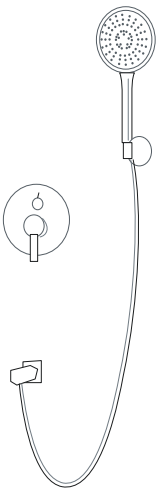

UNTERPUTZ-DUSCHSET · 2-WEGE · SCHWARZ

# Oval Concealed Set

**AKTCS6014B** valabath.com ↗

Rundes Unterputz-Duschset mit 2-Wege-Umsteller, in Schwarz: 40-mm-Kartusche (spanisch), ABS-Kopfbrause, Brauseschlauch 1500 mm und Messing-Brausearm 400 mm.

OBERFLÄCHE
Schwarz

DESIGN
Rund

ABGÄNGE
2-Wege

KARTUSCHE
40 mm, spanisch

KOPFBRAUSE
ABS

FUNKTIONEN
3

BRAUSESCHLAUCH
1500 mm · 1/2k–1/2

BRAUSEARM
400 mm · Messing

MONTAGE
Unterputz (in der Wand)

AKTCS6017 Online ansehen ↗



UNTERPUTZ-DUSCHSET · 1-WEGE · CHROM

# Oval Concealed Set

**AKTCS6017** valabath.com ↗

Rundes Unterputz-Duschset mit einem Abgang, in Chrom: 40-mm-Kartusche (spanisch), ABS-Kopfbrause und Messing-Brausearm 400 mm.

OBERFLÄCHE
Chrom

DESIGN
Rund

ABGÄNGE
1 -Wege

KARTUSCHE
40 mm, spanisch

KOPFBRAUSE
ABS

BRAUSEARM
400 mm · Messing

MONTAGE
Unterputz (in der Wand)

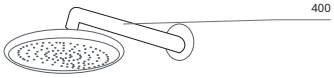


REFERENZANSICHT
mm · AKTCS6017

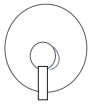

AKTCS6016B

Online ansehen ↗

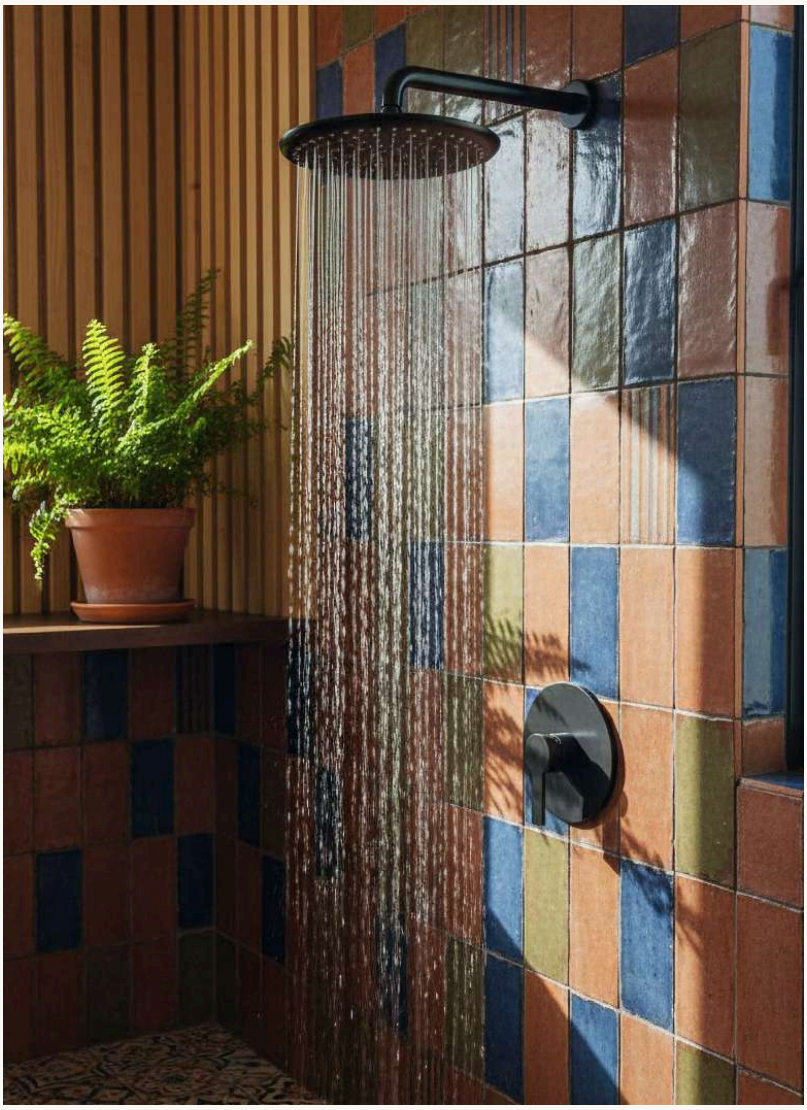

UNTERPUTZ-DUSCHSET · 1-WEGE · SCHWARZ

# Oval Concealed Set

**AKTCS6016B** valabath.com ↗

Rundes Unterputz-Duschset mit einem Abgang, in Schwarz: 40-mm-Kartusche (spanisch), ABS-Kopfbrause und Messing-Brausearm 400 mm.

OBERFLÄCHE
Schwarz

DESIGN
Rund

ABGÄNGE
1 -Wege

KARTUSCHE
40 mm, spanisch

KOPFBRAUSE
ABS

BRAUSEARM
400 mm · Messing

MONTAGE
Unterputz (in der Wand)

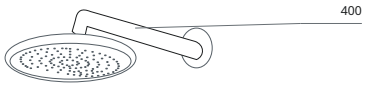


**REFERENZANSICHT**
mm · AKTCS6016

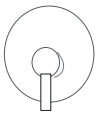



VALA

# Soure *Schwarz · Kupfer · Gold*

PNL002 · valabath.com ↗

VALA

# Soure

*Schwarz · Kupfer · Gold*

DIE FAMILIE · DREI PRODUKTE


| | | |
|---|---|---|
| PNL002 | Duschpaneel Schwarz | 38 |
| PNL004 | Duschpaneel Kupfer | 39 |
| PNL003 | Duschpaneel Gold | 39 |


Drei aufeinander abgestimmte Produkte — Duschpaneel — in Schwarz · Kupfer · Gold.

PNL002 Online ansehen ↗



01 — DUSCHPANEEL

## Duschpaneel Schwarz

**PNL002** valabath.com ↗

Duschpaneel mit Regenbrausefunktion, vertikaler Wasserstrahlmassage, flexibler Handbrause und Wannenarmatur-Option.

HANDBRAUSE
1 pc

KOPFBRAUSE / DÜSEN / AUSLAUF
1 / 2 / 1 pcs

BREITE × TIEFE
200 × 50 mm

HÖHE
1500 mm

AUSLADUNG OBEN
500 mm

MATERIAL DES KÖRPERS
Aluminium

MERKMALE
Einfaches Umschalten der Funktionen; Multifunktionsbetrieb; Hohe Leistung auch bei geringem Wasserdruck; Edle Optik mit verschiedenen Oberflächendesigns; Leicht und langlebig

OBERFLÄCHE
Schwarz

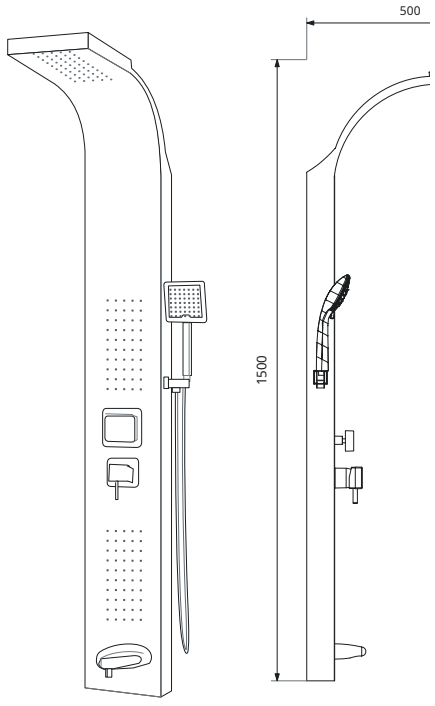


REFERENZANSICHT
mm · Perspektivische Referenz · Seitenansicht

PNL004 Online ansehen ↗



02 — DUSCHPANEEL

# Duschpaneel Kupfer

**PNL004** valabath.com ↗

Duschpaneel mit Regenbrausefunktion, vertikaler Wasserstrahlmassage, flexibler Handbrause und Wannenarmatur-Option.

| | |
|---|---|
| HANDBRAUSE<br>1 pc | KOPFBRAUSE / DÜSEN / AUSLAUF<br>1 / 2 / 1 pcs |
| BREITE × TIEFE<br>200 × 50 mm | HÖHE<br>1500 mm |
| AUSLADUNG OBEN<br>500 mm | MATERIAL DES KÖRPERS<br>Edelstahl SS304 |
| MERKMALE<br>Einfaches Umschalten der Funktionen; Multifunktionsbetrieb; Hohe Leistung auch bei geringem Wasserdruck; Edle Optik mit verschiedenen Oberflächendesigns; Leicht und langlebig | OBERFLÄCHE<br>Kupfer |

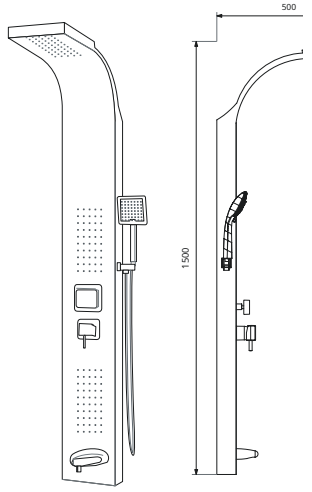


**REFERENZANSICHT**
mm · Perspektivische Referenz · Seitenansicht

PNL003 Online ansehen ↗



03 — DUSCHPANEEL

# Duschpaneel Gold

**PNL003** valabath.com ↗

Duschpaneel mit Regenbrausefunktion, vertikaler Wasserstrahlmassage, flexibler Handbrause und Wannenarmatur-Option.

| | |
|---|---|
| HANDBRAUSE<br>1 pc | KOPFBRAUSE / DÜSEN / AUSLAUF<br>1 / 2 / 1 pcs |
| BREITE × TIEFE<br>200 × 50 mm | HÖHE<br>1500 mm |
| AUSLADUNG OBEN<br>500 mm | MATERIAL DES KÖRPERS<br>Edelstahl SS304 |
| MERKMALE<br>Einfaches Umschalten der Funktionen; Multifunktionsbetrieb; Hohe Leistung auch bei geringem Wasserdruck; Edle Optik mit verschiedenen Oberflächendesigns; Leicht und langlebig | OBERFLÄCHE<br>Gold |

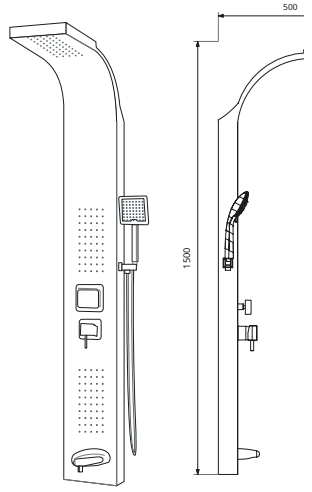


**REFERENZANSICHT**
mm · Perspektivische Referenz · Seitenansicht

VALA

# Dora

## *Schwarz-Chrom*



DIE FAMILIE · FÜNF PRODUKTE


| | | |
|---|---|---|
| CL1404 | Duschsäulen-Set | 40 |
| SL4001 | Brausestangen-Set | 41 |
| WB4003 | Brauseset mit Wandhalter | 41 |
| TD004 | Kopfbrause | 42 |
| HD004 | Handbrause | 42 |


Fünf aufeinander abgestimmte Produkte — Duschsäule, Brausestangen-Set, Wandhalter-Set, Kopfbrause und Handbrause — in Schwarz-Chrom.

CL1404 Online ansehen ↗



01 — DUSCHSÄULE

# Duschsäulen-Set

**CL1404** valabath.com ↗

Duschsäulen-Set in Schwarz-Chrom: Kopfbrause, Handbrause mit einer Funktion, Messing-Hebelumsteller, Seifenschale und Brauseschlauch.

SÄULE
Rohrhöhe 960 mm · oberes Rohr 300 mm · Edelstahl SS304

KOPFBRAUSE
230 × 230 mm · ABS

HANDBRAUSE
115 × 115 mm · Eine Funktion

UMSTELLER UND ANSCHLÜSSE
Messing-Umsteller · Wasserwege 1+1 · Anschlüsse 3/4 · 1/2

SCHLÄUCHE
Brauseschlauch 1500 mm, 1/2k–1/2 · Anschlussschlauch 700 mm, 1/2k–1/2

OBERFLÄCHE
Schwarz-Chrom

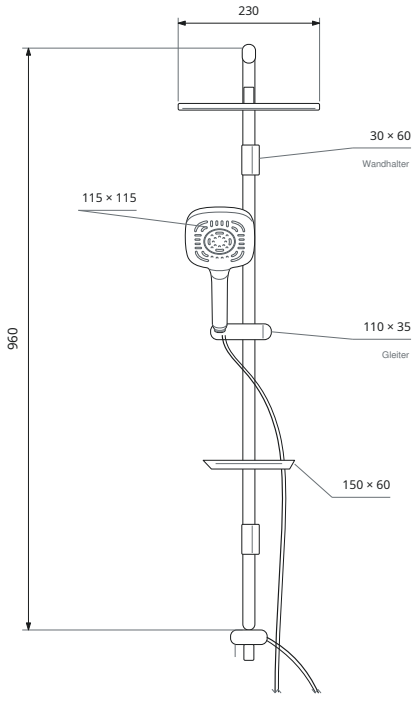


REFERENZANSICHT
mm · Frontansicht

**960 mm**
Vom Anschluss Umsteller–Rohr bis zum oberen Bogen.

**Hinweis**
Oberes Rohr 300 mm und Seifenschale 150 × 60 mm.

SL4001 Online ansehen ↗



02 — BRAUSESTANGEN-SET

# Brausestangen-Set

**SL4001** valabath.com ↗

Brausestangen-Set in Schwarz-Chrom: Handbrause mit einer Funktion, Seifenschale und Brauseschlauch.

BRAUSESTANGE
gerades Rohr (Nennmaß) 600 mm † · Edelstahl SS304

HANDBRAUSE
115 × 115 mm · Eine Funktion

WASSERWEGE
1

BRAUSESCHLAUCH
1500 mm · 1/2k–1/2

OBERFLÄCHE
Schwarz-Chrom

† Brausestange: auch angegeben als „90 mm · Rohr".

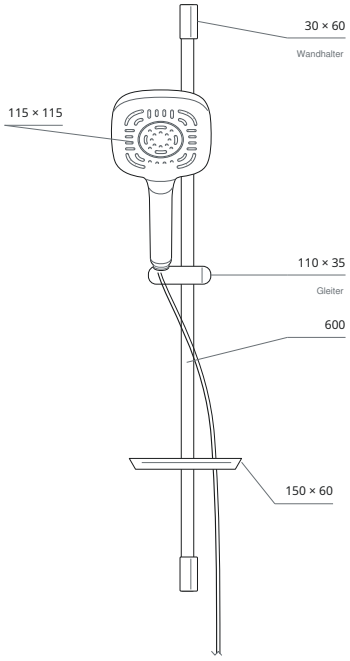


REFERENZANSICHT
mm · Frontansicht

**600 mm**
600 mm bezieht sich auf das gerade Rohr, nicht auf den Abstand der Wandbefestigungen.

**Hinweis**
Seifenschale 150 × 60 mm.

WB4003 Online ansehen ↗



03 — WANDHALTER-SET

# Brauseset mit Wandhalter

**WB4003** valabath.com ↗

Brauseset mit Wandhalter in Schwarz-Chrom: Handbrause mit einer Funktion, Wandhalter und Brauseschlauch.

HANDBRAUSE
115 × 115 mm · Eine Funktion

WASSERWEGE
1

BRAUSESCHLAUCH
1500 mm · 1/2k–1/2

OBERFLÄCHE
Schwarz-Chrom

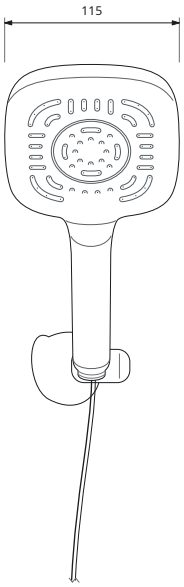


REFERENZANSICHT
mm · Referenzansicht

**115 × 115 mm**
115 × 115 mm bezieht sich nur auf den Kopf, ohne Grifflänge.

TD004 Online ansehen ↗



HD004 Online ansehen ↗



04 — KOPFBRAUSE

# Kopfbrause

**TD004** valabath.com ↗

Kopfbrause 230 × 230 mm in Schwarz.

KOPFBRAUSE
230 × 230 mm

MATERIAL
ABS

OBERFLÄCHE
Schwarz

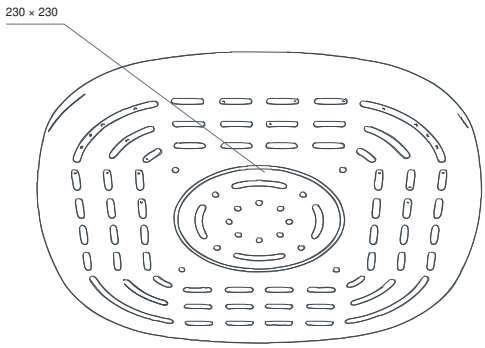


**REFERENZANSICHT**
mm · Perspektivische Referenzansicht · Maße in mm

05 — HANDBRAUSE

# Handbrause

**HD004** valabath.com ↗

Handbrause mit einer Funktion 115 × 115 mm in Schwarz.

HANDBRAUSE
115 × 115 mm

FUNKTIONEN
Eine Funktion

OBERFLÄCHE
Schwarz

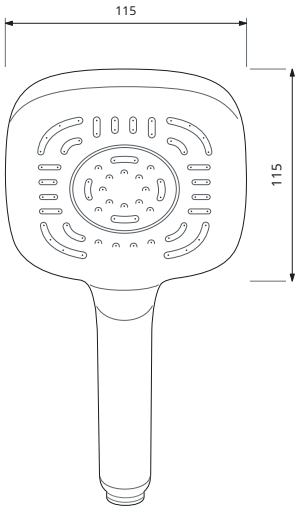


**REFERENZANSICHT**
mm · Referenzansicht

**115 × 115 mm**
115 × 115 mm bezieht sich nur auf den Kopf, nicht auf die Gesamtlänge der Handbrause.



VALA Dora *Schwarz-Kupfer*

VALA

# Dora

## *Schwarz-Kupfer*



DIE FAMILIE · FÜNF PRODUKTE


| | | |
|---|---|---|
| CL1402 | Duschsäulen-Set | 44 |
| SL1402 | Brausestangen-Set | 45 |
| WB4002 | Brauseset mit Wandhalter | 45 |
| TD002 | Kopfbrause | 46 |
| HD002 | Handbrause | 46 |


Fünf aufeinander abgestimmte Produkte — Duschsäule, Brausestangen-Set, Wandhalter-Set, Kopfbrause und Handbrause — in Schwarz-Kupfer.

CL1402 Online ansehen ↗



01 — DUSCHSÄULE

# Duschsäulen-Set

**CL1402** valabath.com ↗

Duschsäulen-Set in Schwarz-Kupfer: Kopfbrause, Handbrause mit einer Funktion, Messing-Hebelumsteller, Seifenschale und Brauseschlauch.

SÄULE
Rohrhöhe 960 mm · oberes Rohr 300 mm · Edelstahl SS304

KOPFBRAUSE
230 × 230 mm · ABS

HANDBRAUSE
115 × 115 mm · Eine Funktion

UMSTELLER UND ANSCHLÜSSE
Messing-Umsteller · Wasserwege 1+1 · Anschlüsse 3/4 · 1/2

SCHLÄUCHE
Brauseschlauch 1500 mm, 1/2k–1/2 · Anschlussschlauch 700 mm, 1/2k–1/2

OBERFLÄCHE
Schwarz-Kupfer

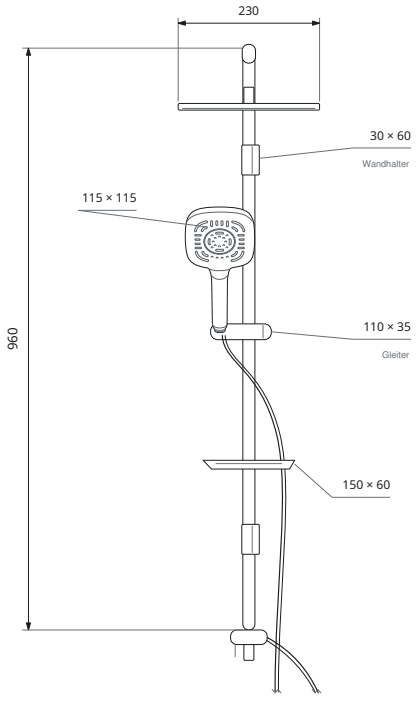


REFERENZANSICHT
mm · Frontansicht

**960 mm**
Vom Anschluss Umsteller–Rohr bis zum oberen Bogen.

**Hinweis**
Oberes Rohr 300 mm und Seifenschale 150 × 60 mm.

SL1402 Online ansehen ↗



02 — BRAUSESTANGEN-SET

# Brausestangen-Set

**SL1402** valabath.com ↗

Brausestangen-Set in Schwarz-Kupfer: Handbrause mit einer Funktion, Seifenschale und Brauseschlauch.

BRAUSESTANGE
gerades Rohr (Nennmaß) 600 mm · Edelstahl SS304

HANDBRAUSE
115 × 115 mm · Eine Funktion

WASSERWEGE
1

BRAUSESCHLAUCH
1500 mm · 1/2k–1/2

OBERFLÄCHE
Schwarz-Kupfer

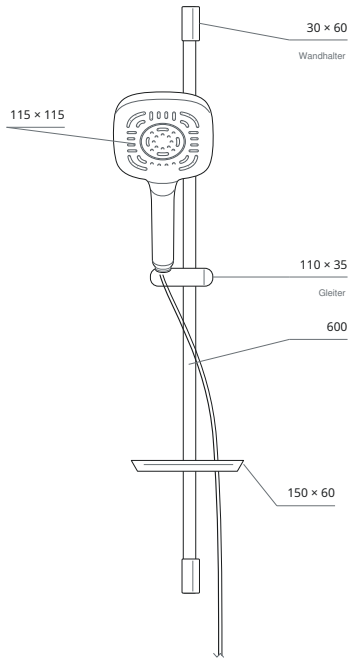


REFERENZANSICHT
mm · Frontansicht

**600 mm**
600 mm bezieht sich auf das gerade Rohr, nicht auf den Abstand der Wandbefestigungen.

**Hinweis**
Seifenschale 150 × 60 mm.

WB4002 Online ansehen ↗

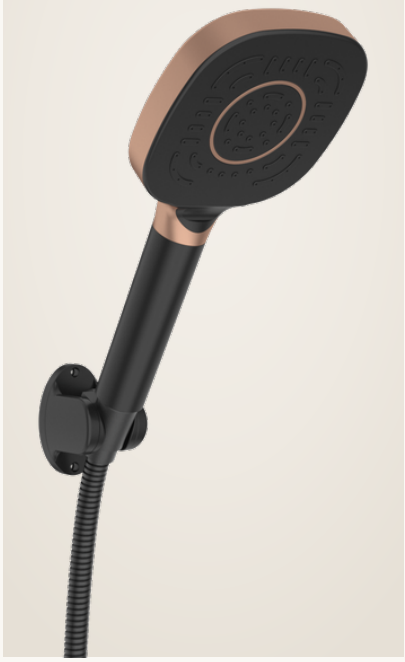

03 — WANDHALTER-SET

# Brauseset mit Wandhalter

**WB4002** valabath.com ↗

Brauseset mit Wandhalter in Schwarz-Kupfer: Handbrause mit einer Funktion, Wandhalter und Brauseschlauch.

HANDBRAUSE
115 × 115 mm · Eine Funktion

WASSERWEGE
1

BRAUSESCHLAUCH
1500 mm · 1/2k–1/2

OBERFLÄCHE
Schwarz-Kupfer

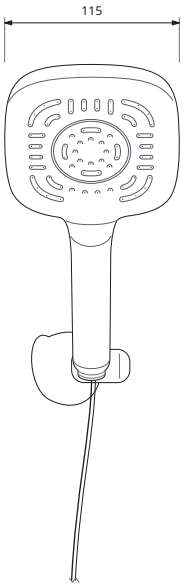


REFERENZANSICHT
mm · Referenzansicht

**115 × 115 mm**
115 × 115 mm bezieht sich nur auf den Kopf, ohne Grifflänge.

TD002 Online ansehen ↗



HD002 Online ansehen ↗



04 — KOPFBRAUSE

# Kopfbrause

**TD002** valabath.com ↗

Kopfbrause 230 × 230 mm in Schwarz / Kupfer.

KOPFBRAUSE
230 × 230 mm

MATERIAL
ABS

OBERFLÄCHE
Schwarz / Kupfer

05 — HANDBRAUSE

# Handbrause

**HD002** valabath.com ↗

Handbrause mit einer Funktion 115 × 115 mm in Schwarz / Kupfer.

HANDBRAUSE
115 × 115 mm

FUNKTIONEN
Eine Funktion

OBERFLÄCHE
Schwarz / Kupfer

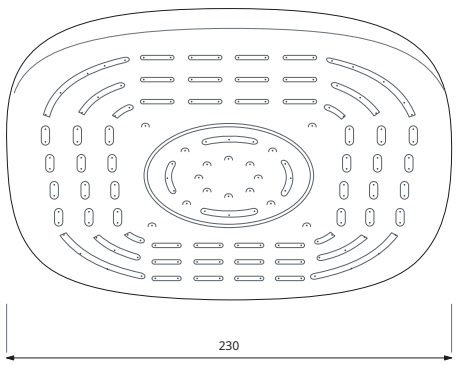


REFERENZANSICHT
mm · Referenzansicht

**230 × 230 mm**
230 × 230 mm ist die Kopfgröße; die Ansicht ist nach dem Produktfoto gezeichnet.

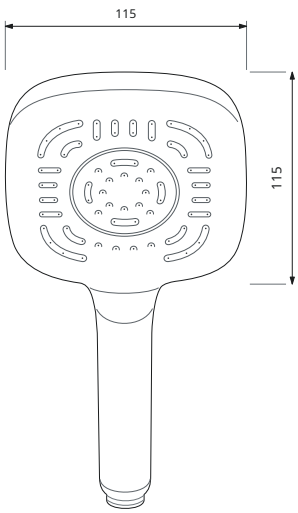


REFERENZANSICHT
mm · Referenzansicht

**115 × 115 mm**
115 × 115 mm bezieht sich nur auf den Kopf, nicht auf die Gesamtlänge der Handbrause.

VALA

# Dora

*Grau-Chrom*



DIE FAMILIE · FÜNF PRODUKTE


| | | |
|---|---|---|
| CL1401 | Duschsäulen-Set | 47 |
| SL1401 | Brausestangen-Set | 48 |
| WB4006 | Brauseset mit Wandhalter | 48 |
| TD001 | Kopfbrause | 49 |
| HD001 | Handbrause | 49 |


Fünf aufeinander abgestimmte Produkte — Duschsäule, Brausestangen-Set, Wandhalter-Set, Kopfbrause und Handbrause — in Grau-Chrom.

CL1401 Online ansehen ↗



01 — DUSCHSÄULE

## Duschsäulen-Set

**CL1401** valabath.com ↗

Duschsäulen-Set in Grau-Chrom: Kopfbrause, Handbrause mit einer Funktion, Messing-Hebelumsteller, Seifenschale und Brauseschlauch.

SÄULE
Rohrhöhe 960 mm · oberes Rohr 300 mm · Edelstahl SS304

KOPFBRAUSE
230 × 230 mm · ABS

HANDBRAUSE
115 × 115 mm · Eine Funktion

UMSTELLER UND ANSCHLÜSSE
Messing-Umsteller · Wasserwege 1+1 · Anschlüsse 3/4 · 1/2

SCHLÄUCHE
Brauseschlauch 1500 mm, 1/2k–1/2 · Anschlussschlauch 700 mm, 1/2k–1/2

OBERFLÄCHE
Grau-Chrom

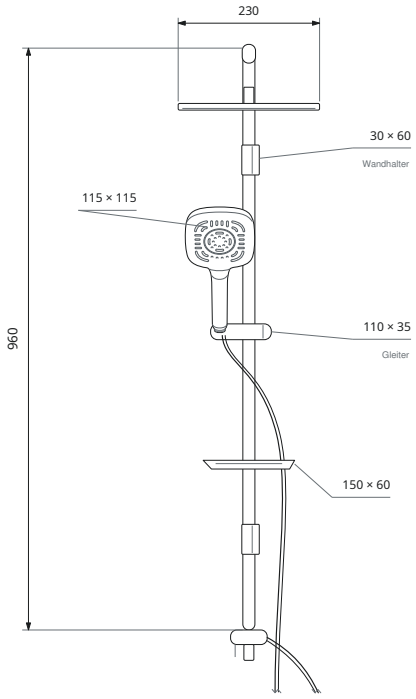


REFERENZANSICHT
mm · Frontansicht

**960 mm**
Vom Anschluss Umsteller–Rohr bis zum oberen Bogen.

**Hinweis**
Oberes Rohr 300 mm und Seifenschale 150 × 60 mm.

SL1401 Online ansehen ↗



02 — BRAUSESTANGEN-SET

# Brausestangen-Set

**SL1401** valabath.com ↗

Brausestangen-Set in Grau-Chrom: Handbrause mit einer Funktion, Seifenschale und Brauseschlauch.

BRAUSESTANGE
gerades Rohr (Nennmaß) 600 mm · Edelstahl SS304

HANDBRAUSE
115 × 115 mm · Eine Funktion

WASSERWEGE
1

BRAUSESCHLAUCH
1500 mm · 1/2k–1/2

OBERFLÄCHE
Grau-Chrom

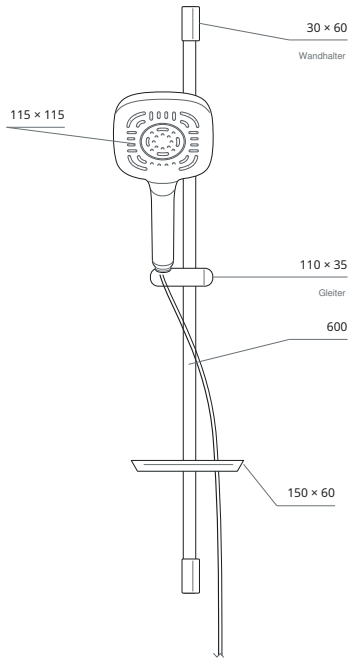


REFERENZANSICHT
mm · Frontansicht

**600 mm**
600 mm bezieht sich auf das gerade Rohr, nicht auf den Abstand der Wandbefestigungen.

**Hinweis**
Seifenschale 150 × 60 mm.

WB4006 Online ansehen ↗



03 — WANDHALTER-SET

# Brauseset mit Wandhalter

**WB4006** valabath.com ↗

Brauseset mit Wandhalter in Grau-Chrom: Handbrause mit einer Funktion, Wandhalter und Brauseschlauch.

HANDBRAUSE
115 × 115 mm · Eine Funktion

WASSERWEGE
1

BRAUSESCHLAUCH
1500 mm · 1/2k–1/2

OBERFLÄCHE
Grau-Chrom

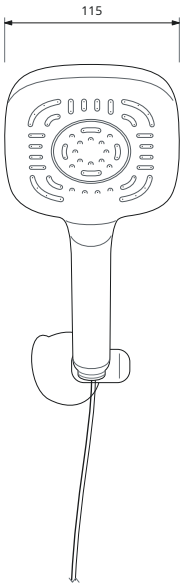


REFERENZANSICHT
mm · Referenzansicht

**115 × 115 mm**
115 × 115 mm bezieht sich nur auf den Kopf, ohne Grifflänge.

TD001 Online ansehen ↗

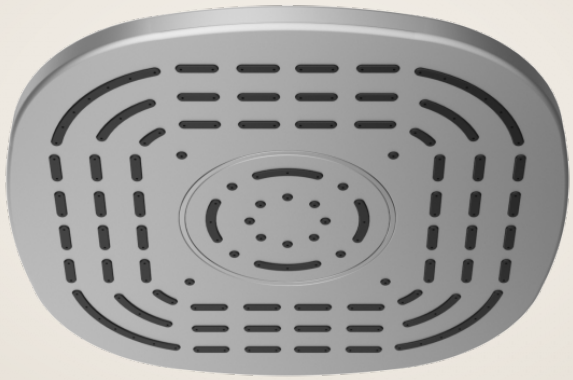

HD001 Online ansehen ↗



04 — KOPFBRAUSE

# Kopfbrause

**TD001** valabath.com ↗

Kopfbrause 230 × 230 mm in Grau.

KOPFBRAUSE
230 × 230 mm

MATERIAL
ABS

OBERFLÄCHE
Grau

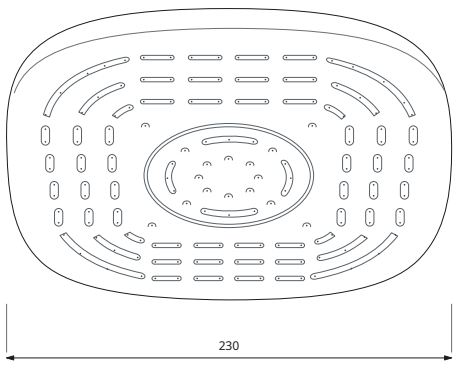


**REFERENZANSICHT**
mm · Referenzansicht

**230 × 230 mm**
230 × 230 mm ist die Kopfgröße; die Ansicht ist nach dem Produktfoto gezeichnet.

05 — HANDBRAUSE

# Handbrause

**HD001** valabath.com ↗

Handbrause mit einer Funktion 115 × 115 mm in Grau.

HANDBRAUSE
115 × 115 mm

FUNKTIONEN
Eine Funktion

OBERFLÄCHE
Grau

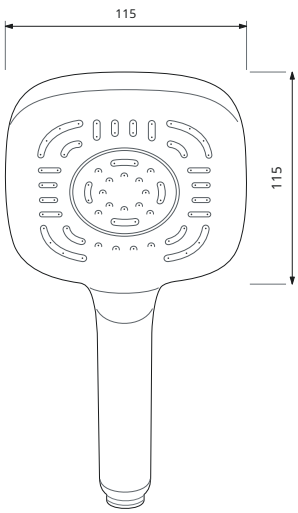


**REFERENZANSICHT**
mm · Referenzansicht

**115 × 115 mm**
115 × 115 mm bezieht sich nur auf den Kopf, nicht auf die Gesamtlänge der Handbrause.

VALA

# Dora

*Weiß-Chrom*



DIE FAMILIE · FÜNF PRODUKTE


| | | |
|---|---|---|
| CL1406 | Duschsäulen-Set | 50 |
| SL1406 | Brausestangen-Set | 51 |
| WB4005 | Brauseset mit Wandhalter | 51 |
| TD006 | Kopfbrause | 52 |
| HD006 | Handbrause | 52 |


Fünf aufeinander abgestimmte Produkte — Duschsäule, Brausestangen-Set, Wandhalter-Set, Kopfbrause und Handbrause — in Weiß-Chrom.

CL1406 Online ansehen ↗



01 — DUSCHSÄULE

## Duschsäulen-Set

**CL1406** valabath.com ↗

Duschsäulen-Set in Weiß-Chrom: Kopfbrause, Handbrause mit einer Funktion, Messing-Hebelumsteller, Seifenschale und Brauseschlauch.

SÄULE
Rohrhöhe 960 mm · oberes Rohr 300 mm · Edelstahl SS304

KOPFBRAUSE
230 × 230 mm · ABS

HANDBRAUSE
115 × 115 mm · Eine Funktion

UMSTELLER UND ANSCHLÜSSE
Messing-Umsteller · Wasserwege 1+1 · Anschlüsse 3/4 · 1/2

SCHLÄUCHE
Brauseschlauch 1500 mm, 1/2k–1/2 · Anschlussschlauch 700 mm, 1/2k–1/2

OBERFLÄCHE
Weiß-Chrom

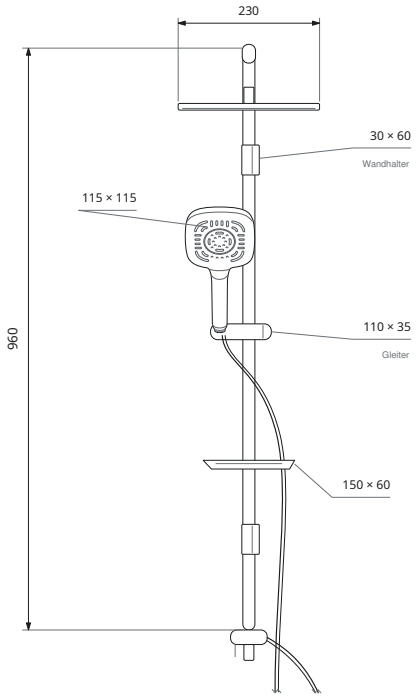


REFERENZANSICHT
mm · Frontansicht

**960 mm**
Vom Anschluss Umsteller–Rohr bis zum oberen Bogen.

**Hinweis**
Oberes Rohr 300 mm und Seifenschale 150 × 60 mm.

SL1406 Online ansehen ↗



02 — BRAUSESTANGEN-SET

# Brausestangen-Set

**SL1406** valabath.com ↗

Brausestangen-Set in Weiß-Chrom: Handbrause mit einer Funktion, Seifenschale und Brauseschlauch.

BRAUSESTANGE
gerades Rohr (Nennmaß) 600 mm · Edelstahl SS304

HANDBRAUSE
115 × 115 mm · Eine Funktion

WASSERWEGE
1

BRAUSESCHLAUCH
1500 mm · 1/2k–1/2

OBERFLÄCHE
Weiß-Chrom

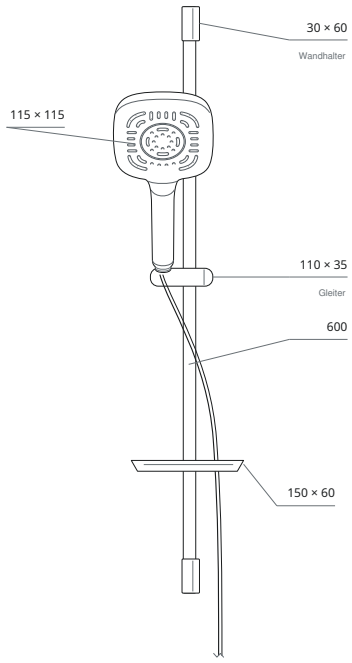


REFERENZANSICHT
mm · Frontansicht

**600 mm**
600 mm bezieht sich auf das gerade Rohr, nicht auf den Abstand der Wandbefestigungen.

**Hinweis**
Seifenschale 150 × 60 mm.

WB4005 Online ansehen ↗



03 — WANDHALTER-SET

# Brauseset mit Wandhalter

**WB4005** valabath.com ↗

Brauseset mit Wandhalter in Weiß-Chrom: Handbrause mit einer Funktion, Wandhalter und Brauseschlauch.

HANDBRAUSE
115 × 115 mm · Eine Funktion

WASSERWEGE
1

BRAUSESCHLAUCH
1500 mm · 1/2k–1/2

OBERFLÄCHE
Weiß-Chrom

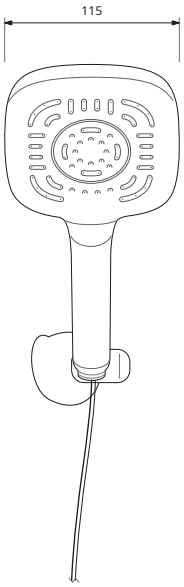


REFERENZANSICHT
mm · Referenzansicht

**115 × 115 mm**
115 × 115 mm bezieht sich nur auf den Kopf, ohne Grifflänge.

TD006 Online ansehen ↗



HD006 Online ansehen ↗



04 — KOPFBRAUSE

# Kopfbrause

**TD006** valabath.com ↗

Kopfbrause 230 × 230 mm in Weiß.

KOPFBRAUSE
230 × 230 mm

MATERIAL
ABS

OBERFLÄCHE
Weiß

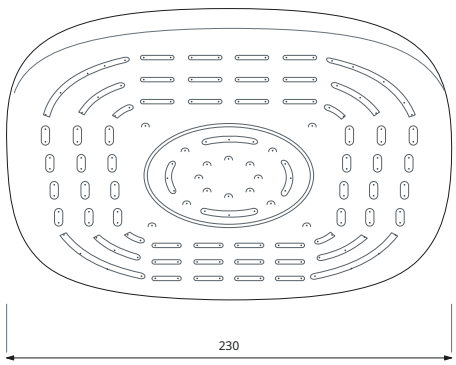


REFERENZANSICHT
mm · Referenzansicht

**230 × 230 mm**
230 × 230 mm ist die Kopfgröße; die Ansicht ist nach dem Produktfoto gezeichnet.

05 — HANDBRAUSE

# Handbrause

**HD006** valabath.com ↗

Handbrause mit einer Funktion 115 × 115 mm in Weiß.

HANDBRAUSE
115 × 115 mm

FUNKTIONEN
Eine Funktion

OBERFLÄCHE
Weiß

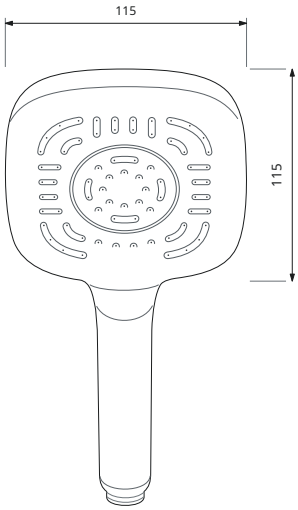


REFERENZANSICHT
mm · Referenzansicht

**115 × 115 mm**
115 × 115 mm bezieht sich nur auf den Kopf, nicht auf die Gesamtlänge der Handbrause.



VALA Dora *Weiß-Gold*

CL1407 · valabath.com ↗

VALA

# Dora

*Weiß-Gold*



DIE FAMILIE · FÜNF PRODUKTE


| | | |
|---|---|---|
| CL1407 | Duschsäulen-Set | 54 |
| SL4004 | Brausestangen-Set | 55 |
| WB4007 | Brauseset mit Wandhalter | 55 |
| TD007 | Kopfbrause | 56 |
| HD007 | Handbrause | 56 |


Fünf aufeinander abgestimmte Produkte — Duschsäule, Brausestangen-Set, Wandhalter-Set, Kopfbrause und Handbrause — in Weiß-Gold.

CL1407 Online ansehen ↗

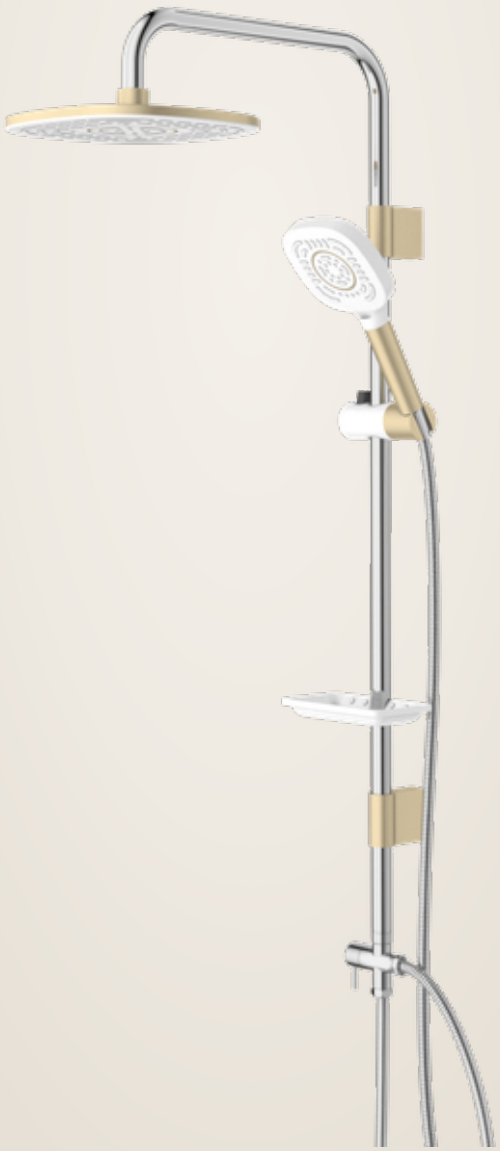

01 — DUSCHSÄULE

## Duschsäulen-Set

**CL1407** valabath.com ↗

Duschsäulen-Set in Weiß / Gold / Chrom: Kopfbrause, Handbrause mit einer Funktion, Messing-Hebelumsteller, Seifenschale und Brauseschlauch.

SÄULE
Rohrhöhe 960 mm · oberes Rohr 300 mm · Edelstahl SS304

KOPFBRAUSE
230 × 230 mm · ABS

HANDBRAUSE
115 × 115 mm · Eine Funktion

UMSTELLER UND ANSCHLÜSSE
Messing-Umsteller · Wasserwege 1+1 · Anschlüsse 3/4 · 1/2

SCHLÄUCHE
Brauseschlauch 1500 mm, 1/2k–1/2 · Anschlussschlauch 700 mm, 1/2k–1/2

OBERFLÄCHE
Weiß / Gold / Chrom

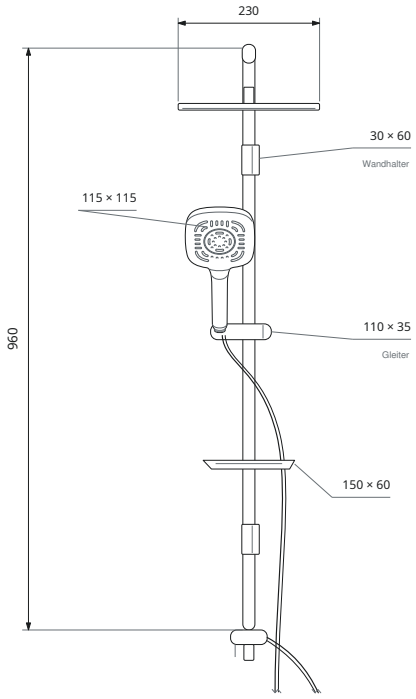


REFERENZANSICHT
mm · Frontansicht

**960 mm**
Vom Anschluss Umsteller–Rohr bis zum oberen Bogen.

**Hinweis**
Oberes Rohr 300 mm und Seifenschale 150 × 60 mm.

SL4004 Online ansehen ↗



02 — BRAUSESTANGEN-SET

# Brausestangen-Set

**SL4004** valabath.com ↗

Brausestangen-Set in Weiß / Gold / Chrom: Handbrause mit einer Funktion, Seifenschale und Brauseschlauch.

BRAUSESTANGE
gerades Rohr (Nennmaß) 600 mm · Edelstahl SS304

HANDBRAUSE
115 × 115 mm · Eine Funktion

WASSERWEGE
1

BRAUSESCHLAUCH
1500 mm · 1/2k–1/2

OBERFLÄCHE
Weiß / Gold / Chrom

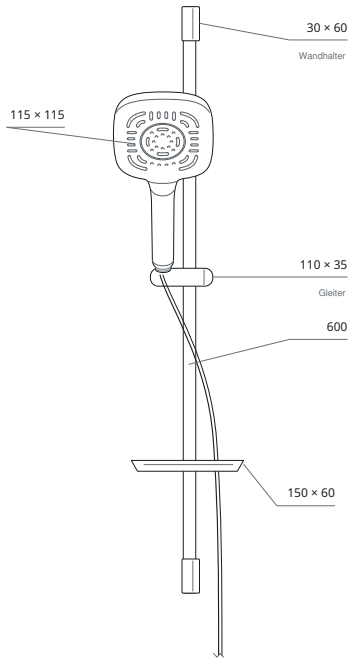


REFERENZANSICHT
mm · Frontansicht

**600 mm**
600 mm bezieht sich auf das gerade Rohr, nicht auf den Abstand der Wandbefestigungen.

**Hinweis**
Seifenschale 150 × 60 mm.

WB4007 Online ansehen ↗



03 — WANDHALTER-SET

# Brauseset mit Wandhalter

**WB4007** valabath.com ↗

Brauseset mit Wandhalter in Weiß / Gold / Chrom: Handbrause mit einer Funktion, Wandhalter und Brauseschlauch.

HANDBRAUSE
115 × 115 mm · Eine Funktion

WASSERWEGE
1

BRAUSESCHLAUCH
1500 mm · 1/2k–1/2

OBERFLÄCHE
Weiß / Gold / Chrom

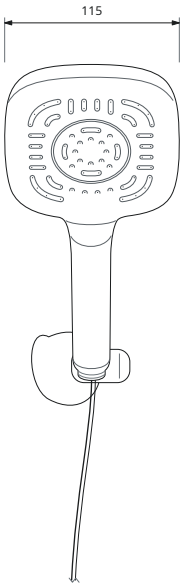


REFERENZANSICHT
mm · Referenzansicht

**115 × 115 mm**
115 × 115 mm bezieht sich nur auf den Kopf, ohne Grifflänge.

TD007 Online ansehen ↗

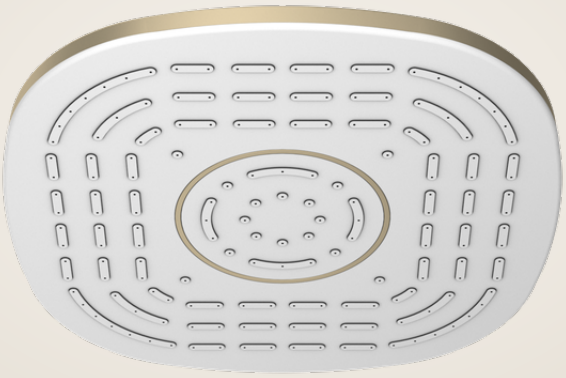

HD007 Online ansehen ↗



04 — KOPFBRAUSE

# Kopfbrause

**TD007** valabath.com ↗

Kopfbrause 230 × 230 mm in Weiß / Gold.

KOPFBRAUSE
230 × 230 mm

MATERIAL
ABS

OBERFLÄCHE
Weiß / Gold

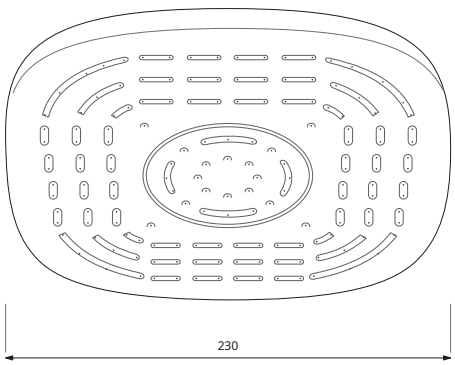


**REFERENZANSICHT**
mm · Referenzansicht

**230 × 230 mm**
230 × 230 mm ist die Kopfgröße; die Ansicht ist nach dem Produktfoto gezeichnet.

05 — HANDBRAUSE

# Handbrause

**HD007** valabath.com ↗

Handbrause mit einer Funktion 115 × 115 mm in Weiß / Gold.

HANDBRAUSE
115 × 115 mm

FUNKTIONEN
Eine Funktion

OBERFLÄCHE
Weiß / Gold

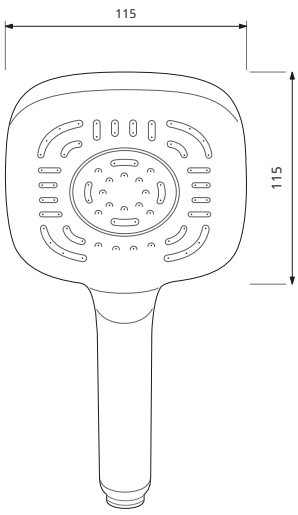


**REFERENZANSICHT**
mm · Referenzansicht

**115 × 115 mm**
115 × 115 mm bezieht sich nur auf den Kopf, nicht auf die Gesamtlänge der Handbrause.

VALA

# Dora

*Full Black*

DIE FAMILIE · FÜNF PRODUKTE


| | | |
|---|---|---|
| CL1405 | Duschsäulen-Set | 57 |
| SL4003 | Brausestangen-Set | 58 |
| WB4001 | Brauseset mit Wandhalter | 58 |
| TD005 | Kopfbrause | 59 |
| HD005 | Handbrause | 59 |


Fünf aufeinander abgestimmte Produkte, ein weich-eckiges Kopfprofil, eine Full-Black-Oberfläche („Soft black“).

CL1405 Online ansehen ↗



01 — DUSCHSÄULE

## Duschsäulen-Set

**CL1405** valabath.com ↗

Kopfbrause 230 mm und Handbrause 115 mm mit einer Funktion an einer Säule aus Edelstahl SS304, mit Messing-Hebelumsteller.

**SÄULE**
Rohrhöhe 960 mm · oberes Rohr 300 mm · Edelstahl SS304

**KOPFBRAUSE**
Kopf 230 × 230 mm · ABS

**HANDBRAUSE**
Kopf 115 × 115 mm · ABS · eine Funktion

**UMSTELLER UND ANSCHLÜSSE**
Messing-Hebelumsteller · Wasserwege 1 + 1 · Anschlüsse 3/4 · 1/2

**SCHLÄUCHE**
Brauseschlauch 1500 mm, 1/2k–1/2 · Anschlussschlauch 700 mm, 1/2k–1/2

**LIEFERUMFANG**
Kopfbrause, Handbrause, Seifenschale, Brauseschlauch

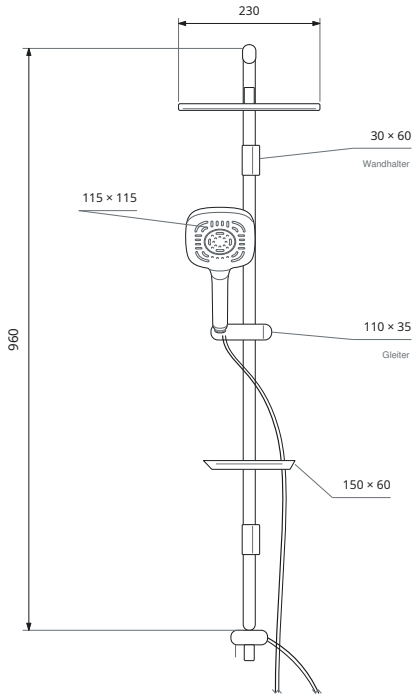


**REFERENZANSICHT**
mm · Frontansicht · Bild

**960 mm**
Gemessen vom Anschluss Umsteller–Rohr bis zum oberen Bogen. Nicht die gesamte Einbauhöhe.

**Zeichnungsangaben**
Seifenschale 150 × 60 · Gleiter 110 × 35 · Wandhalter 30 × 60 mm.

SL4003 Online ansehen ↗



02 — BRAUSESTANGEN-SET

# Brausestangen-Set

**SL4003** valabath.com ↗

Brausestange 600 mm aus Edelstahl SS304 mit Gleiter, Dora-Handbrause 115 mm mit einer Funktion, Seifenschale und umflochtener Schlauch 1500 mm.

BRAUSESTANGE
gerades Rohr (Nennmaß) 600 mm · Edelstahl SS304

HANDBRAUSE
Kopf 115 × 115 mm · ABS · eine Funktion · Wasserwege 1

BRAUSESCHLAUCH
1500 mm, 1/2k–1/2 · EPDM-Innenschlauch, doppelt verriegelte Außenumflechtung aus SS304

LIEFERUMFANG
Brausestange, Gleiter, Handbrause, Seifenschale, Brauseschlauch

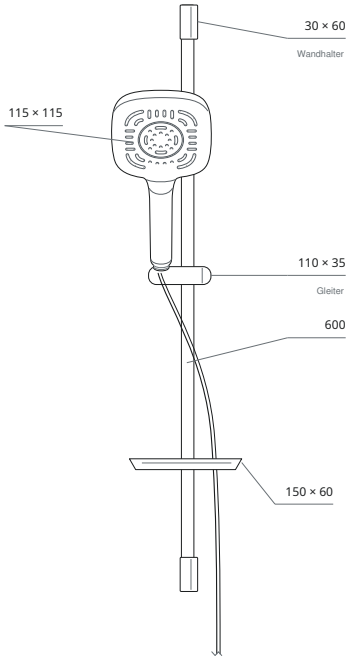


REFERENZANSICHT
mm · Frontansicht · Bild

**600 mm**
Länge des geraden Rohrs, nicht der Abstand der Wandbefestigungen.

WB4001 Online ansehen ↗



03 — WANDHALTER-SET

# Brauseset mit Wandhalter

**WB4001** valabath.com ↗

Das kompakte Dora-Set für die Montage mit festem Halter: Handbrause 115 mm mit einer Funktion, Wandhalter und doppelt verriegelter, umflochtener Schlauch 1500 mm.

HANDBRAUSE
Kopf 115 × 115 mm · ABS · eine Funktion · Wasserwege 1

BRAUSESCHLAUCH
1500 mm, 1/2k–1/2 · EPDM-Innenschlauch, doppelt verriegelte Außenumflechtung aus SS304

WANDHALTER
Im Set enthalten

LIEFERUMFANG
Handbrause, Wandhalter, Brauseschlauch

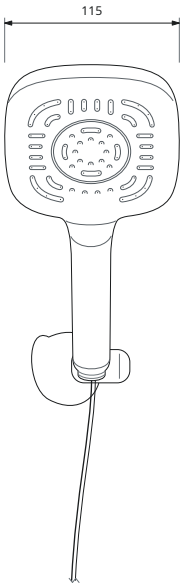


REFERENZANSICHT
mm · Frontansicht · Bild

**115 mm**
Nur Kopfbreite; ohne Grifflänge.

TD005 Online ansehen ↗



04 — KOPFBRAUSE

# Kopfbrause

**TD005** valabath.com ↗

Die Dora-Kopfbrause 230 mm, einzeln geliefert, nur Brausekopf.

KOPFGRÖSSE
230 × 230 mm · ABS

LIEFERUMFANG
Nur Brausekopf — Säule, Brausearm, Handbrause, Halter und Schlauch sind nicht als Lieferumfang angegeben

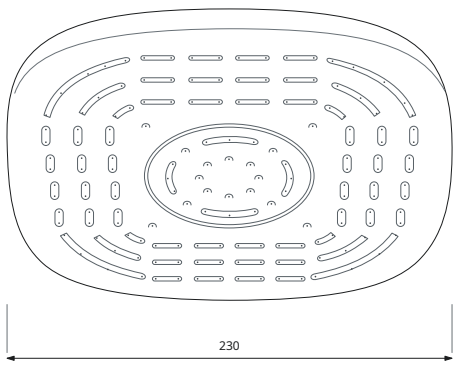


REFERENZANSICHT
mm · Perspektivische Referenzansicht

**230 mm**
Kopfgröße. Ansicht nach dem Produktfoto gezeichnet.

HD005 Online ansehen ↗



05 — HANDBRAUSE

# Handbrause

**HD005** valabath.com ↗

Die Dora-Handbrause 115 mm mit einer Funktion, einzeln geliefert, nur Handbrause.

KOPFGRÖSSE
115 × 115 mm · ABS · eine Funktion

LIEFERUMFANG
Nur Handbrause — Schlauch und Halter sind nicht als Lieferumfang angegeben

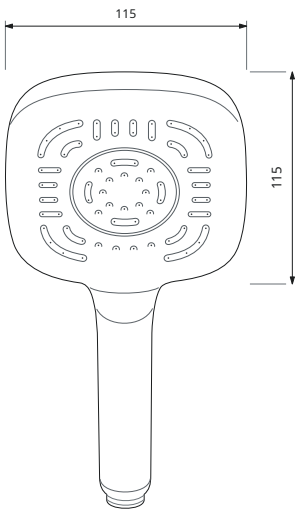


REFERENZANSICHT
mm · Frontale Referenzansicht

**115 mm**
Nur der Kopf, nicht die Gesamtlänge der Handbrause.



VALA Carre *Full Chrome*

CL1011 · valabath.com ↗

VALA

# Carre

*Full Chrome*

DIE FAMILIE · FÜNF PRODUKTE


| | | |
|---|---|---|
| CL1011 | Duschsäulen-Set | 61 |
| SL2010 | Brausestangen-Set | 62 |
| WB3008 | Brauseset mit Wandhalter | 62 |
| TD014 | Kopfbrause | 63 |
| HD014 | Handbrause | 63 |


Fünf aufeinander abgestimmte Produkte — Duschsäule, Brausestangen-Set, Wandhalter-Set, Kopfbrause und Handbrause — in Full Chrome.

CL1011 Online ansehen ↗



01 — DUSCHSÄULE

## Duschsäulen-Set

**CL1011** valabath.com ↗

Duschsäulen-Set in Chrom: Kopfbrause, Handbrause mit einer Funktion, Messing-Hebelumsteller, Seifenschale und Brauseschlauch.

SÄULE
Rohr (Nennmaß) 960 mm

KOPFBRAUSE
225 × 225 mm · ABS †

HANDBRAUSE
95 × 100 mm · Eine Funktion

UMSTELLER UND ANSCHLÜSSE
Messing-Umsteller · Wasserwege 1+1

SCHLÄUCHE
Brauseschlauch 1500 mm, 1/2k–1/2 · Anschlussschlauch 700 mm, 1/2k–1/2

OBERFLÄCHE
Chrom

† Kopfbrause: auch angegeben als „230 mm · Kopfbrause · Chrom".

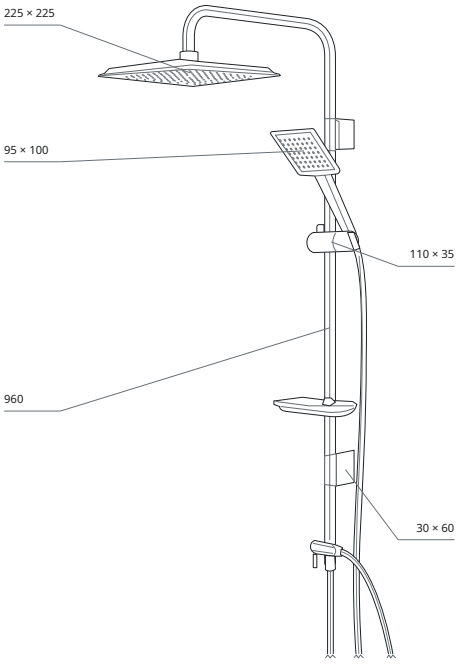


REFERENZANSICHT
mm · Perspektivische Referenzansicht

SL2010 Online ansehen ↗



02 — BRAUSESTANGEN-SET

# Brausestangen-Set

**SL2010** valabath.com ↗

Brausestangen-Set in Chrom: Handbrause mit einer Funktion, Seifenschale und Brauseschlauch.

BRAUSESTANGE
gerades Rohr 600 mm

HANDBRAUSE
95 × 100 mm · Eine Funktion

WASSERWEGE
1

BRAUSESCHLAUCH
1500 mm · 1/2k–1/2

OBERFLÄCHE
Chrom

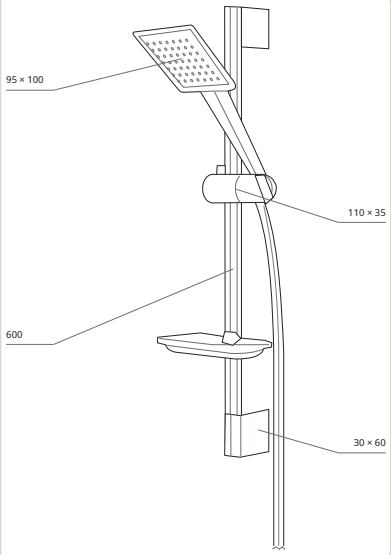


**REFERENZANSICHT**
mm · Perspektivische Referenzansicht

WB3008 Online ansehen ↗



03 — WANDHALTER-SET

# Brauseset mit Wandhalter

**WB3008** valabath.com ↗

Brauseset mit Wandhalter in Chrom: Handbrause mit einer Funktion, Wandhalter und Brauseschlauch.

HANDBRAUSE
95 × 100 mm · Eine Funktion

WASSERWEGE
1

BRAUSESCHLAUCH
1500 mm · 1/2k–1/2

OBERFLÄCHE
Chrom

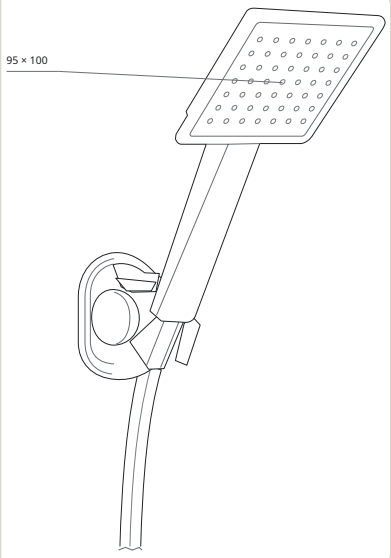


**REFERENZANSICHT**
mm · Perspektivische Referenzansicht

TD014 Online ansehen ↗

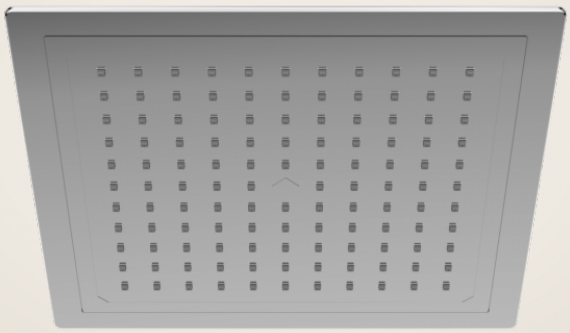

HD014 Online ansehen ↗

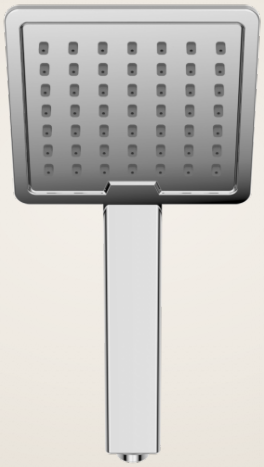

04 — KOPFBRAUSE

# Kopfbrause

**TD014** valabath.com ↗

Kopfbrause 225 × 225 mm in Chrom.

KOPFBRAUSE
225 × 225 mm · ABS †

OBERFLÄCHE
Chrom

† Kopfbrause: auch angegeben als „230 mm · Kopfbrause · Chrom".

05 — HANDBRAUSE

# Handbrause

**HD014** valabath.com ↗

Handbrause mit einer Funktion 95 × 100 mm in Chrom.

HANDBRAUSE
95 × 100 mm · Eine Funktion

OBERFLÄCHE
Chrom

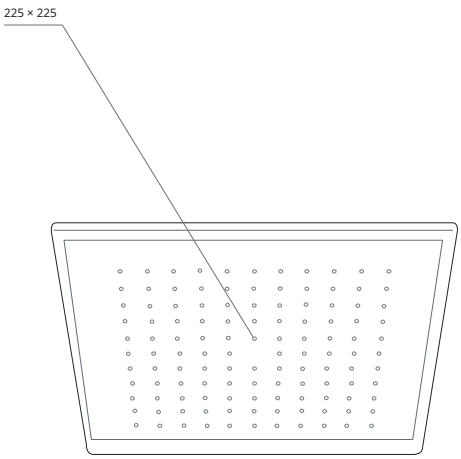


**REFERENZANSICHT**
mm · Perspektivische Referenzansicht

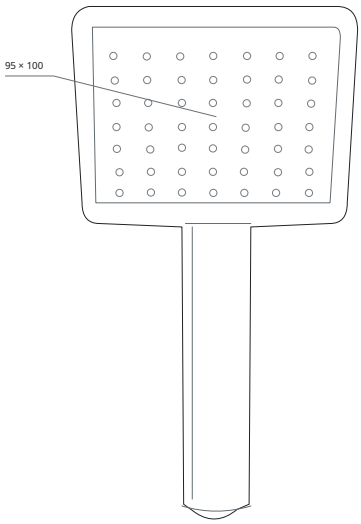


**REFERENZANSICHT**
mm · Perspektivische Referenzansicht

VALA

# Carre

*Chrom-Schwarz*



DIE FAMILIE · FÜNF PRODUKTE


| | | |
|---|---|---|
| CL1002 | Duschsäulen-Set | 64 |
| SL2003 | Brausestangen-Set | 65 |
| WB3002 | Brauseset mit Wandhalter | 65 |
| TD009 | Kopfbrause | 66 |
| HD009 | Handbrause | 66 |


Fünf aufeinander abgestimmte Produkte — Duschsäule, Brausestangen-Set, Wandhalter-Set, Kopfbrause und Handbrause — in Chrom-Schwarz.

CL1002 Online ansehen ↗



01 — DUSCHSÄULE

## Duschsäulen-Set

**CL1002** valabath.com ↗

Duschsäulen-Set in Chrom-Schwarz: Kopfbrause, Handbrause mit einer Funktion, Messing-Hebelumsteller, Seifenschale und Brauseschlauch.

SÄULE
Rohr (Nennmaß) 960 mm

KOPFBRAUSE
225 × 225 mm · ABS †

HANDBRAUSE
95 × 100 mm · Eine Funktion

UMSTELLER UND ANSCHLÜSSE
Messing-Umsteller · Wasserwege 1+1

SCHLÄUCHE
Brauseschlauch 1500 mm, 1/2k–1/2 · Anschlussschlauch 700 mm, 1/2k–1/2

OBERFLÄCHE
Chrom-Schwarz

† Kopfbrause: auch angegeben als „230 mm · Kopfbrause · Chrom / Schwarz".

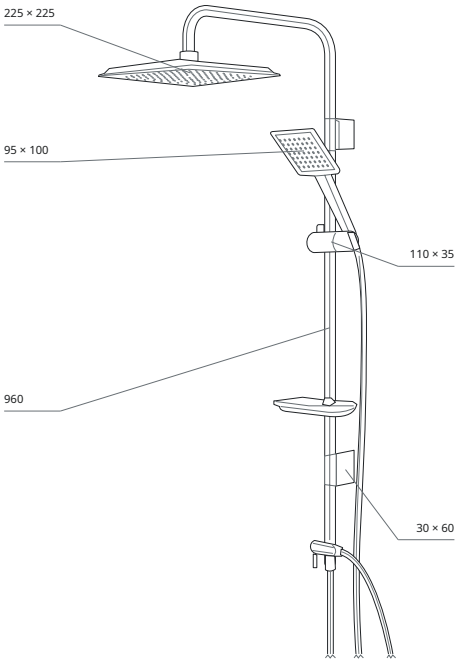


REFERENZANSICHT
mm · Perspektivische Referenzansicht

SL2003 Online ansehen ↗



02 — BRAUSESTANGEN-SET

# Brausestangen-Set

**SL2003** valabath.com ↗

Brausestangen-Set in Chrom-Schwarz: Handbrause mit einer Funktion, Seifenschale und Brauseschlauch.

BRAUSESTANGE
gerades Rohr 600 mm

HANDBRAUSE
95 × 100 mm · Eine Funktion

WASSERWEGE
1

BRAUSESCHLAUCH
1500 mm · 1/2k–1/2

OBERFLÄCHE
Chrom-Schwarz

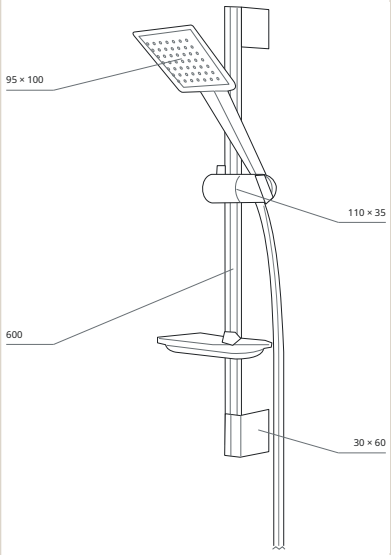


**REFERENZANSICHT**
mm · Perspektivische Referenzansicht

WB3002 Online ansehen ↗



03 — WANDHALTER-SET

# Brauseset mit Wandhalter

**WB3002** valabath.com ↗

Brauseset mit Wandhalter in Chrom-Schwarz: Handbrause mit einer Funktion, Wandhalter und Brauseschlauch.

HANDBRAUSE
95 × 100 mm · Eine Funktion

WASSERWEGE
1

BRAUSESCHLAUCH
1500 mm · 1/2k–1/2

OBERFLÄCHE
Chrom-Schwarz

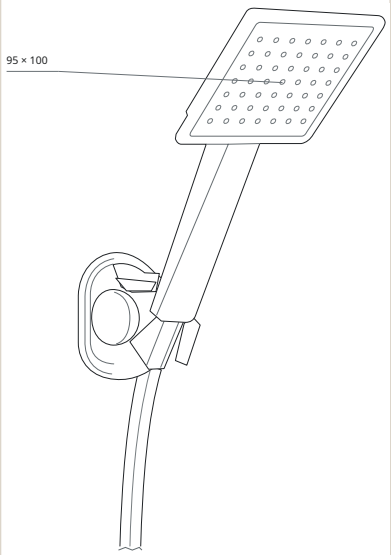


**REFERENZANSICHT**
mm · Perspektivische Referenzansicht

TD009 Online ansehen ↗

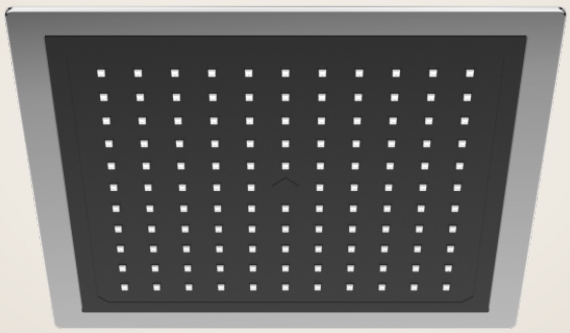

HD009 Online ansehen ↗

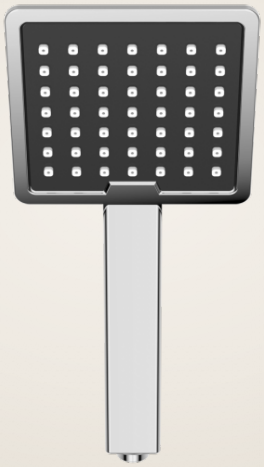

04 — KOPFBRAUSE

# Kopfbrause

**TD009** valabath.com ↗

Kopfbrause 225 × 225 mm in Chrom / Schwarz.

KOPFBRAUSE
225 × 225 mm · ABS †

OBERFLÄCHE
Chrom / Schwarz

† Kopfbrause: auch angegeben als „230 mm · Kopfbrause · Chrom / Schwarz".

05 — HANDBRAUSE

# Handbrause

**HD009** valabath.com ↗

Handbrause mit einer Funktion 95 × 100 mm in Chrom / Schwarz.

HANDBRAUSE
95 × 100 mm · Eine Funktion

OBERFLÄCHE
Chrom / Schwarz

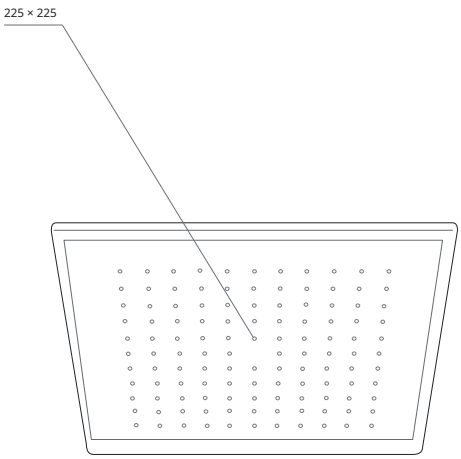


**REFERENZANSICHT**
mm · Perspektivische Referenzansicht

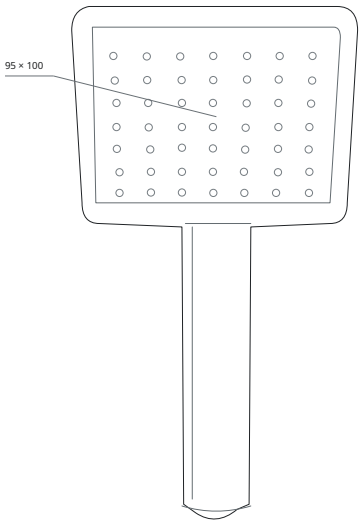


**REFERENZANSICHT**
mm · Perspektivische Referenzansicht

VALA

# Carre

## *Chrom-Weiß*



DIE FAMILIE · FÜNF PRODUKTE


| | | |
|---|---|---|
| CL1003 | Duschsäulen-Set | 67 |
| SL2009 | Brausestangen-Set | 68 |
| WB3001 | Brauseset mit Wandhalter | 68 |
| TD013 | Kopfbrause | 69 |
| HD013 | Handbrause | 69 |


Fünf aufeinander abgestimmte Produkte — Duschsäule, Brausestangen-Set, Wandhalter-Set, Kopfbrause und Handbrause — in Chrom-Weiß.

CL1003 Online ansehen ↗



01 — DUSCHSÄULE

# Duschsäulen-Set

**CL1003** valabath.com ↗

Duschsäulen-Set in Chrom-Weiß: Kopfbrause, Handbrause mit einer Funktion, Messing-Hebelumsteller, Seifenschale und Brauseschlauch.

| | |
|---|---|
| SÄULE<br>Rohrhöhe 960 mm | KOPFBRAUSE<br>230 mm |
| HANDBRAUSE<br>95 mm | FUNKTIONEN<br>1 |
| UMSTELLER UND ANSCHLÜSSE<br>Messing-Umsteller | BRAUSESCHLAUCH<br>Chrom |
| SEIFENSCHALE<br>Chrom | OBERFLÄCHE<br>Chrom-Weiß |

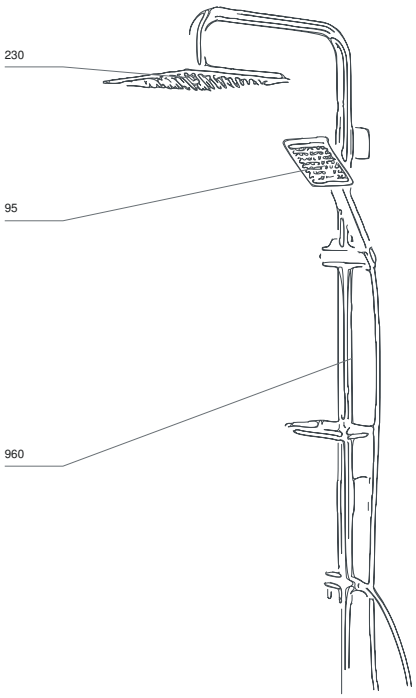


**REFERENZANSICHT**
mm · Perspektivische Referenzansicht · Maße in mm

SL2009 Online ansehen ↗



02 — BRAUSESTANGEN-SET

# Brausestangen-Set

**SL2009** valabath.com ↗

Brausestangen-Set in Chrom-Weiß: Handbrause mit einer Funktion, Seifenschale und Brauseschlauch.

BRAUSESTANGE
Rohrhöhe 600 mm

HANDBRAUSE
95 mm

FUNKTIONEN
1

BRAUSESCHLAUCH
Chrom

SEIFENSCHALE
Chrom

OBERFLÄCHE
Chrom-Weiß

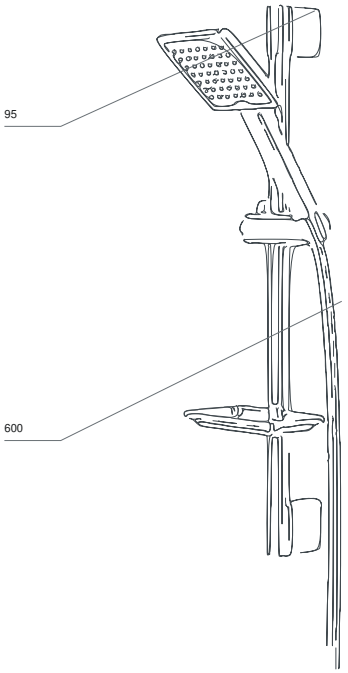


REFERENZANSICHT
mm · Perspektivische Referenzansicht · Maße in mm

WB3001 Online ansehen ↗



03 — WANDHALTER-SET

# Brauseset mit Wandhalter

**WB3001** valabath.com ↗

Brauseset mit Wandhalter in Chrom-Weiß: Handbrause mit einer Funktion, Wandhalter und Brauseschlauch.

HANDBRAUSE
95 mm

FUNKTIONEN
1

BRAUSESCHLAUCH
Chrom

WANDHALTER
Chrom

OBERFLÄCHE
Chrom-Weiß

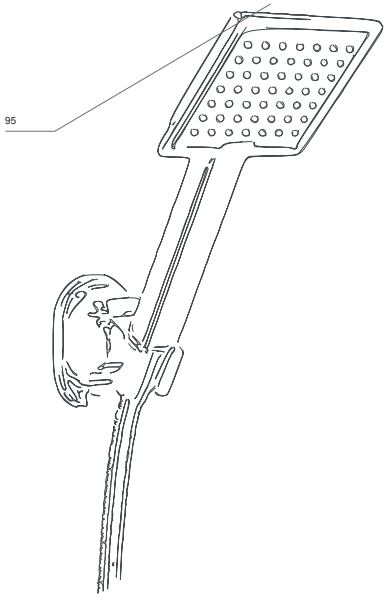


REFERENZANSICHT
mm · Perspektivische Referenzansicht · Maße in mm

TD013 Online ansehen ↗

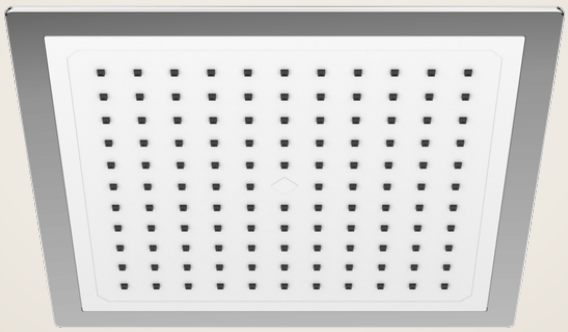

HD013 Online ansehen ↗

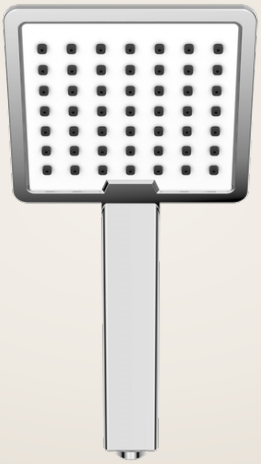

04 — KOPFBRAUSE

# Kopfbrause

**TD013** valabath.com ↗

Kopfbrause 230 mm in Chrom / Weiß.

KOPFBRAUSE
230 mm

OBERFLÄCHE
Chrom / Weiß

05 — HANDBRAUSE

# Handbrause

**HD013** valabath.com ↗

Handbrause mit einer Funktion 95 mm in Chrom / Weiß.

HANDBRAUSE
95 mm

FUNKTIONEN
1

OBERFLÄCHE
Chrom / Weiß

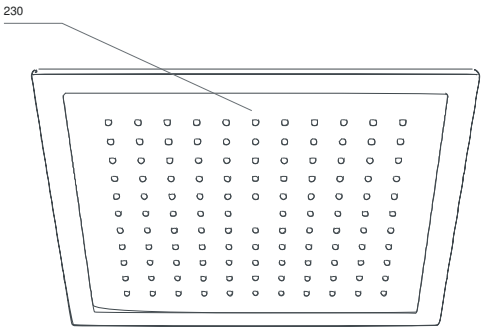


**REFERENZANSICHT**
mm · Perspektivische Referenzansicht · Maße in mm

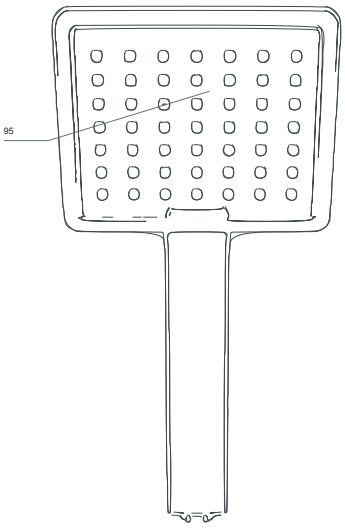


**REFERENZANSICHT**
mm · Perspektivische Referenzansicht · Maße in mm



VALA

# Carre

*Grau*

DIE FAMILIE · FÜNF PRODUKTE


| | | |
|---|---|---|
| CL1007 | Duschsäulen-Set | 71 |
| SL2008 | Brausestangen-Set | 72 |
| WB3007 | Brauseset mit Wandhalter | 72 |
| TD010 | Kopfbrause | 73 |
| HD011 | Handbrause | 73 |


Fünf aufeinander abgestimmte Produkte — Duschsäule, Brausestangen-Set, Wandhalter-Set, Kopfbrause und Handbrause — in Grau.

CL1007 Online ansehen ↗



01 — DUSCHSÄULE

## Duschsäulen-Set

**CL1007** valabath.com ↗

Duschsäulen-Set in Grau: Kopfbrause, Handbrause mit einer Funktion, Messing-Hebelumsteller, Seifenschale und polierter Brauseschlauch.

SÄULE
Rohr (Nennmaß) 960 mm

KOPFBRAUSE
225 × 225 mm · ABS †

HANDBRAUSE
95 × 100 mm · Eine Funktion

UMSTELLER UND ANSCHLÜSSE
Messing-Umsteller · Wasserwege 1+1

SCHLÄUCHE
Brauseschlauch 1500 mm, 1/2k–1/2 · Anschlussschlauch 700 mm, 1/2k–1/2

OBERFLÄCHE
Grau

† Kopfbrause: auch angegeben als „230 mm · Kopfbrause · Grau".

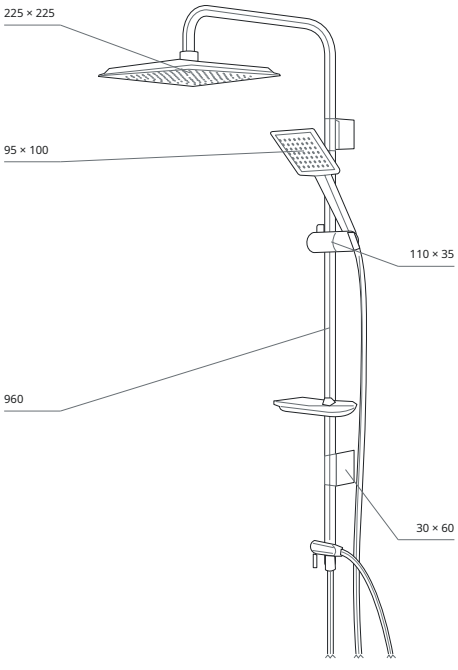


REFERENZANSICHT
mm · Perspektivische Referenzansicht

SL2008 Online ansehen ↗



02 — BRAUSESTANGEN-SET

# Brausestangen-Set

**SL2008** valabath.com ↗

Brausestangen-Set in Grau: Handbrause mit einer Funktion, Seifenschale und polierter Brauseschlauch.

BRAUSESTANGE
gerades Rohr 600 mm

HANDBRAUSE
95 × 100 mm · Eine Funktion

WASSERWEGE
1

BRAUSESCHLAUCH
1500 mm · 1/2k–1/2

OBERFLÄCHE
Grau

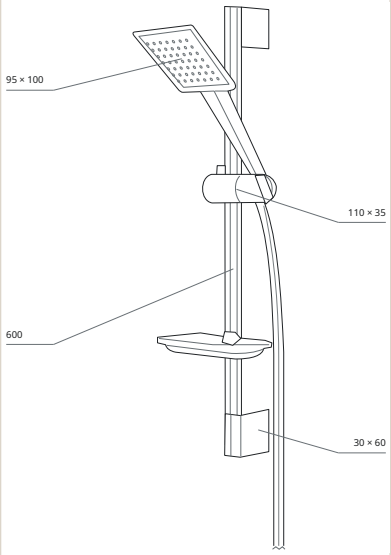


REFERENZANSICHT
mm · Perspektivische Referenzansicht

WB3007 Online ansehen ↗



03 — WANDHALTER-SET

# Brauseset mit Wandhalter

**WB3007** valabath.com ↗

Brauseset mit Wandhalter in Grau: Handbrause mit einer Funktion, Wandhalter und polierter Brauseschlauch.

HANDBRAUSE
95 × 100 mm · Eine Funktion

WASSERWEGE
1

BRAUSESCHLAUCH
1500 mm · 1/2k–1/2

OBERFLÄCHE
Grau

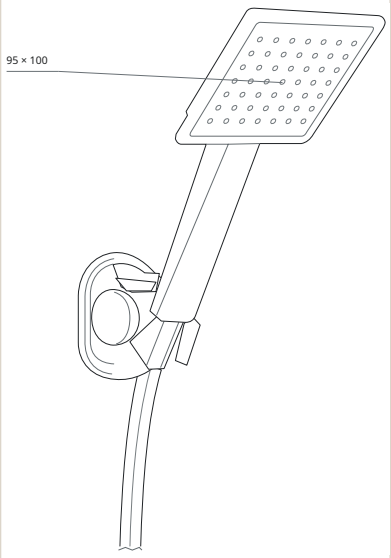


REFERENZANSICHT
mm · Perspektivische Referenzansicht

TD010 Online ansehen ↗

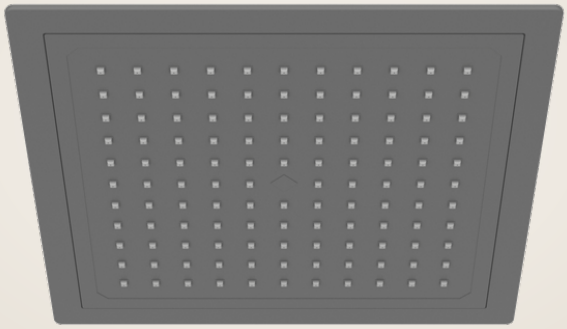

HD011 Online ansehen ↗

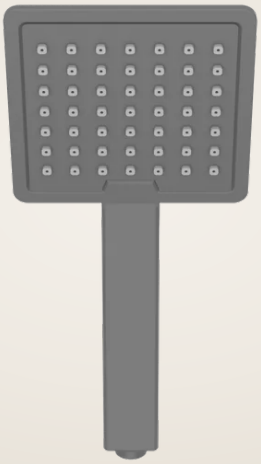

04 — KOPFBRAUSE

# Kopfbrause

**TD010** valabath.com ↗

Kopfbrause 225 × 225 mm in Grau.

KOPFBRAUSE
225 × 225 mm · ABS †

OBERFLÄCHE
Grau

† Kopfbrause: auch angegeben als „230 mm · Kopfbrause · Grau".

05 — HANDBRAUSE

# Handbrause

**HD011** valabath.com ↗

Handbrause mit einer Funktion 95 × 100 mm in Grau.

HANDBRAUSE
95 × 100 mm · Eine Funktion

OBERFLÄCHE
Grau

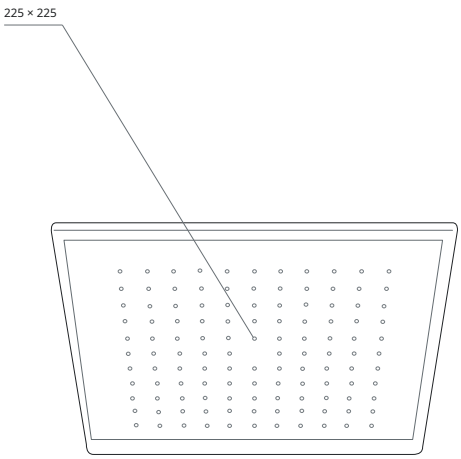


**REFERENZANSICHT**
mm · Perspektivische Referenzansicht

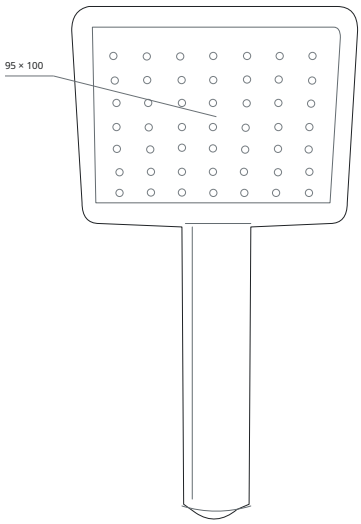


**REFERENZANSICHT**
mm · Perspektivische Referenzansicht

VALA

# Carre

*Weiß*



DIE FAMILIE · FÜNF PRODUKTE


| | | |
|---|---|---|
| CL1009 | Duschsäulen-Set | 74 |
| SL2007 | Brausestangen-Set | 75 |
| WB3006 | Brauseset mit Wandhalter | 75 |
| TD012 | Kopfbrause | 76 |
| HD012 | Handbrause | 76 |


Fünf aufeinander abgestimmte Produkte — Duschsäule, Brausestangen-Set, Wandhalter-Set, Kopfbrause und Handbrause — in Weiß.

CL1009 Online ansehen ↗



01 — DUSCHSÄULE

## Duschsäulen-Set

**CL1009** valabath.com ↗

Duschsäulen-Set in Weiß: Kopfbrause, Handbrause mit einer Funktion, Messing-Hebelumsteller, Seifenschale und polierter Brauseschlauch.

SÄULE
Rohr (Nennmaß) 960 mm

KOPFBRAUSE
225 × 225 mm · ABS †

HANDBRAUSE
95 × 100 mm · Eine Funktion

UMSTELLER UND ANSCHLÜSSE
Messing-Umsteller · Wasserwege 1+1

SCHLÄUCHE
Brauseschlauch 1500 mm, 1/2k–1/2 · Anschlussschlauch 700 mm, 1/2k–1/2

OBERFLÄCHE
Weiß

† Kopfbrause: auch angegeben als „230 mm · Kopfbrause · Weiß".

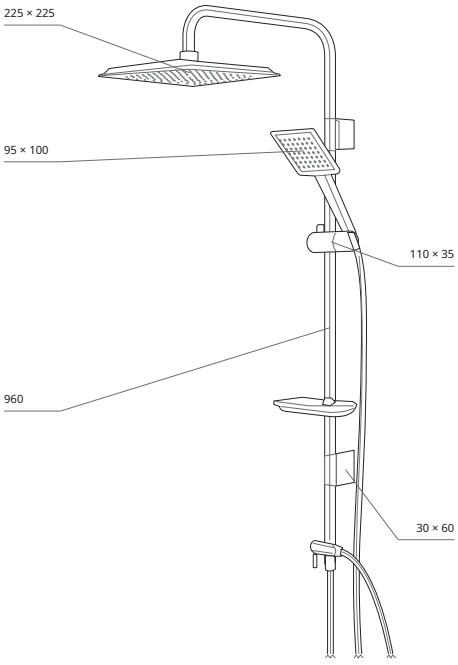


REFERENZANSICHT
mm · Perspektivische Referenzansicht

SL2007 Online ansehen ↗



02 — BRAUSESTANGEN-SET

# Brausestangen-Set

**SL2007** valabath.com ↗

Brausestangen-Set in Weiß: Handbrause mit einer Funktion, Seifenschale und polierter Brauseschlauch.

BRAUSESTANGE
gerades Rohr 600 mm

HANDBRAUSE
95 × 100 mm · Eine Funktion

WASSERWEGE
1

BRAUSESCHLAUCH
1500 mm · 1/2k–1/2

OBERFLÄCHE
Weiß

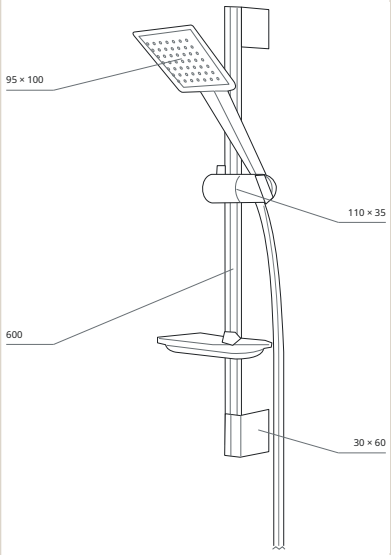


REFERENZANSICHT
mm · Perspektivische Referenzansicht

WB3006 Online ansehen ↗



03 — WANDHALTER-SET

# Brauseset mit Wandhalter

**WB3006** valabath.com ↗

Brauseset mit Wandhalter in Weiß: Handbrause mit einer Funktion, Wandhalter und polierter Brauseschlauch.

HANDBRAUSE
95 × 100 mm · Eine Funktion

WASSERWEGE
1

BRAUSESCHLAUCH
1500 mm · 1/2k–1/2

OBERFLÄCHE
Weiß

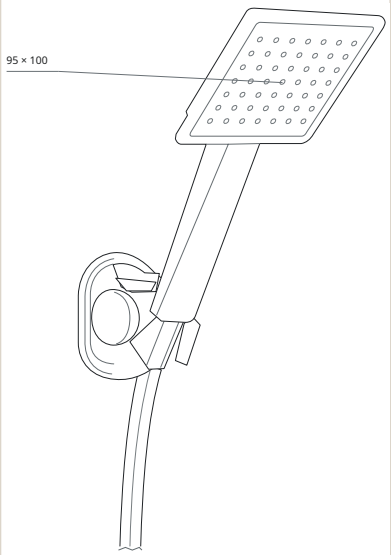


REFERENZANSICHT
mm · Perspektivische Referenzansicht

TD012 Online ansehen ↗

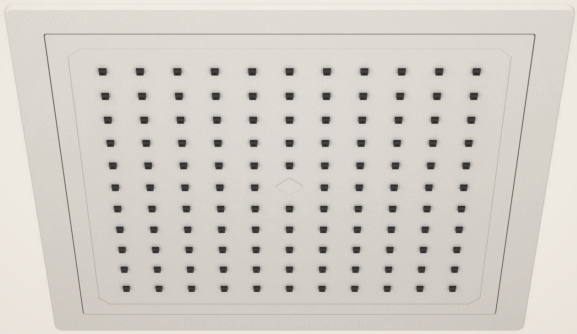

HD012 Online ansehen ↗



04 — KOPFBRAUSE

# Kopfbrause

**TD012** valabath.com ↗

Kopfbrause 225 × 225 mm in Weiß.

KOPFBRAUSE
225 × 225 mm · ABS †

OBERFLÄCHE
Weiß

† Kopfbrause: auch angegeben als „230 mm · Kopfbrause · Weiß".

05 — HANDBRAUSE

# Handbrause

**HD012** valabath.com ↗

Handbrause mit einer Funktion 95 × 100 mm in Weiß.

HANDBRAUSE
95 × 100 mm · Eine Funktion

OBERFLÄCHE
Weiß

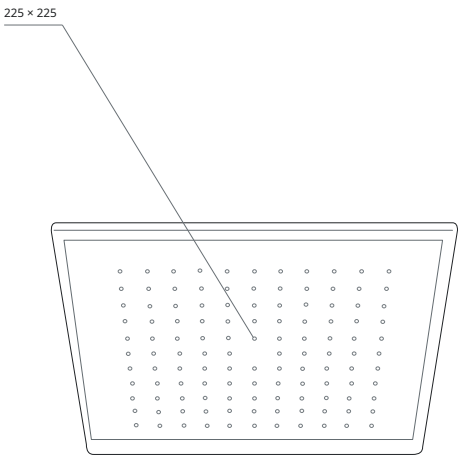


**REFERENZANSICHT**
mm · Perspektivische Referenzansicht

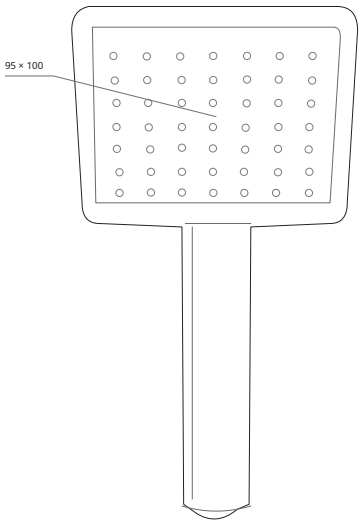


**REFERENZANSICHT**
mm · Perspektivische Referenzansicht

VALA

# Carre

*Full Black*

DIE FAMILIE · FÜNF PRODUKTE


| | | |
|---|---|---|
| CL1010 | Duschsäulen-Set | 77 |
| SL2002 | Brausestangen-Set | 78 |
| WB3005 | Brauseset mit Wandhalter | 78 |
| TD008 | Kopfbrause | 79 |
| HD008 | Handbrause | 79 |


Fünf aufeinander abgestimmte Produkte — Duschsäule, Brausestangen-Set, Wandhalter-Set, Kopfbrause und Handbrause — in Full Black.

CL1010 Online ansehen ↗



01 — DUSCHSÄULE

## Duschsäulen-Set

**CL1010** valabath.com ↗

Duschsäulen-Set in Schwarz: Kopfbrause, Handbrause mit einer Funktion, Messing-Hebelumsteller, Seifenschale und polierter Brauseschlauch.

SÄULE
Rohr (Nennmaß) 960 mm

KOPFBRAUSE
225 × 225 mm · ABS †

HANDBRAUSE
95 × 100 mm · Eine Funktion

UMSTELLER UND ANSCHLÜSSE
Messing-Umsteller · Wasserwege 1+1

SCHLÄUCHE
Brauseschlauch 1500 mm, 1/2k–1/2 · Anschlussschlauch 700 mm, 1/2k–1/2

OBERFLÄCHE
Schwarz

† Kopfbrause: auch angegeben als „230 mm · Kopfbrause · Schwarz".

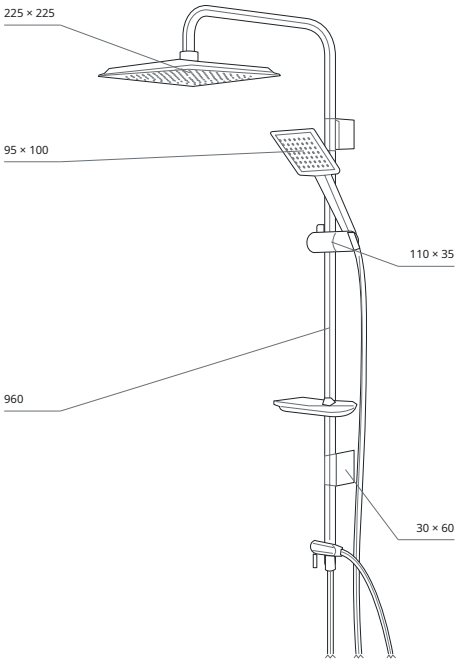


REFERENZANSICHT
mm · Perspektivische Referenzansicht

SL2002 Online ansehen ↗



02 — BRAUSESTANGEN-SET

# Brausestangen-Set

**SL2002** valabath.com ↗

Brausestangen-Set in Schwarz: Handbrause mit einer Funktion, Seifenschale und polierter Brauseschlauch.

BRAUSESTANGE
gerades Rohr 600 mm

HANDBRAUSE
95 × 100 mm · Eine Funktion

WASSERWEGE
1

BRAUSESCHLAUCH
1500 mm · 1/2k–1/2

OBERFLÄCHE
Schwarz

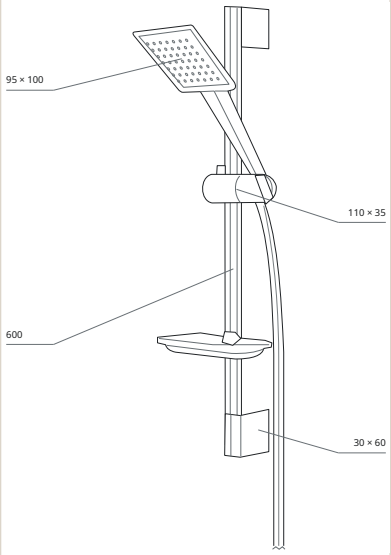


REFERENZANSICHT
mm · Perspektivische Referenzansicht

WB3005 Online ansehen ↗

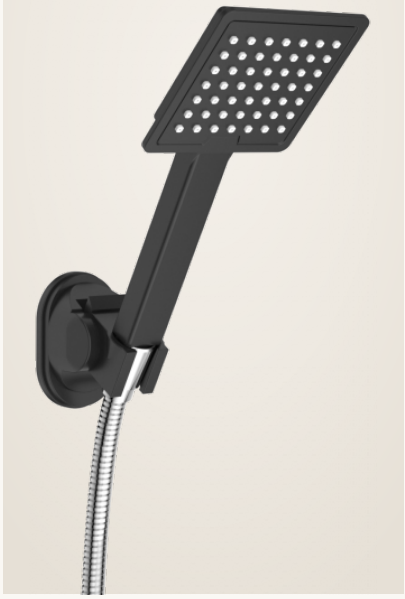

03 — WANDHALTER-SET

# Brauseset mit Wandhalter

**WB3005** valabath.com ↗

Brauseset mit Wandhalter in Schwarz: Handbrause mit einer Funktion, Wandhalter und polierter Brauseschlauch.

HANDBRAUSE
95 × 100 mm · Eine Funktion

WASSERWEGE
1

BRAUSESCHLAUCH
1500 mm · 1/2k–1/2

OBERFLÄCHE
Schwarz

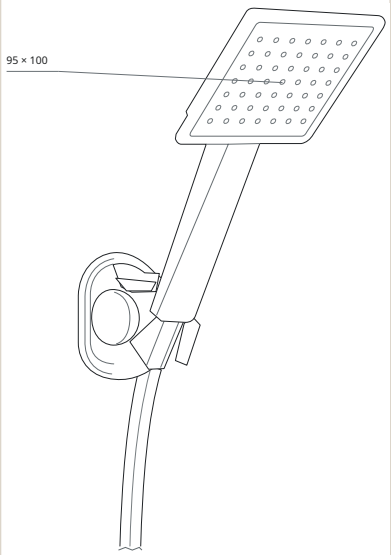


REFERENZANSICHT
mm · Perspektivische Referenzansicht

TD008 Online ansehen ↗

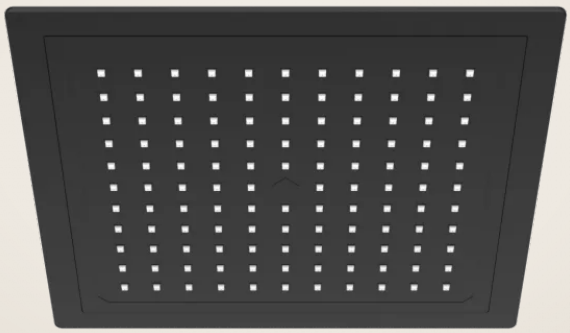

HD008 Online ansehen ↗

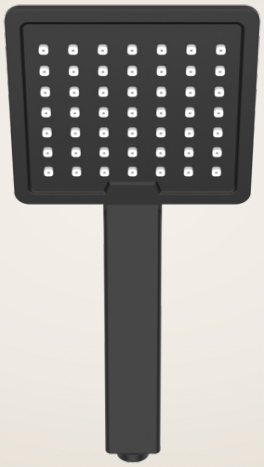

04 — KOPFBRAUSE

# Kopfbrause

**TD008** valabath.com ↗

Kopfbrause 225 × 225 mm in Schwarz.

KOPFBRAUSE
225 × 225 mm · ABS †

OBERFLÄCHE
Schwarz

† Kopfbrause: auch angegeben als „230 mm · Kopfbrause · Schwarz".

05 — HANDBRAUSE

# Handbrause

**HD008** valabath.com ↗

Handbrause mit einer Funktion 95 × 100 mm in Schwarz.

HANDBRAUSE
95 × 100 mm · Eine Funktion

OBERFLÄCHE
Schwarz

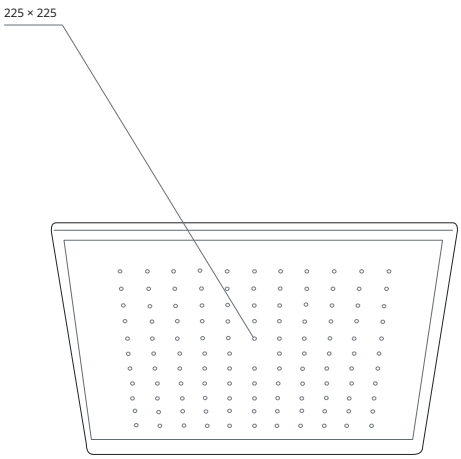


**REFERENZANSICHT**
mm · Perspektivische Referenzansicht

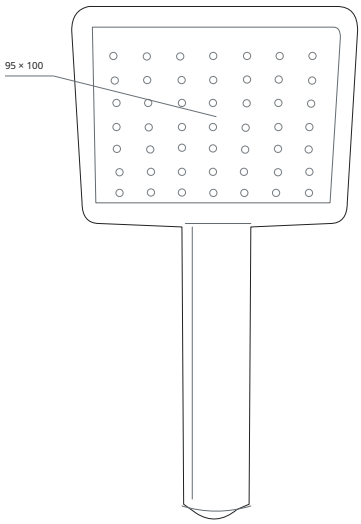


**REFERENZANSICHT**
mm · Perspektivische Referenzansicht

# Centro

*Full Black*

DIE FAMILIE · DREI PRODUKTE


| | | |
|---|---|---|
| CL1330 | Duschsäulen-Set | 80 |
| SL1330B | Brausestangen-Set | 81 |
| WB1330B | Brauseset mit Wandhalter | 81 |


Drei aufeinander abgestimmte Produkte — Duschsäule, Brausestangen-Set und Wandhalter-Set — in Full Black.

CL1330 Online ansehen ↗



01 — DUSCHSÄULE

## Duschsäulen-Set

**CL1330** valabath.com ↗

Duschsäulen-Set in Schwarz: Kopfbrause, Handbrause, Messing-Hebelumsteller, Seifenschale und Brauseschlauch.

SÄULE
Rohr (Nennmaß) 960 mm

KOPFBRAUSE
200 × 200 mm · ABS

HANDBRAUSE
85 × 85 mm · Eine Funktion

UMSTELLER UND ANSCHLÜSSE
Messing-Umsteller · Wasserwege 1+1

SCHLÄUCHE
Brauseschlauch 1500 mm, 1/2k–1/2 · Anschlussschlauch 700 mm, 1/2k–1/2

OBERFLÄCHE
Schwarz

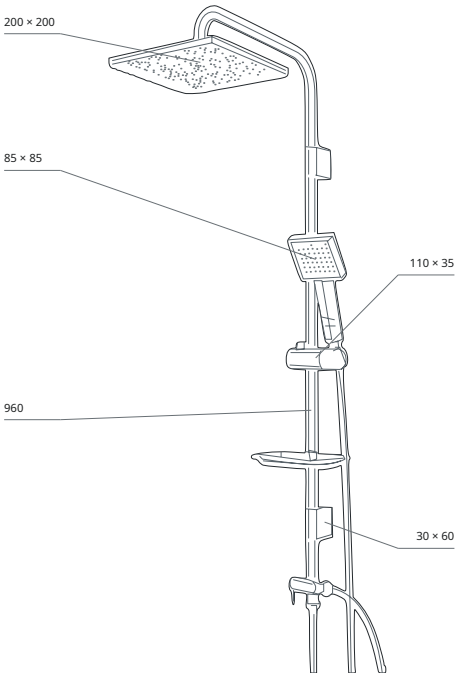


**REFERENZANSICHT**
mm · Perspektivische Referenzansicht

SL1330B Online ansehen ↗



02 — BRAUSESTANGEN-SET

# Brausestangen-Set

**SL1330B** valabath.com ↗

Brausestangen-Set in Schwarz: Handbrause, Seifenschale und Brauseschlauch.

BRAUSESTANGE
Rohrhöhe 600 mm

HANDBRAUSE
85 × 85 mm

FUNKTIONEN
1

BRAUSESCHLAUCH
1500 mm · 1/2k–1/2

OBERFLÄCHE
Schwarz

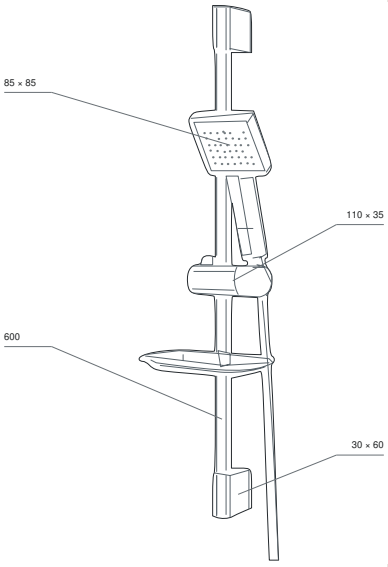


**REFERENZANSICHT**
mm · Perspektivische Referenzansicht · Maße in mm

WB1330B Online ansehen ↗



03 — WANDHALTER-SET

# Brauseset mit Wandhalter

**WB1330B** valabath.com ↗

Brauseset mit Wandhalter in Schwarz: Handbrause, Wandhalter und Brauseschlauch.

HANDBRAUSE
85 × 85 mm

FUNKTIONEN
1

BRAUSESCHLAUCH
1500 mm · 1/2k–1/2

OBERFLÄCHE
Schwarz

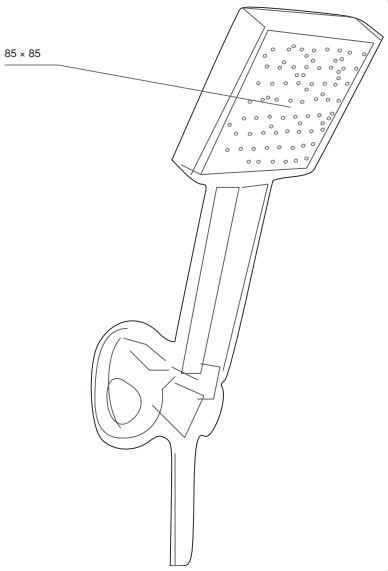


**REFERENZANSICHT**
mm · Perspektivische Referenzansicht · Maße in mm



VALA Savona *Full Black*

CL1301B · valabath.com ↗

# Savona

*Full Black*

DIE FAMILIE · DREI PRODUKTE


| | | |
|---|---|---|
| CL1301B | Duschsäulen-Set | 83 |
| SL1301B | Brausestangen-Set | 84 |
| WB1301B | Brauseset mit Wandhalter | 84 |


Drei aufeinander abgestimmte Produkte — Duschsäule, Brausestangen-Set und Wandhalter-Set — in Full Black.

CL1301B

Online ansehen ↗

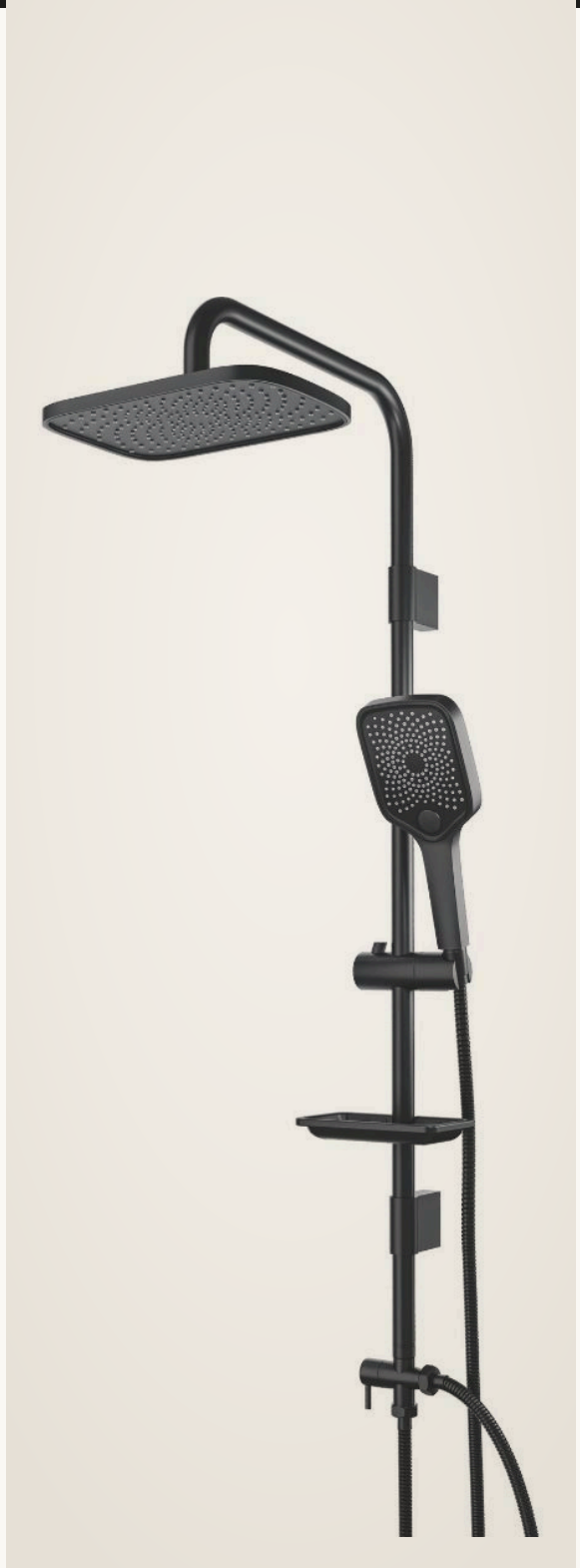

01 — DUSCHSÄULE

## Duschsäulen-Set

**CL1301B** valabath.com ↗

Duschsäulen-Set in Schwarz: Kopfbrause, Handbrause mit Drucktaste, Messing-Hebelumsteller, Seifenschale und Brauseschlauch.

SÄULE
Rohr (Nennmaß) 960 mm

KOPFBRAUSE
200 × 300 mm · ABS

HANDBRAUSE
110 × 140 mm · 2 Funktionen

UMSTELLER UND ANSCHLÜSSE
Messing-Umsteller · Wasserwege 2+1

SCHLÄUCHE
Brauseschlauch 1500 mm, 1/2k–1/2 · Anschlussschlauch 700 mm, 1/2k–1/2

OBERFLÄCHE
Schwarz

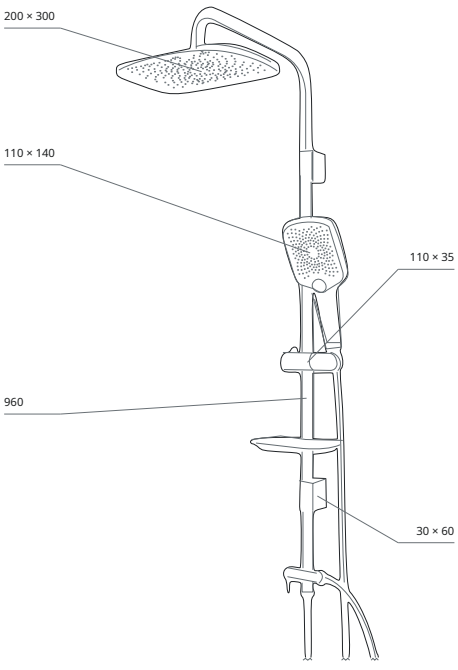


REFERENZANSICHT
mm · Perspektivische Referenzansicht

SL1301B Online ansehen ↗



02 — BRAUSESTANGEN-SET

# Brausestangen-Set

**SL1301B** valabath.com ↗

Brausestangen-Set in Schwarz: Handbrause mit Drucktaste, Seifenschale und Brauseschlauch.

BRAUSESTANGE
gerades Rohr 600 mm

HANDBRAUSE
110 × 140 mm · 2 Funktionen

WASSERWEGE
2

BRAUSESCHLAUCH
1500 mm · 1/2k–1/2

OBERFLÄCHE
Schwarz

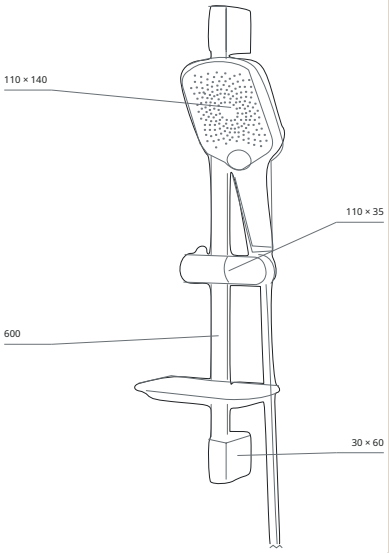


**REFERENZANSICHT**
mm · Perspektivische Referenzansicht

WB1301B Online ansehen ↗



03 — WANDHALTER-SET

# Brauseset mit Wandhalter

**WB1301B** valabath.com ↗

Brauseset mit Wandhalter in Schwarz: Handbrause mit Drucktaste, Wandhalter und Brauseschlauch.

HANDBRAUSE
110 × 140 mm · 2 Funktionen

WASSERWEGE
2

BRAUSESCHLAUCH
1500 mm · 1/2k–1/2

OBERFLÄCHE
Schwarz †

† Oberfläche: Für Brauseschlauch dieses Savona Full Black-Artikels ist auch eine Chrom-Oberfläche angegeben.

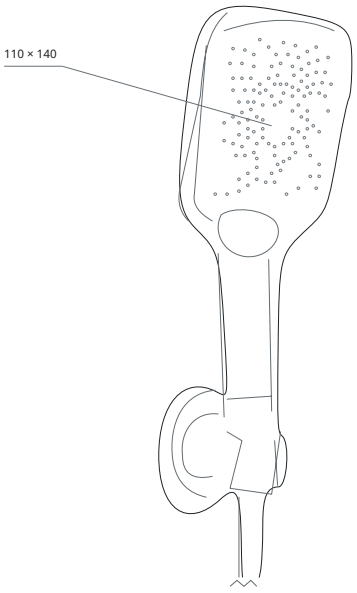


**REFERENZANSICHT**
mm · Perspektivische Referenzansicht

VALA

# Varde

*Full Black*



DIE FAMILIE · DREI PRODUKTE


| | | |
|---|---|---|
| CL1303B | Duschsäulen-Set | 85 |
| SL1303B | Brausestangen-Set | 86 |
| WB1303B | Brauseset mit Wandhalter | 86 |


Drei aufeinander abgestimmte Produkte — Duschsäule, Brausestangen-Set und Wandhalter-Set — in Full Black.

CL1303B

Online ansehen ↗



01 — DUSCHSÄULE

## Duschsäulen-Set

**CL1303B** valabath.com ↗

Duschsäulen-Set in Schwarz: Kopfbrause, Handbrause mit 3 Funktionen, Messing-Hebelumsteller, Seifenschale und Brauseschlauch.

SÄULE
Rohrhöhe 960 mm

KOPFBRAUSE
190 × 300 mm · ABS †

HANDBRAUSE
100 × 130 mm · 3 Funktionen †

STRAHLARTEN
3+1

UMSTELLER UND ANSCHLÜSSE
Messing-Umsteller

SCHLÄUCHE
Brauseschlauch 1500 mm, 1/2k–1/2 · Anschlussschlauch 700 mm, 1/2k–1/2

OBERFLÄCHE
Schwarz †

† Kopfbrause: auch angegeben als „220 mm · Kopfbrause · Chrom".
† Handbrause: auch angegeben als „110 mm · Handbrause mit 3 Funktionen · Chrom".
† Oberfläche: Für Kopfbrause, Handbrause, Seifenschale und Brauseschlauch dieses Varde Full Black-Artikels ist auch eine Chrom-Oberfläche angegeben.

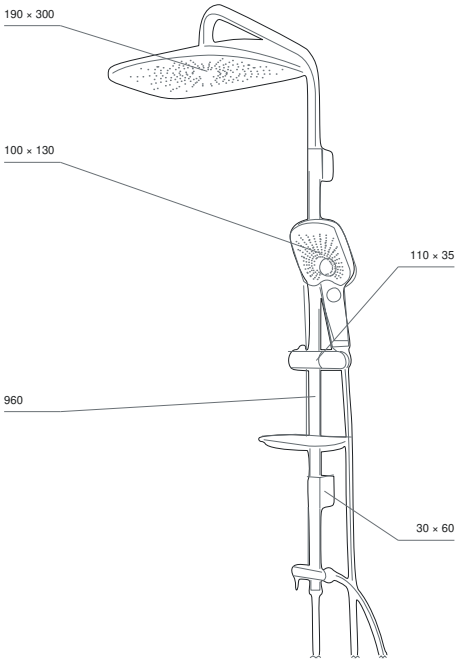


**REFERENZANSICHT**
mm · Perspektivische Referenzansicht · Maße in mm

SL1303B Online ansehen ↗



02 — BRAUSESTANGEN-SET

# Brausestangen-Set

**SL1303B** valabath.com ↗

Brausestangen-Set in Schwarz: Handbrause mit 3 Funktionen, Seifenschale und Brauseschlauch.

BRAUSESTANGE
Rohrhöhe 600 mm

HANDBRAUSE
100 × 130 mm · 3 Funktionen †

STRAHLARTEN
3

BRAUSESCHLAUCH
1500 mm · 1/2k–1/2

OBERFLÄCHE
Schwarz †

† Handbrause: auch angegeben als „110 mm · Handbrause mit 3 Funktionen · Chrom".
† Oberfläche: Für Handbrause, Seifenschale und Brauseschlauch dieses Varde Full Black-Artikels ist auch eine Chrom-Oberfläche angegeben.

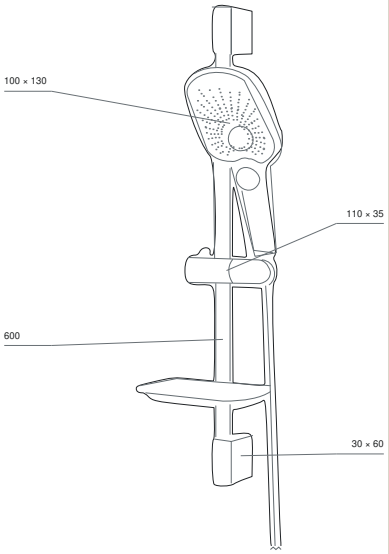


REFERENZANSICHT
mm · Perspektivische Referenzansicht · Maße in mm

WB1303B Online ansehen ↗



03 — WANDHALTER-SET

# Brauseset mit Wandhalter

**WB1303B** valabath.com ↗

Brauseset mit Wandhalter in Schwarz: Handbrause mit 3 Funktionen, Wandhalter und Brauseschlauch.

HANDBRAUSE
100 × 130 mm · 3 Funktionen †

STRAHLARTEN
3

BRAUSESCHLAUCH
1500 mm · 1/2k–1/2

OBERFLÄCHE
Schwarz †

† Handbrause: auch angegeben als „110 mm · Handbrause mit 3 Funktionen · Chrom".
† Oberfläche: Für Handbrause, Wandhalter und Brauseschlauch dieses Varde Full Black-Artikels ist auch eine Chrom-Oberfläche angegeben.

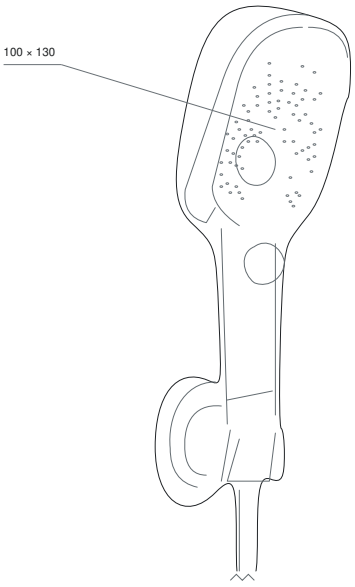


REFERENZANSICHT
mm · Perspektivische Referenzansicht · Maße in mm



VALA Varde *Chrom*

CL1303 · valabath.com ↗

Kollektionsseite 110 · 87 / 117

VALA

# Arnis

*Chrom*



DIE FAMILIE · DREI PRODUKTE


| | | |
|---|---|---|
| CL1001 | Duschsäulen-Set | 88 |
| SL2015 | Brausestangen-Set | 89 |
| WB2015 | Brauseset mit Wandhalter | 89 |


Drei aufeinander abgestimmte Produkte — Duschsäule, Brausestangen-Set und Wandhalter-Set — in Chrom.

CL1001 Online ansehen ↗



01 — DUSCHSÄULE

## Duschsäulen-Set

**CL1001** valabath.com ↗

Duschsäulen-Set in Chrom: Kopfbrause, Handbrause mit 3 Funktionen, Messing-Hebelumsteller, Seifenschale und Brauseschlauch.

SÄULE
Rohr (Nennmaß) 960 mm

KOPFBRAUSE
230 × 230 mm · ABS †

HANDBRAUSE
110 × 110 mm · 3 Funktionen

UMSTELLER UND ANSCHLÜSSE
Messing-Umsteller · Wasserwege 3+1

SCHLÄUCHE
Brauseschlauch 1500 mm, 1/2k–1/2 · Anschlussschlauch 700 mm, 1/2k–1/2

OBERFLÄCHE
Chrom

† Kopfbrause: auch angegeben als „220 mm · Kopfbrause · Chrom".

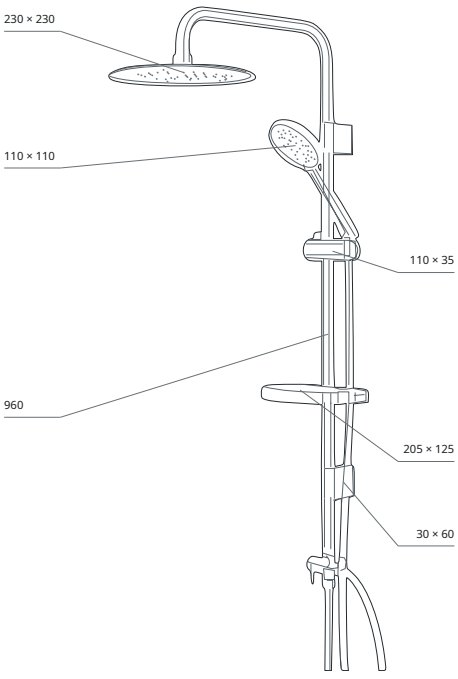


REFERENZANSICHT
mm · Perspektivische Referenzansicht

SL2015 Online ansehen ↗

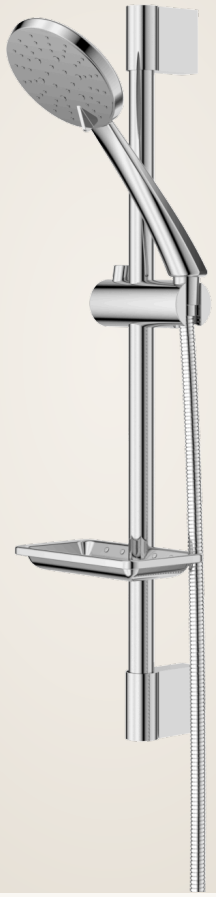

02 — BRAUSESTANGEN-SET

# Brausestangen-Set

**SL2015** valabath.com ↗

Brausestangen-Set in Chrom: Handbrause mit 3 Funktionen, Seifenschale und Brauseschlauch.

BRAUSESTANGE
gerades Rohr 600 mm

HANDBRAUSE
110 × 110 mm · 3 Funktionen

WASSERWEGE
3

BRAUSESCHLAUCH
1500 mm · 1/2k–1/2

OBERFLÄCHE
Chrom

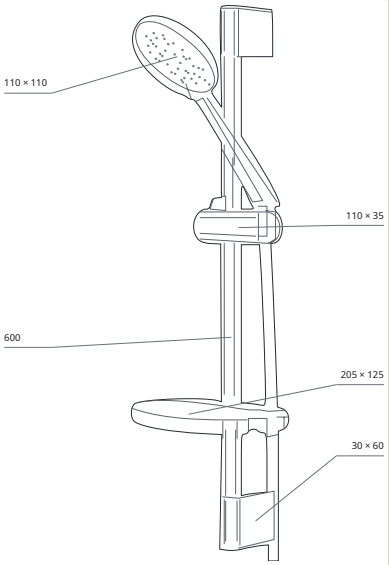


**REFERENZANSICHT**
mm · Perspektivische Referenzansicht

WB2015 Online ansehen ↗



03 — WANDHALTER-SET

# Brauseset mit Wandhalter

**WB2015** valabath.com ↗

Brauseset mit Wandhalter in Chrom: Handbrause mit 3 Funktionen, Wandhalter und Brauseschlauch.

HANDBRAUSE
110 × 110 mm · 3 Funktionen

WASSERWEGE
3

BRAUSESCHLAUCH
1500 mm · 1/2k–1/2

OBERFLÄCHE
Chrom

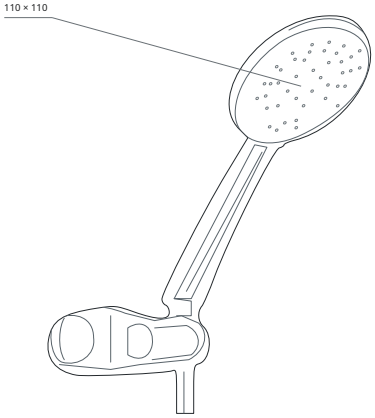


**REFERENZANSICHT**
mm · Perspektivische Referenzansicht

VALA

# Castello

*Chrom*



DIE FAMILIE · DREI PRODUKTE


| | | |
|---|---|---|
| CL1201 | Duschsäulen-Set | 90 |
| SL2012 | Brausestangen-Set | 91 |
| WB2012 | Brauseset mit Wandhalter | 91 |


Drei aufeinander abgestimmte Produkte — Duschsäule, Brausestangen-Set und Wandhalter-Set — in Chrom.

CL1201 Online ansehen ↗



01 — DUSCHSÄULE

## Duschsäulen-Set

**CL1201** valabath.com ↗

Duschsäulen-Set in Chrom: Kopfbrause, Handbrause mit Drucktaste, Messing-Hebelumsteller, Seifenschale und Brauseschlauch.

SÄULE
Rohr (Nennmaß) 960 mm

KOPFBRAUSE
225 × 225 mm · ABS †

HANDBRAUSE
120 × 120 mm · 3 Funktionen †

UMSTELLER UND ANSCHLÜSSE
Messing-Umsteller · Wasserwege 3+1

SCHLÄUCHE
Brauseschlauch 1500 mm, 1/2k–1/2 · Anschlussschlauch 700 mm, 1/2k–1/2

OBERFLÄCHE
Chrom

† Kopfbrause: auch angegeben als „230 mm · Kopfbrause · Chrom".

† Handbrause: auch angegeben als „115 mm · Handbrause mit Drucktaste · Chrom".

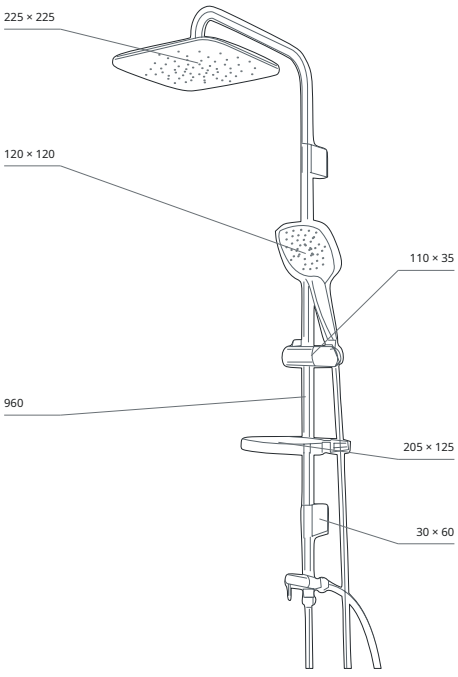


REFERENZANSICHT
mm · Perspektivische Referenzansicht

SL2012 Online ansehen ↗



02 — BRAUSESTANGEN-SET

# Brausestangen-Set

**SL2012** valabath.com ↗

Brausestangen-Set in Chrom: Handbrause mit Drucktaste, Seifenschale und Brauseschlauch.

BRAUSESTANGE
gerades Rohr 600 mm

HANDBRAUSE
120 × 120 mm · 3 Funktionen †

WASSERWEGE
3

BRAUSESCHLAUCH
1500 mm · 1/2k–1/2

OBERFLÄCHE
Chrom

† Handbrause: auch angegeben als „115 mm · Handbrause mit Drucktaste · Chrom".

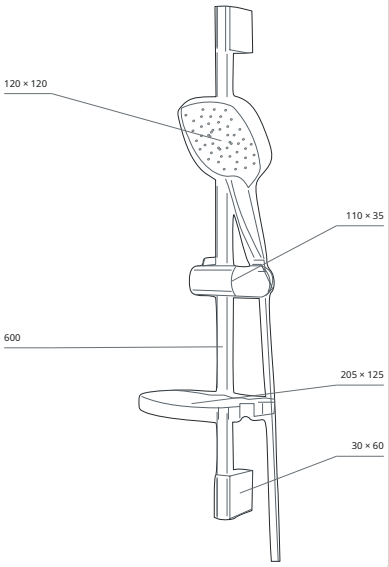


REFERENZANSICHT
mm · Perspektivische Referenzansicht

WB2012 Online ansehen ↗



03 — WANDHALTER-SET

# Brauseset mit Wandhalter

**WB2012** valabath.com ↗

Brauseset mit Wandhalter in Chrom: Handbrause mit Drucktaste, Wandhalter und Brauseschlauch.

HANDBRAUSE
120 × 120 mm · 3 Funktionen †

WASSERWEGE
3

BRAUSESCHLAUCH
1500 mm · 1/2k–1/2

OBERFLÄCHE
Chrom

† Handbrause: auch angegeben als „115 mm · Handbrause mit Drucktaste · Chrom".

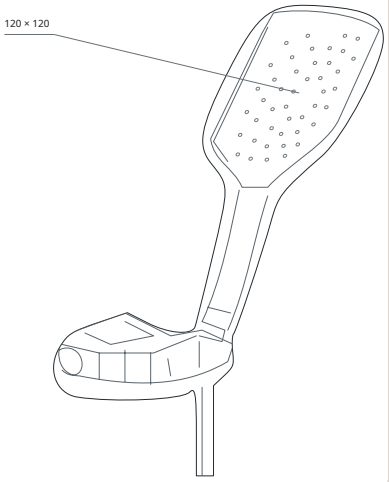


REFERENZANSICHT
mm · Perspektivische Referenzansicht

VALA

# Elf

## *Chrom-Schwarz*

DIE FAMILIE · EIN PRODUKT

CL1012 Duschsäulen-Set 92

Duschsäule in Chrom-Schwarz.

CL1012 Online ansehen ↗



01 — DUSCHSÄULE

# Duschsäulen-Set

**CL1012** valabath.com ↗

Duschsäulen-Set in Chrom-Schwarz: Kopfbrause, Handbrause mit 3 Funktionen, Messing-Hebelumsteller, Seifenschale und polierter Brauseschlauch.

| | |
|---|---|
| SÄULE<br>Rohrhöhe 960 mm | KOPFBRAUSE<br>210 mm |
| HANDBRAUSE<br>120 mm | FUNKTIONEN<br>3 |
| UMSTELLER UND ANSCHLÜSSE<br>Messing-Umsteller | BRAUSESCHLAUCH<br>Poliert |
| SEIFENSCHALE<br>Schwarz | OBERFLÄCHE<br>Chrom-Schwarz |

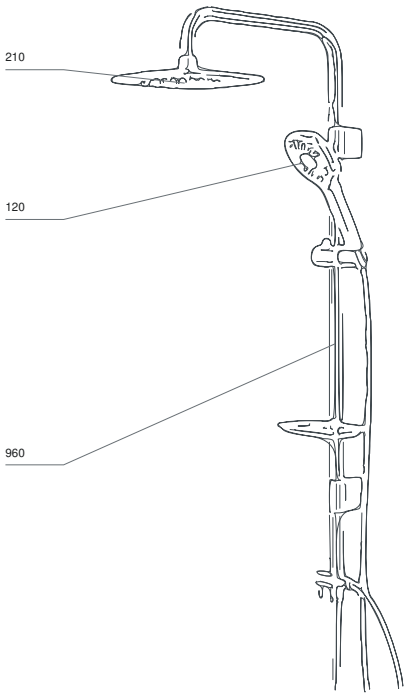


**REFERENZANSICHT**
mm · Perspektivische Referenzansicht · Maße in mm

VALA

# Elf

## *Chrom-Weiß*

DIE FAMILIE · EIN PRODUKT

CL1008 Duschsäulen-Set 93

Duschsäule in Chrom-Weiß.

CL1008 Online ansehen ↗



01 — DUSCHSÄULE

# Duschsäulen-Set

**CL1008** valabath.com ↗

Duschsäulen-Set in Chrom-Weiß: Kopfbrause, Handbrause mit 3 Funktionen, Messing-Hebelumsteller, Seifenschale und polierter Brauseschlauch.

| | |
|---|---|
| SÄULE<br>Rohrhöhe 960 mm | KOPFBRAUSE<br>210 mm |
| HANDBRAUSE<br>120 mm | FUNKTIONEN<br>3 |
| UMSTELLER UND ANSCHLÜSSE<br>Messing-Umsteller | BRAUSESCHLAUCH<br>Poliert |
| SEIFENSCHALE<br>Weiß | OBERFLÄCHE<br>Chrom-Weiß |

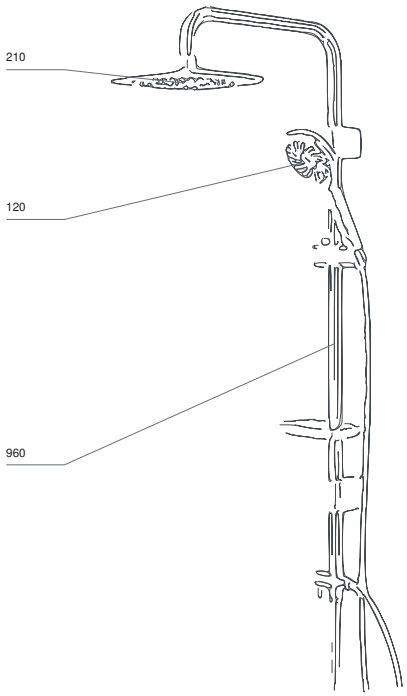


**REFERENZANSICHT**
mm · Perspektivische Referenzansicht · Maße in mm

VALA

# Evora

*Chrom*



DIE FAMILIE · DREI PRODUKTE


| | | |
|---|---|---|
| CL1202 | Duschsäulen-Set | 94 |
| SL2018 | Brausestangen-Set | 95 |
| WB2018 | Brauseset mit Wandhalter | 95 |


Drei aufeinander abgestimmte Produkte — Duschsäule, Brausestangen-Set und Wandhalter-Set — in Chrom.

CL1202 Online ansehen ↗



01 — DUSCHSÄULE

## Duschsäulen-Set

**CL1202** valabath.com ↗

Duschsäulen-Set in Chrom: Kopfbrause, Handbrause mit einer Funktion, Messing-Hebelumsteller, Seifenschale und Brauseschlauch.

SÄULE
Rohr (Nennmaß) 960 mm

KOPFBRAUSE
210 × 240 mm · ABS †

HANDBRAUSE
100 × 140 mm · Eine Funktion †

UMSTELLER UND ANSCHLÜSSE
Messing-Umsteller · Wasserwege 1+1

SCHLÄUCHE
Brauseschlauch 1500 mm, 1/2k–1/2 · Anschlussschlauch 700 mm, 1/2k–1/2

OBERFLÄCHE
Chrom

† Kopfbrause: auch angegeben als „230 mm · Kopfbrause · Chrom".
† Handbrause: auch angegeben als „90 mm · Handbrause mit einer Funktion · Chrom".

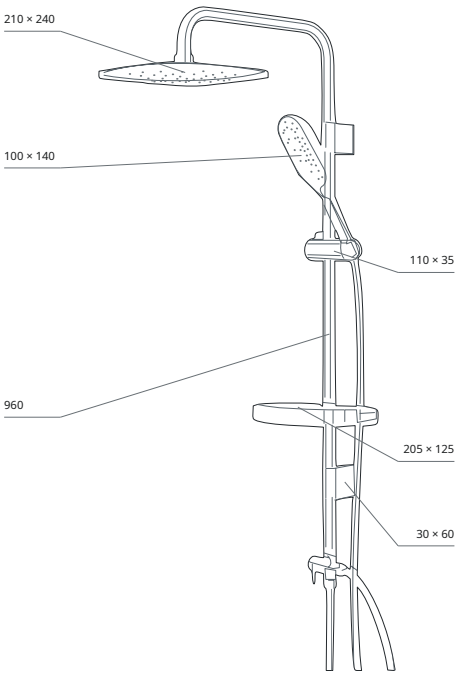


REFERENZANSICHT
mm · Perspektivische Referenzansicht

SL2018 Online ansehen ↗



02 — BRAUSESTANGEN-SET

# Brausestangen-Set

**SL2018** valabath.com ↗

Brausestangen-Set in Chrom: Handbrause mit einer Funktion, Seifenschale und Brauseschlauch.

BRAUSESTANGE
gerades Rohr 600 mm

HANDBRAUSE
100 × 140 mm · Eine Funktion †

WASSERWEGE
1

BRAUSESCHLAUCH
1500 mm · 1/2k–1/2

OBERFLÄCHE
Chrom

† Handbrause: auch angegeben als „90 mm · Handbrause mit einer Funktion · Chrom".

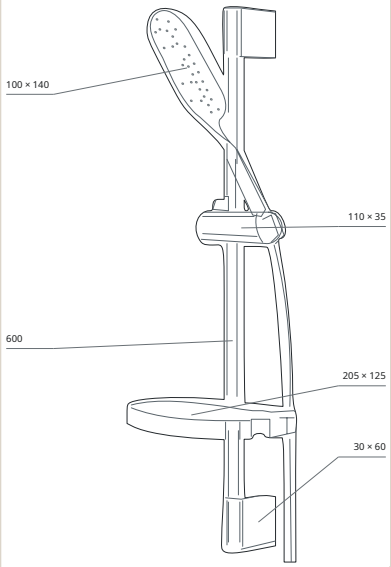


**REFERENZANSICHT**
mm · Perspektivische Referenzansicht

WB2018 Online ansehen ↗

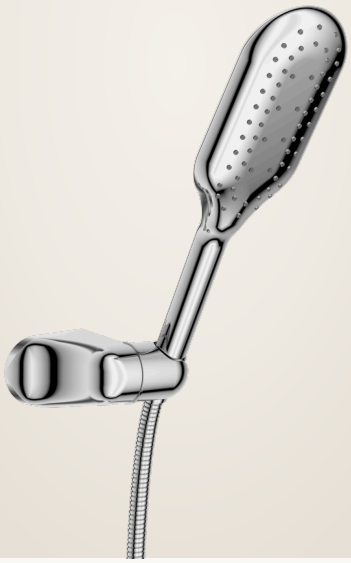

03 — WANDHALTER-SET

# Brauseset mit Wandhalter

**WB2018** valabath.com ↗

Brauseset mit Wandhalter in Chrom: Handbrause mit einer Funktion, Wandhalter und Brauseschlauch.

HANDBRAUSE
100 × 140 mm · Eine Funktion †

WASSERWEGE
1

BRAUSESCHLAUCH
1500 mm · 1/2k–1/2

OBERFLÄCHE
Chrom

† Handbrause: auch angegeben als „90 mm · Handbrause mit einer Funktion · Chrom".

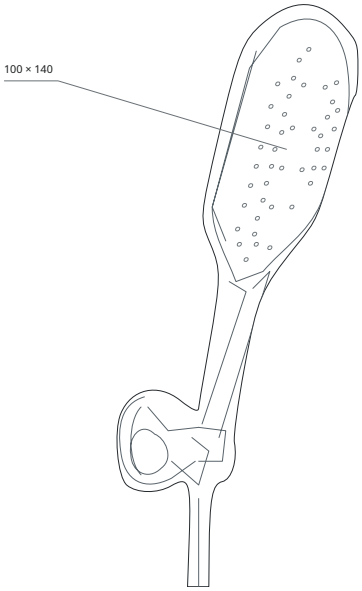


**REFERENZANSICHT**
mm · Perspektivische Referenzansicht

VALA

# Fauda

*Chrom*



DIE FAMILIE · DREI PRODUKTE


| | | |
|---|---|---|
| CL1501 | Duschsäulen-Set | 96 |
| SL1501 | Brausestangen-Set | 97 |
| WB1501 | Brauseset mit Wandhalter | 97 |


Drei aufeinander abgestimmte Produkte — Duschsäule, Brausestangen-Set und Wandhalter-Set — in Chrom.

CL1501 Online ansehen ↗



01 — DUSCHSÄULE

## Duschsäulen-Set

**CL1501** valabath.com ↗

Duschsäulen-Set in Chrom: Kopfbrause, Handbrause mit 3 Funktionen, Messing-Hebelumsteller, Seifenschale und Brauseschlauch.

SÄULE
Rohr (Nennmaß) 960 mm

KOPFBRAUSE
210 × 210 mm · ABS

HANDBRAUSE
120 × 120 mm · 5 Funktionen †

UMSTELLER UND ANSCHLÜSSE
Messing-Umsteller · Wasserwege 5+1

SCHLÄUCHE
Brauseschlauch 1500 mm, 1/2k–1/2 · Anschlussschlauch 700 mm, 1/2k–1/2

OBERFLÄCHE
Chrom

† Handbrause: auch angegeben als „120 mm · Handbrause mit 3 Funktionen".

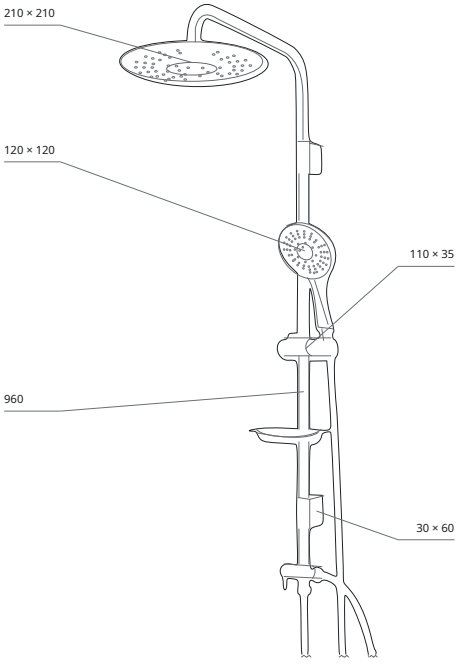


REFERENZANSICHT
mm · Perspektivische Referenzansicht

SL1501 Online ansehen ↗



02 — BRAUSESTANGEN-SET

# Brausestangen-Set

**SL1501** valabath.com ↗

Brausestangen-Set in Chrom: Handbrause mit 3 Funktionen, Seifenschale und Brauseschlauch.

BRAUSESTANGE
gerades Rohr 600 mm

HANDBRAUSE
120 × 120 mm · 5 Funktionen †

WASSERWEGE
5

BRAUSESCHLAUCH
1500 mm · 1/2k–1/2

OBERFLÄCHE
Chrom

† Handbrause: auch angegeben als „120 mm · Handbrause mit 3 Funktionen · Chrom".

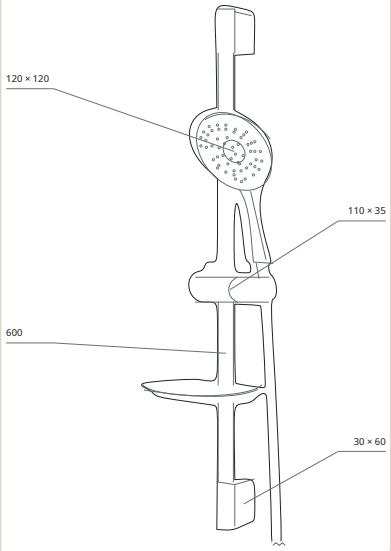


**REFERENZANSICHT**
mm · Perspektivische Referenzansicht

WB1501 Online ansehen ↗



03 — WANDHALTER-SET

# Brauseset mit Wandhalter

**WB1501** valabath.com ↗

Brauseset mit Wandhalter in Chrom: Handbrause mit 3 Funktionen, Wandhalter und Brauseschlauch.

HANDBRAUSE
120 × 120 mm · 5 Funktionen †

WASSERWEGE
5

BRAUSESCHLAUCH
1500 mm · 1/2k–1/2

OBERFLÄCHE
Chrom

† Handbrause: auch angegeben als „120 mm · Handbrause mit 3 Funktionen · Chrom".

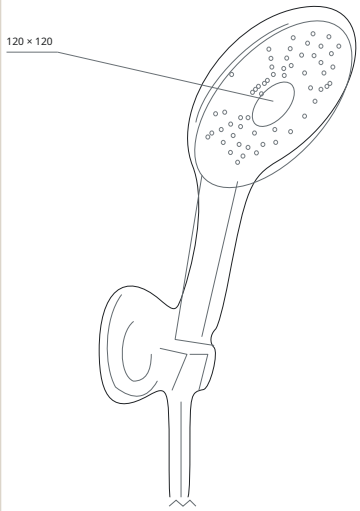


**REFERENZANSICHT**
mm · Perspektivische Referenzansicht

VALA

# Lucca

*Chrom*



DIE FAMILIE · DREI PRODUKTE


| | | |
|---|---|---|
| CL1309 | Duschsäulen-Set | 98 |
| SL1309 | Brausestangen-Set | 99 |
| WB1309 | Brauseset mit Wandhalter | 99 |


Drei aufeinander abgestimmte Produkte — Duschsäule, Brausestangen-Set und Wandhalter-Set — in Chrom.

CL1309 Online ansehen ↗



01 — DUSCHSÄULE

## Duschsäulen-Set

**CL1309** valabath.com ↗

Duschsäulen-Set in Chrom: Kopfbrause, Handbrause mit 2 Funktionen, Messing-Hebelumsteller, Seifenschale und Brauseschlauch.

SÄULE
Rohr (Nennmaß) 960 mm

KOPFBRAUSE
200 × 290 mm · ABS

HANDBRAUSE
85 × 120 mm · 2 Funktionen

UMSTELLER UND ANSCHLÜSSE
Messing-Umsteller · Wasserwege 2+1

SCHLÄUCHE
Brauseschlauch 1500 mm, 1/2k–1/2 · Anschlussschlauch 700 mm, 1/2k–1/2

OBERFLÄCHE
Chrom

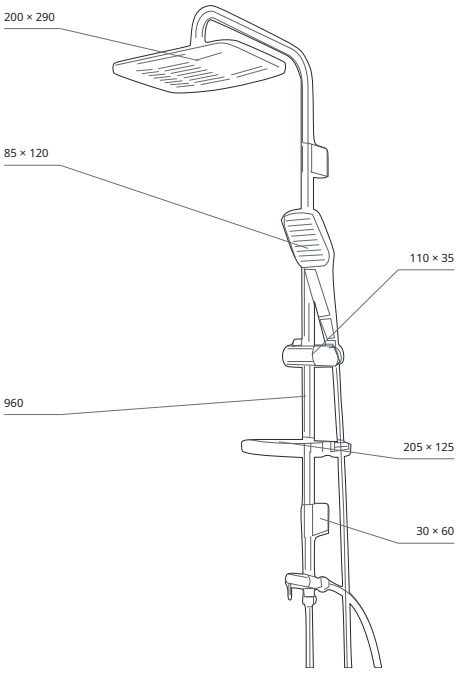


REFERENZANSICHT
mm · Perspektivische Referenzansicht

SL1309 Online ansehen ↗



02 — BRAUSESTANGEN-SET

# Brausestangen-Set

**SL1309** valabath.com ↗

Brausestangen-Set in Chrom: Handbrause mit 2 Funktionen, Seifenschale und Brauseschlauch.

BRAUSESTANGE
gerades Rohr 600 mm

HANDBRAUSE
85 × 120 mm · 2 Funktionen

WASSERWEGE
2

BRAUSESCHLAUCH
1500 mm · 1/2k–1/2

OBERFLÄCHE
Chrom

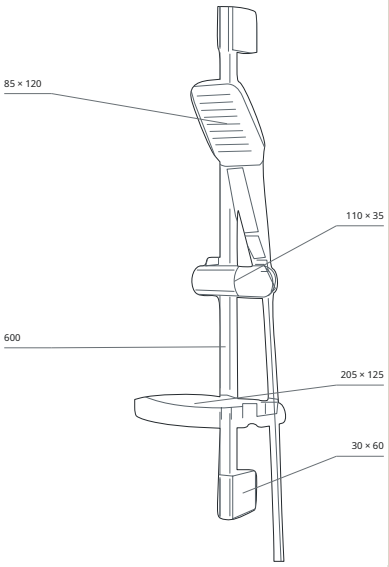


**REFERENZANSICHT**
mm · Perspektivische Referenzansicht

WB1309 Online ansehen ↗



03 — WANDHALTER-SET

# Brauseset mit Wandhalter

**WB1309** valabath.com ↗

Brauseset mit Wandhalter in Chrom: Handbrause mit 2 Funktionen, Wandhalter und Brauseschlauch.

HANDBRAUSE
85 × 120 mm · 2 Funktionen

WASSERWEGE
2

BRAUSESCHLAUCH
1500 mm · 1/2k–1/2

OBERFLÄCHE
Chrom

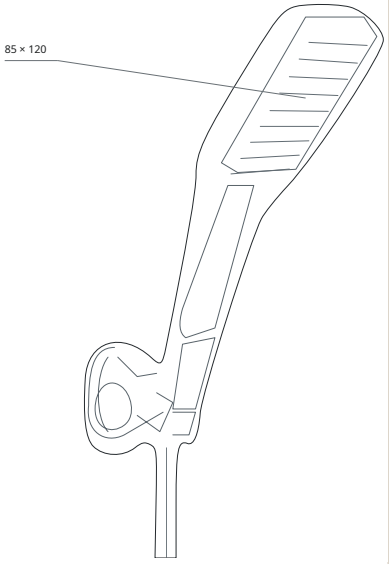


**REFERENZANSICHT**
mm · Perspektivische Referenzansicht

VALA

# Moura

*Chrom*



DIE FAMILIE · DREI PRODUKTE


| | | |
|---|---|---|
| CL1204 | Duschsäulen-Set | 100 |
| SL2014 | Brausestangen-Set | 101 |
| WB2014 | Brauseset mit Wandhalter | 101 |


Drei aufeinander abgestimmte Produkte — Duschsäule, Brausestangen-Set und Wandhalter-Set — in Chrom.

CL1204 Online ansehen ↗



01 — DUSCHSÄULE

## Duschsäulen-Set

**CL1204** valabath.com ↗

Duschsäulen-Set in Chrom: Kopfbrause mit Drucktaste, Handbrause mit Drucktaste, Messing-Hebelumsteller, Seifenschale und Brauseschlauch.

SÄULE
Rohr (Nennmaß) 960 mm

KOPFBRAUSE
230 × 230 mm · ABS

HANDBRAUSE
120 × 120 mm · 2 Funktionen

UMSTELLER UND ANSCHLÜSSE
Messing-Umsteller · Wasserwege 2+2

SCHLÄUCHE
Brauseschlauch 1500 mm, 1/2k–1/2 · Anschlussschlauch 700 mm, 1/2k–1/2

OBERFLÄCHE
Chrom

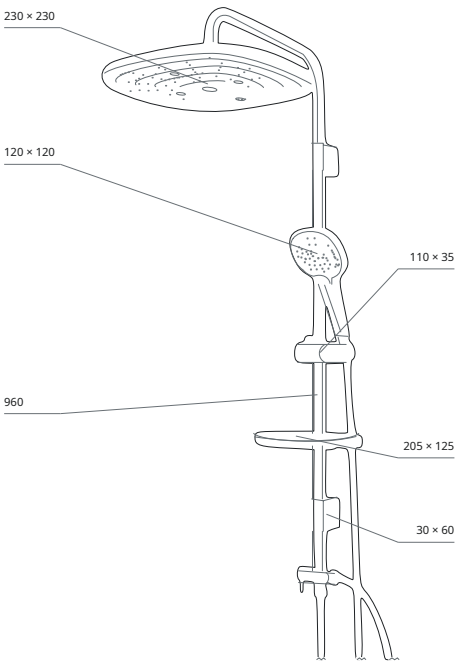


**REFERENZANSICHT**
mm · Perspektivische Referenzansicht

SL2014 Online ansehen ↗



02 — BRAUSESTANGEN-SET

# Brausestangen-Set

**SL2014** valabath.com ↗

Brausestangen-Set in Chrom: Handbrause mit Drucktaste, Seifenschale und Brauseschlauch.

BRAUSESTANGE
gerades Rohr 600 mm

HANDBRAUSE
120 × 120 mm · 2 Funktionen

WASSERWEGE
2

BRAUSESCHLAUCH
1500 mm · 1/2k–1/2

OBERFLÄCHE
Chrom

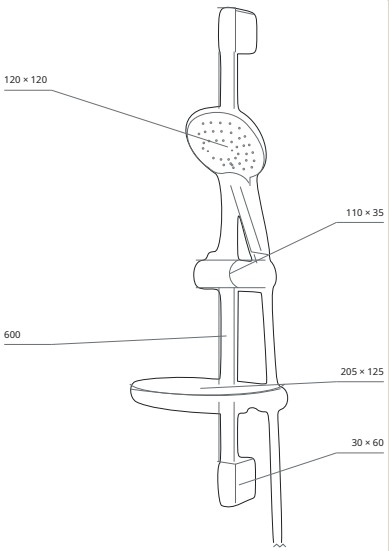


REFERENZANSICHT
mm · Perspektivische Referenzansicht

WB2014 Online ansehen ↗



03 — WANDHALTER-SET

# Brauseset mit Wandhalter

**WB2014** valabath.com ↗

Brauseset mit Wandhalter in Chrom: Handbrause mit Drucktaste, Wandhalter und Brauseschlauch.

HANDBRAUSE
120 × 120 mm · 2 Funktionen

WASSERWEGE
2

BRAUSESCHLAUCH
1500 mm · 1/2k–1/2

OBERFLÄCHE
Chrom

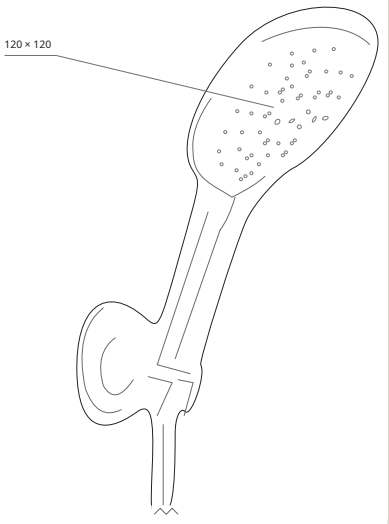


REFERENZANSICHT
mm · Perspektivische Referenzansicht

VALA

# Norte

*Chrom*



DIE FAMILIE · DREI PRODUKTE


| | | |
|---|---|---|
| CL1510 | Duschsäulen-Set | 102 |
| SL1510 | Brausestangen-Set | 103 |
| WB1510 | Brauseset mit Wandhalter | 103 |


Drei aufeinander abgestimmte Produkte — Duschsäule, Brausestangen-Set und Wandhalter-Set — in Chrom.

CL1510 Online ansehen ↗



01 — DUSCHSÄULE

## Duschsäulen-Set

**CL1510** valabath.com ↗

Duschsäulen-Set in Chrom: Kopfbrause, 3 Funktionen mit Drucktastensteuerung, Handbrause, Messing-Hebelumsteller, Seifenschale und Brauseschlauch.

SÄULE
Rohr (Nennmaß) 960 mm

KOPFBRAUSE
210 × 290 mm · ABS †

HANDBRAUSE
110 × 140 mm · 3 Funktionen

UMSTELLER UND ANSCHLÜSSE
Messing-Umsteller · Wasserwege 3+1

SCHLÄUCHE
Brauseschlauch 1500 mm, 1/2k–1/2 · Anschlussschlauch 700 mm, 1/2k–1/2

OBERFLÄCHE
Chrom

† Kopfbrause: auch angegeben als „230 mm · Kopfbrause · Chrom".

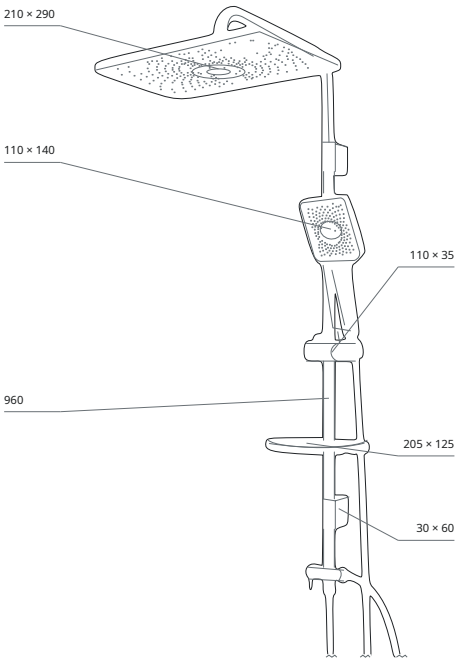


REFERENZANSICHT
mm · Perspektivische Referenzansicht

SL1510 Online ansehen ↗



02 — BRAUSESTANGEN-SET

# Brausestangen-Set

**SL1510** valabath.com ↗

Brausestangen-Set in Chrom: 3 Funktionen mit Drucktastensteuerung, Handbrause, Seifenschale und Brauseschlauch.

BRAUSESTANGE
gerades Rohr 600 mm

HANDBRAUSE
110 × 140 mm · 3 Funktionen

WASSERWEGE
3

BRAUSESCHLAUCH
1500 mm · 1/2k–1/2

OBERFLÄCHE
Chrom

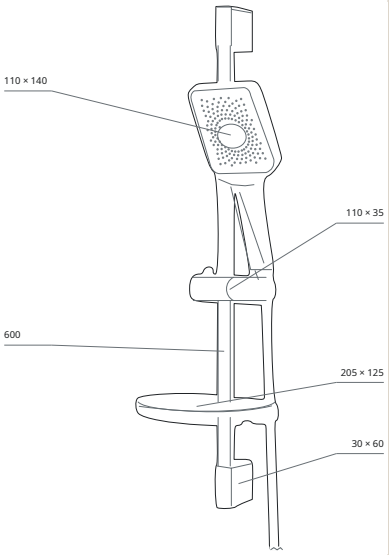


**REFERENZANSICHT**
mm · Perspektivische Referenzansicht

WB1510 Online ansehen ↗



03 — WANDHALTER-SET

# Brauseset mit Wandhalter

**WB1510** valabath.com ↗

Brauseset mit Wandhalter in Chrom: 3 Funktionen mit Drucktastensteuerung, Handbrause, Wandhalter und Brauseschlauch.

HANDBRAUSE
110 × 140 mm · 3 Funktionen

WASSERWEGE
3

BRAUSESCHLAUCH
1500 mm · 1/2k–1/2

OBERFLÄCHE
Chrom

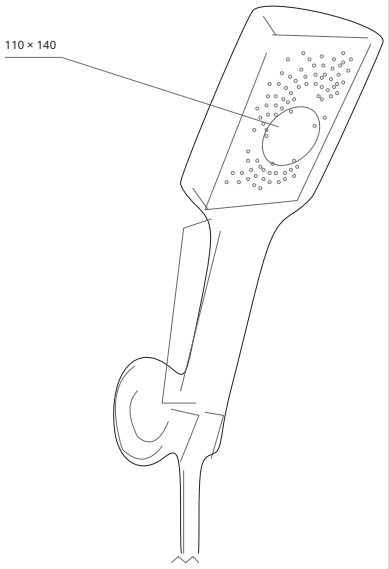


**REFERENZANSICHT**
mm · Perspektivische Referenzansicht

VALA

# Sanova

*Chrom*



DIE FAMILIE · DREI PRODUKTE


| | | |
|---|---|---|
| CL1301 | Duschsäulen-Set | 104 |
| SL1301 | Brausestangen-Set | 105 |
| WB1301 | Brauseset mit Wandhalter | 105 |


Drei aufeinander abgestimmte Produkte — Duschsäule, Brausestangen-Set und Wandhalter-Set — in Chrom.

CL1301 Online ansehen ↗



01 — DUSCHSÄULE

## Duschsäulen-Set

**CL1301** valabath.com ↗

Duschsäulen-Set in Chrom: Kopfbrause, Handbrause mit Drucktaste, Messing-Hebelumsteller, Seifenschale und Brauseschlauch.

SÄULE
Rohr (Nennmaß) 960 mm

KOPFBRAUSE
200 × 300 mm · ABS

HANDBRAUSE
110 × 140 mm · 2 Funktionen

UMSTELLER UND ANSCHLÜSSE
Messing-Umsteller · Wasserwege 2+1

SCHLÄUCHE
Brauseschlauch 1500 mm, 1/2k–1/2 · Anschlussschlauch 700 mm, 1/2k–1/2

OBERFLÄCHE
Chrom

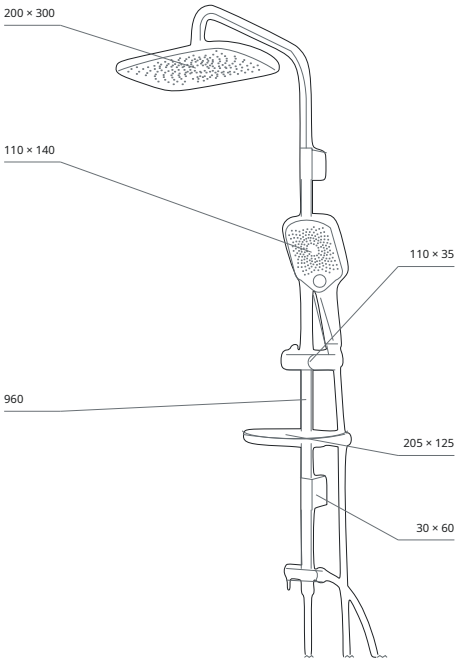


REFERENZANSICHT
mm · Perspektivische Referenzansicht

SL1301 Online ansehen ↗



02 — BRAUSESTANGEN-SET

# Brausestangen-Set

**SL1301** valabath.com ↗

Brausestangen-Set in Chrom: Handbrause mit Drucktaste, Seifenschale und Brauseschlauch.

BRAUSESTANGE
gerades Rohr 600 mm

HANDBRAUSE
110 × 140 mm · 2 Funktionen

WASSERWEGE
2

BRAUSESCHLAUCH
1500 mm · 1/2k–1/2

OBERFLÄCHE
Chrom

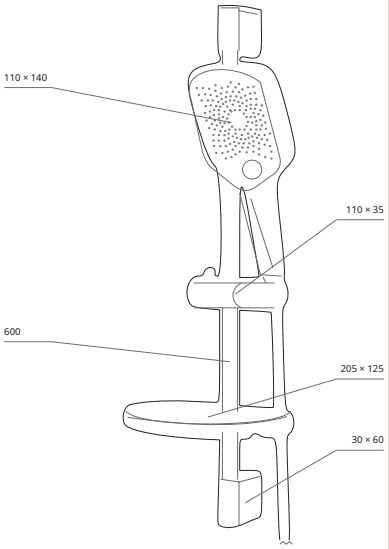


**REFERENZANSICHT**
mm · Perspektivische Referenzansicht

WB1301 Online ansehen ↗



03 — WANDHALTER-SET

# Brauseset mit Wandhalter

**WB1301** valabath.com ↗

Brauseset mit Wandhalter in Chrom: Handbrause mit Drucktaste, Wandhalter und Brauseschlauch.

HANDBRAUSE
110 × 140 mm · 2 Funktionen

WASSERWEGE
2

BRAUSESCHLAUCH
1500 mm · 1/2k–1/2

OBERFLÄCHE
Chrom

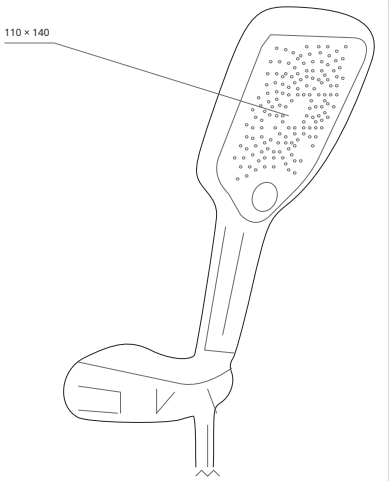


**REFERENZANSICHT**
mm · Perspektivische Referenzansicht

VALA

# Soften

*Chrom*

KROMA-KOLLEKTIONEN · DUSCHKOLLEKTION 2026

DIE FAMILIE · DREI PRODUKTE


| | | |
|---|---|---|
| CL1314 | Duschsäulen-Set | 106 |
| SL1314 | Brausestangen-Set | 107 |
| WB1314 | Brauseset mit Wandhalter | 107 |


Drei aufeinander abgestimmte Produkte — Duschsäule, Brausestangen-Set und Wandhalter-Set — in Chrom.

CL1314 Online ansehen ↗



01 — DUSCHSÄULE

## Duschsäulen-Set

**CL1314** valabath.com ↗

Duschsäulen-Set in Chrom: Kopfbrause, Handbrause mit Drucktaste, Messing-Hebelumsteller, Seifenschale und Brauseschlauch.

SÄULE
Rohr (Nennmaß) 960 mm

KOPFBRAUSE
175 × 265 mm · ABS

HANDBRAUSE
90 × 120 mm · 3 Funktionen

UMSTELLER UND ANSCHLÜSSE
Messing-Umsteller · Wasserwege 3+1

SCHLÄUCHE
Brauseschlauch 1500 mm, 1/2k–1/2 · Anschlussschlauch 700 mm, 1/2k–1/2

OBERFLÄCHE
Chrom

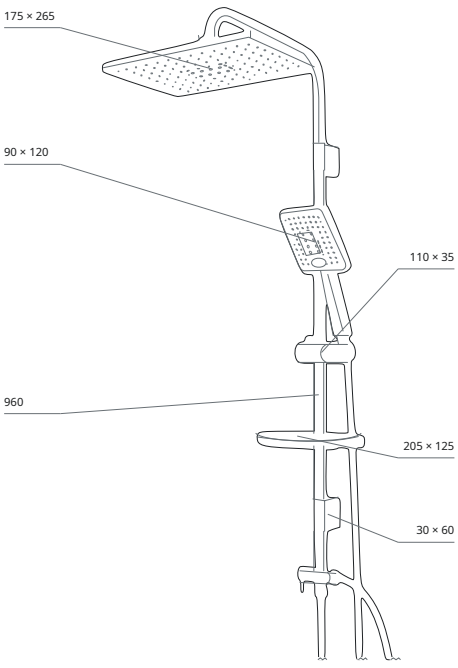


REFERENZANSICHT
mm · Perspektivische Referenzansicht

SL1314 Online ansehen ↗



02 — BRAUSESTANGEN-SET

# Brausestangen-Set

**SL1314** valabath.com ↗

Brausestangen-Set in Chrom: Handbrause mit Drucktaste, Seifenschale und Brauseschlauch.

BRAUSESTANGE
gerades Rohr 600 mm

HANDBRAUSE
90 × 120 mm · 3 Funktionen

WASSERWEGE
3

BRAUSESCHLAUCH
1500 mm · 1/2k–1/2

OBERFLÄCHE
Chrom

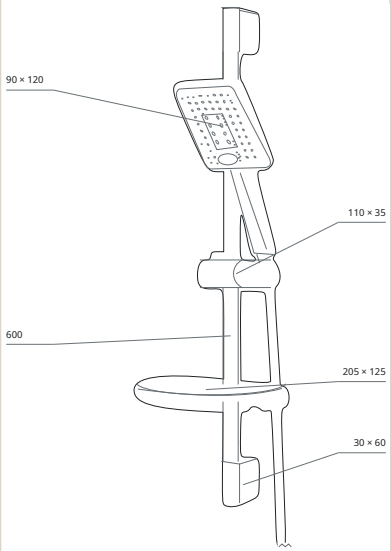


REFERENZANSICHT
mm · Perspektivische Referenzansicht

WB1314 Online ansehen ↗



03 — WANDHALTER-SET

# Brauseset mit Wandhalter

**WB1314** valabath.com ↗

Brauseset mit Wandhalter in Chrom: Handbrause mit Drucktaste, Wandhalter und Brauseschlauch.

HANDBRAUSE
90 × 120 mm · 3 Funktionen

WASSERWEGE
3

BRAUSESCHLAUCH
1500 mm · 1/2k–1/2

OBERFLÄCHE
Chrom

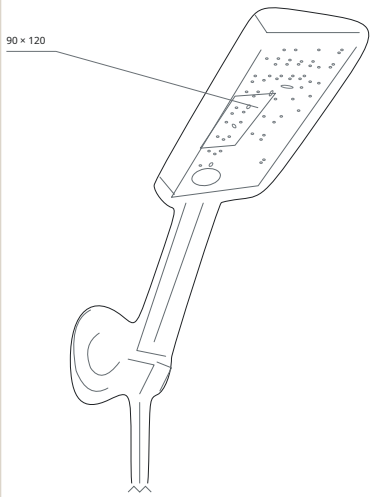


REFERENZANSICHT
mm · Perspektivische Referenzansicht

VALA

# Tuscan

*Chrom*



DIE FAMILIE · DREI PRODUKTE


| | | |
|---|---|---|
| CL1307 | Duschsäulen-Set | 108 |
| SL1307 | Brausestangen-Set | 109 |
| WB1307 | Brauseset mit Wandhalter | 109 |


Drei aufeinander abgestimmte Produkte — Duschsäule, Brausestangen-Set und Wandhalter-Set — in Chrom.

CL1307 Online ansehen ↗



01 — DUSCHSÄULE

## Duschsäulen-Set

**CL1307** valabath.com ↗

Duschsäulen-Set in Chrom: Kopfbrause, Handbrause mit einer Funktion, Messing-Hebelumsteller, Seifenschale und Brauseschlauch.

SÄULE
Rohr (Nennmaß) 960 mm

KOPFBRAUSE
215 × 215 mm · ABS

HANDBRAUSE
92 × 99 mm · Eine Funktion

UMSTELLER UND ANSCHLÜSSE
Messing-Umsteller · Wasserwege 1+1

SCHLÄUCHE
Brauseschlauch 1500 mm, 1/2k–1/2 · Anschlussschlauch 700 mm, 1/2k–1/2

OBERFLÄCHE
Chrom

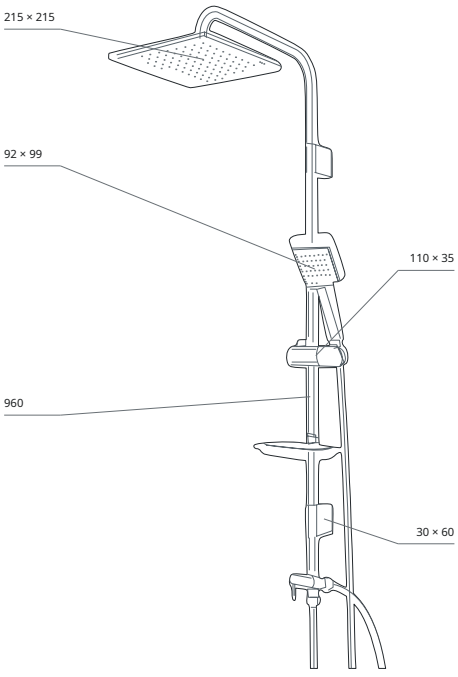


**REFERENZANSICHT**
mm · Perspektivische Referenzansicht

SL1307 Online ansehen ↗



02 — BRAUSESTANGEN-SET

# Brausestangen-Set

**SL1307** valabath.com ↗

Brausestangen-Set in Chrom: Handbrause mit einer Funktion, Seifenschale und Brauseschlauch.

BRAUSESTANGE
gerades Rohr 600 mm

HANDBRAUSE
92 × 99 mm · Eine Funktion

WASSERWEGE
1

BRAUSESCHLAUCH
1500 mm · 1/2k–1/2

OBERFLÄCHE
Chrom

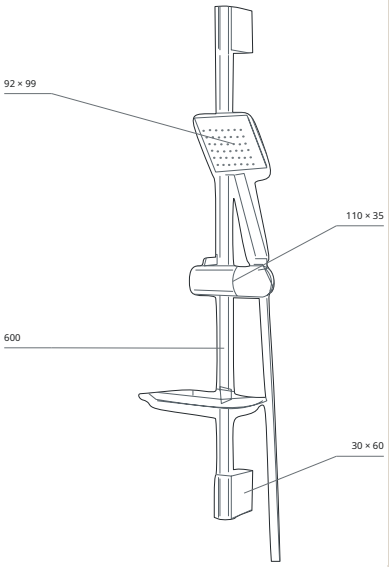


**REFERENZANSICHT**
mm · Perspektivische Referenzansicht

WB1307 Online ansehen ↗



03 — WANDHALTER-SET

# Brauseset mit Wandhalter

**WB1307** valabath.com ↗

Brauseset mit Wandhalter in Chrom: Handbrause mit einer Funktion, Wandhalter und Brauseschlauch.

HANDBRAUSE
92 × 99 mm · Eine Funktion

WASSERWEGE
1

BRAUSESCHLAUCH
1500 mm · 1/2k–1/2

OBERFLÄCHE
Chrom

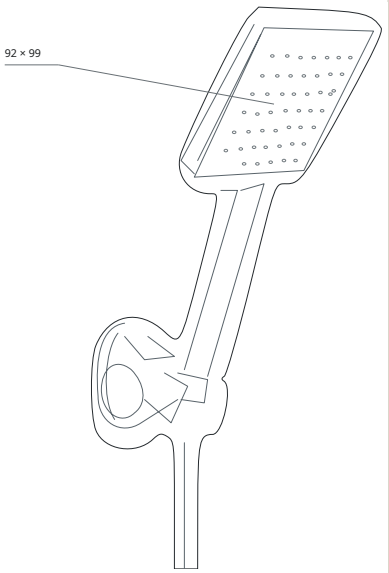


**REFERENZANSICHT**
mm · Perspektivische Referenzansicht

VALA

# Varde

*Chrom*



DIE FAMILIE · DREI PRODUKTE


| | | |
|---|---|---|
| CL1303 | Duschsäulen-Set | 110 |
| SL1303 | Brausestangen-Set | 111 |
| WB1303 | Brauseset mit Wandhalter | 111 |


Drei aufeinander abgestimmte Produkte — Duschsäule, Brausestangen-Set und Wandhalter-Set — in Chrom.

CL1303 Online ansehen ↗



01 — DUSCHSÄULE

## Duschsäulen-Set

**CL1303** valabath.com ↗

Duschsäulen-Set in Chrom: Kopfbrause, Handbrause mit Drucktaste, Messing-Hebelumsteller, Seifenschale und Brauseschlauch.

SÄULE
Rohr (Nennmaß) 960 mm

KOPFBRAUSE
190 × 300 mm · ABS

HANDBRAUSE
100 × 130 mm · 2 Funktionen

UMSTELLER UND ANSCHLÜSSE
Messing-Umsteller · Wasserwege 2+1

SCHLÄUCHE
Brauseschlauch 1500 mm, 1/2k–1/2 · Anschlussschlauch 700 mm, 1/2k–1/2

OBERFLÄCHE
Chrom

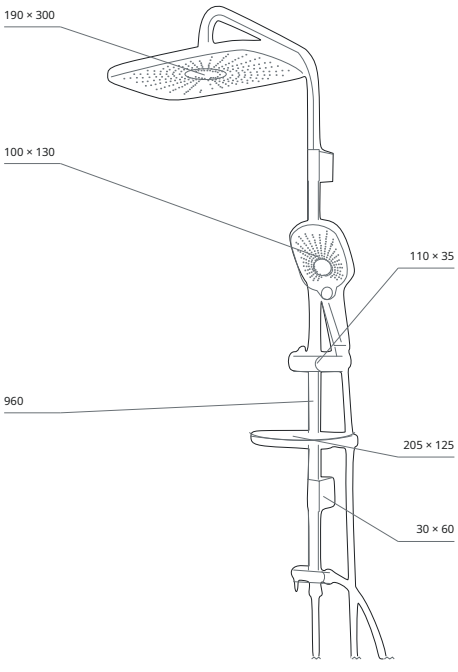


**REFERENZANSICHT**
mm · Perspektivische Referenzansicht

SL1303 Online ansehen ↗



02 — BRAUSESTANGEN-SET

# Brausestangen-Set

**SL1303** valabath.com ↗

Brausestangen-Set in Chrom: Handbrause mit Drucktaste, Seifenschale und Brauseschlauch.

BRAUSESTANGE
gerades Rohr 600 mm

HANDBRAUSE
100 × 130 mm · 2 Funktionen

WASSERWEGE
2

BRAUSESCHLAUCH
1500 mm · 1/2k–1/2

OBERFLÄCHE
Chrom

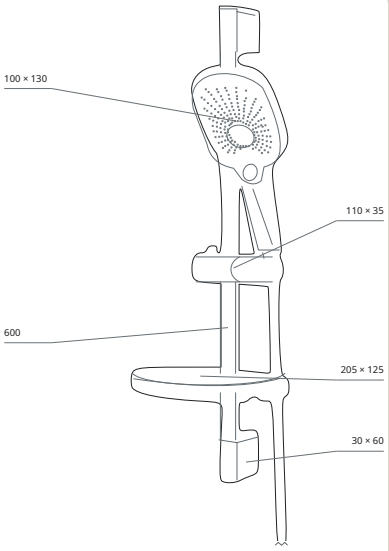


**REFERENZANSICHT**
mm · Perspektivische Referenzansicht

WB1303 Online ansehen ↗



03 — WANDHALTER-SET

# Brauseset mit Wandhalter

**WB1303** valabath.com ↗

Brauseset mit Wandhalter in Chrom: Handbrause mit Drucktaste, Wandhalter und Brauseschlauch.

HANDBRAUSE
100 × 130 mm · 2 Funktionen

WASSERWEGE
2

BRAUSESCHLAUCH
1500 mm · 1/2k–1/2

OBERFLÄCHE
Chrom

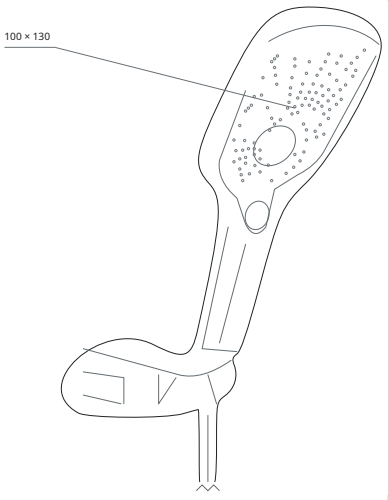


**REFERENZANSICHT**
mm · Perspektivische Referenzansicht

VALA

# Albi

## *Bidet-Handbrause-Sets*

DIE FAMILIE · EIN PRODUKT

SHT4001–4004 Bidet-Handbrause-Set 112

Bidet-Handbrause-Set mit Absperrventil, in vier Oberflächen: Weiß, Chrom, Schwarz und Gold.

SHT4002 · Chrom

Online ansehen ↗



01 — BIDET-HANDBRAUSE-SET

# Bidet-Handbrause-Set

**SHT4001 – SHT4004** valabath.com ↗

Bidet-Handbrause-Set mit Absperrventil, Wandhalter und Schlauch, in Weiß, Chrom, Schwarz und Gold.

BESTANDTEILE

Bidet-Handbrause mit Absperrventil, Wandhalter, Schlauch

BRAUSESCHLAUCH

1200 mm · 1/2k–1/2

CODES UND OBERFLÄCHEN

SHT4001 – Weiß · SHT4002 – Chrom · SHT4003 – Schwarz · SHT4004 – Gold

AUCH ERHÄLTLICH IN



**SHT4001**
Weiß



**SHT4003**
Schwarz



**SHT4004**
Gold

# Code-Verzeichnis

Kartonmaße, Stück und Volumen pro Karton; „—“, wenn keine Verpackungsdaten vorliegen.

| CODE | PRODUKT | FAMILIE | KARTON (CM) | STK. | M³ | SEITE |
|---|---|---|---|---|---|---|
| **AKTC6002** | Eckiges Unterputz-Duschset · 2-Wege · Chrom | Carre Concealed Set | — | — | — | 20 |
| **AKTC6003** | Eckiges Unterputz-Duschset · 3-Wege · Chrom | Carre Concealed Set | — | — | — | 18 |
| **AKTC6010** | Eckiges Unterputz-Duschset · 1-Wege · Chrom | Carre Concealed Set | — | — | — | 22 |
| **AKTCS6001B** | Eckiges Unterputz-Duschset · 2-Wege · Schwarz | Carre Concealed Set | — | — | — | 21 |
| **AKTCS6002** | siehe AKTC6002 (Online-Code) | Carre Concealed Set | — | — | — | 20 |
| **AKTCS6003** | siehe AKTC6003 (Online-Code) | Carre Concealed Set | — | — | — | 18 |
| **AKTCS6009** | Carre Concealed Set — Online-Eintrag | Carre Concealed Set | — | — | — | 17 |
| **AKTCS6009B** | Eckiges Unterputz-Duschset · 3-Wege · Schwarz | Carre Concealed Set | — | — | — | 19 |
| **AKTCS6010** | siehe AKTC6010 (Online-Code) | Carre Concealed Set | — | — | — | 22 |
| **AKTCS6011B** | Eckiges Unterputz-Duschset · 1-Wege · Schwarz | Carre Concealed Set | — | — | — | 23 |
| **AKTCS6012** | Oval Concealed Set — Online-Eintrag | Oval Concealed Set | — | — | — | 30 |
| **AKTCS6012B** | Rundes Unterputz-Duschset · 3-Wege · Schwarz | Oval Concealed Set | — | — | — | 32 |
| **AKTCS6013** | Rundes Unterputz-Duschset · 3-Wege · Chrom | Oval Concealed Set | — | — | — | 31 |
| **AKTCS6014B** | Rundes Unterputz-Duschset · 2-Wege · Schwarz | Oval Concealed Set | — | — | — | 34 |
| **AKTCS6015** | Rundes Unterputz-Duschset · 2-Wege · Chrom | Oval Concealed Set | — | — | — | 33 |
| **AKTCS6016B** | Rundes Unterputz-Duschset · 1-Wege · Schwarz | Oval Concealed Set | — | — | — | 36 |
| **AKTCS6017** | Rundes Unterputz-Duschset · 1-Wege · Chrom | Oval Concealed Set | — | — | — | 35 |
| **CL1001** | Duschsäulen-Set | Arnis | 101 × 38 × 38 | 5 | 0.145844 | 88 |
| **CL1002** | Duschsäulen-Set | Carre Chrome Black | 101 × 38 × 38 | 5 | 0.145844 | 64 |
| **CL1003** | Duschsäulen-Set | Carre Chrome White | — | — | — | 67 |
| **CL1007** | Duschsäulen-Set | Carre Grey | 101 × 38 × 38 | 5 | 0.145844 | 71 |
| **CL1008** | Duschsäulen-Set | Elf Chrome White | — | — | — | 93 |
| **CL1009** | Duschsäulen-Set | Carre White | 101 × 38 × 38 | 5 | 0.145844 | 74 |
| **CL1010** | Duschsäulen-Set | Carre Full Black | 101 × 38 × 38 | 5 | 0.145844 | 77 |
| **CL1011** | Duschsäulen-Set | Carre Full Chrome | 101 × 38 × 38 | 5 | 0.145844 | 61 |
| **CL1012** | Duschsäulen-Set | Elf Chrome Black | — | — | — | 92 |
| **CL1201** | Duschsäulen-Set | Castello | 101 × 38 × 38 | 5 | 0.145844 | 90 |
| **CL1202** | Duschsäulen-Set | Evora | 101 × 38 × 38 | 5 | 0.145844 | 94 |
| **CL1204** | Duschsäulen-Set | Moura | 101 × 38 × 38 | 5 | 0.145844 | 100 |
| **CL1301** | Duschsäulen-Set | Sanova | 101 × 38 × 38 | 5 | 0.145844 | 104 |
| **CL1301B** | Duschsäulen-Set | Savona Full Black | 101 × 38 × 38 | 5 | 0.145844 | 83 |
| **CL1303** | Duschsäulen-Set | Varde | 101 × 38 × 38 | 5 | 0.145844 | 110 |
| **CL1303B** | Duschsäulen-Set | Varde Full Black | 101 × 38 × 38 | 5 | 0.145844 | 85 |
| **CL1307** | Duschsäulen-Set | Tuscan | 101 × 38 × 38 | 5 | 0.145844 | 108 |
| **CL1309** | Duschsäulen-Set | Lucca | 101 × 38 × 38 | 5 | 0.145844 | 98 |
| **CL1314** | Duschsäulen-Set | Soften | 101 × 38 × 38 | 5 | 0.145844 | 106 |
| **CL1330** | Duschsäulen-Set | Centro Full Black | 101 × 38 × 38 | 5 | 0.145844 | 80 |
| **CL1401** | Duschsäulen-Set | Dora Grey Chrome | 101 × 38 × 38 | 5 | 0.145844 | 47 |
| **CL1402** | Duschsäulen-Set | Dora Black Copper | 101 × 38 × 38 | 5 | 0.145844 | 44 |
| **CL1404** | Duschsäulen-Set | Dora Black Chrome | 101 × 38 × 38 | 5 | 0.145844 | 40 |

| CODE | PRODUKT | FAMILIE | KARTON (CM) | STK. | M³ | SEITE |
|---|---|---|---|---|---|---|
| **CL1405** | Duschsäulen-Set | Dora Full Black | 101 × 38 × 38 | 5 | 0.145844 | 57 |
| **CL1406** | Duschsäulen-Set | Dora White Chrome | 101 × 38 × 38 | 5 | 0.145844 | 50 |
| **CL1407** | Duschsäulen-Set | Dora White Gold | 101 × 38 × 38 | 5 | 0.145844 | 54 |
| **CL1501** | Duschsäulen-Set | Fauda | 101 × 38 × 38 | 5 | 0.145844 | 96 |
| **CL1505** | Duschsäulen-Set Chrom | Gala | 101 × 38 × 38 | 5 | 0.145844 | 12 |
| **CL1505B** | Duschsäulen-Set Schwarz | Gala | 101 × 38 × 38 | 5 | 0.145844 | 11 |
| **CL1510** | Duschsäulen-Set | Norte | 101 × 38 × 38 | 5 | 0.145844 | 102 |
| **CL1515** | Eckiges Duschsäulen-Set | Gold Brass | 101 × 38 × 38 | 5 | 0.145844 | 13 |
| **CL1516** | Ovales Duschsäulen-Set | Gold Brass | 101 × 38 × 38 | 5 | 0.145844 | 14 |
| **CL1520** | Duschsäulen-Set | Arya | 101 × 38 × 38 | 5 | 0.145844 | 10 |
| **CN006** | Eckiges Unterputz-Duschset · Chrom | Concealed Set Quadra | — | — | — | 25 |
| **CN006B** | Eckiges Unterputz-Duschset · Schwarz | Concealed Set Quadra | — | — | — | 26 |
| **CN006G** | Eckiges Unterputz-Duschset · Gold | Concealed Set Quadra | — | — | — | 27 |
| **CN007** | Rundes Unterputz-Duschset · Chrom | Concealed Set Round | — | — | — | 28 |
| **HD001** | Handbrause | Dora Grey Chrome | 64 × 43 × 65 | 50 | 0.178880 | 49 |
| **HD002** | Handbrause | Dora Black Copper | 64 × 43 × 65 | 50 | 0.178880 | 46 |
| **HD004** | Handbrause | Dora Black Chrome | 64 × 43 × 65 | 50 | 0.178880 | 42 |
| **HD005** | Handbrause | Dora Full Black | 64 × 43 × 65 | 50 | 0.178880 | 59 |
| **HD006** | Handbrause | Dora White Chrome | 64 × 43 × 65 | 50 | 0.178880 | 52 |
| **HD007** | Handbrause | Dora White Gold | 64 × 43 × 65 | 50 | 0.178880 | 56 |
| **HD008** | Handbrause | Carre Full Black | 64 × 43 × 65 | 50 | 0.178880 | 79 |
| **HD009** | Handbrause | Carre Chrome Black | 64 × 43 × 65 | 50 | 0.178880 | 66 |
| **HD011** | Handbrause | Carre Grey | 64 × 43 × 65 | 50 | 0.178880 | 73 |
| **HD012** | Handbrause | Carre White | 64 × 43 × 65 | 50 | 0.178880 | 76 |
| **HD013** | Handbrause | Carre Chrome White | — | — | — | 69 |
| **HD014** | Handbrause | Carre Full Chrome | 64 × 43 × 65 | 50 | 0.178880 | 63 |
| **PNL002** | Duschpaneel Schwarz | Soure | 150 × 20 × 50 | 1 | 0.150000 | 38 |
| **PNL003** | Duschpaneel Gold | Soure | 150 × 20 × 50 | 1 | 0.150000 | 39 |
| **PNL004** | Duschpaneel Kupfer | Soure | 150 × 20 × 50 | 1 | 0.150000 | 39 |
| **SHT4001** | Bidet-Handbrause-Set | Albi | — | — | — | 112 |
| **SHT4002** | Bidet-Handbrause-Set | Albi | — | — | — | 112 |
| **SHT4003** | Bidet-Handbrause-Set | Albi | — | — | — | 112 |
| **SHT4004** | Bidet-Handbrause-Set | Albi | — | — | — | 112 |
| **SL1301** | Brausestangen-Set | Sanova | 66.5 × 53.5 × 79.5 | 20 | 0.282841 | 105 |
| **SL1301B** | Brausestangen-Set | Savona Full Black | 66.5 × 53.5 × 79.5 | 20 | 0.282841 | 84 |
| **SL1303** | Brausestangen-Set | Varde | 66.5 × 53.5 × 79.5 | 20 | 0.282841 | 111 |
| **SL1303B** | Brausestangen-Set | Varde Full Black | 66.5 × 53.5 × 79.5 | 20 | 0.282841 | 86 |
| **SL1307** | Brausestangen-Set | Tuscan | 66.5 × 53.5 × 79.5 | 20 | 0.282841 | 109 |
| **SL1309** | Brausestangen-Set | Lucca | 66.5 × 53.5 × 79.5 | 20 | 0.282841 | 99 |
| **SL1314** | Brausestangen-Set | Soften | 66.5 × 53.5 × 79.5 | 20 | 0.282841 | 107 |
| **SL1330B** | Brausestangen-Set | Centro Full Black | 66.5 × 53.5 × 79.5 | 20 | 0.282841 | 81 |
| **SL1401** | Brausestangen-Set | Dora Grey Chrome | 66.5 × 53.5 × 79.5 | 20 | 0.282841 | 48 |
| **SL1402** | Brausestangen-Set | Dora Black Copper | 66.5 × 53.5 × 79.5 | 20 | 0.282841 | 45 |
| **SL1406** | Brausestangen-Set | Dora White Chrome | 66.5 × 53.5 × 79.5 | 20 | 0.282841 | 51 |

| CODE | PRODUKT | FAMILIE | KARTON (CM) | STK. | M³ | SEITE |
|---|---|---|---|---|---|---|
| **SL1501** | Brausestangen-Set | Fauda | 66.5 × 53.5 × 79.5 | 20 | 0.282841 | 97 |
| **SL1510** | Brausestangen-Set | Norte | 66.5 × 53.5 × 79.5 | 20 | 0.282841 | 103 |
| **SL2002** | Brausestangen-Set | Carre Full Black | 66.5 × 53.5 × 79.5 | 20 | 0.282841 | 78 |
| **SL2003** | Brausestangen-Set | Carre Chrome Black | 66.5 × 53.5 × 79.5 | 20 | 0.282841 | 65 |
| **SL2007** | Brausestangen-Set | Carre White | 67 × 40 × 66 | 20 | 0.176880 | 75 |
| **SL2008** | Brausestangen-Set | Carre Grey | 67 × 40 × 66 | 20 | 0.176880 | 72 |
| **SL2009** | Brausestangen-Set | Carre Chrome White | — | — | — | 68 |
| **SL2010** | Brausestangen-Set | Carre Full Chrome | 66.5 × 53.5 × 79.5 | 20 | 0.282841 | 62 |
| **SL2012** | Brausestangen-Set | Castello | 66.5 × 53.5 × 79.5 | 20 | 0.282841 | 91 |
| **SL2014** | Brausestangen-Set | Moura | 66.5 × 53.5 × 79.5 | 20 | 0.282841 | 101 |
| **SL2015** | Brausestangen-Set | Arnis | 66.5 × 53.5 × 79.5 | 20 | 0.282841 | 89 |
| **SL2018** | Brausestangen-Set | Evora | 66.5 × 53.5 × 79.5 | 20 | 0.282841 | 95 |
| **SL4001** | Brausestangen-Set | Dora Black Chrome | 66.5 × 53.5 × 79.5 | 20 | 0.282841 | 41 |
| **SL4003** | Brausestangen-Set | Dora Full Black | 66.5 × 53.5 × 79.5 | 20 | 0.282841 | 58 |
| **SL4004** | Brausestangen-Set | Dora White Gold | 66.5 × 53.5 × 79.5 | 20 | 0.282841 | 55 |
| **TD001** | Kopfbrause | Dora Grey Chrome | 53 × 62 × 52 | 30 | 0.170872 | 49 |
| **TD002** | Kopfbrause | Dora Black Copper | 53 × 62 × 52 | 30 | 0.170872 | 46 |
| **TD004** | Kopfbrause | Dora Black Chrome | 53 × 62 × 52 | 30 | 0.170872 | 42 |
| **TD005** | Kopfbrause | Dora Full Black | 53 × 62 × 52 | 30 | 0.170872 | 59 |
| **TD006** | Kopfbrause | Dora White Chrome | 53 × 62 × 52 | 30 | 0.170872 | 52 |
| **TD007** | Kopfbrause | Dora White Gold | 53 × 62 × 52 | 30 | 0.170872 | 56 |
| **TD008** | Kopfbrause | Carre Full Black | 53 × 62 × 52 | 30 | 0.170872 | 79 |
| **TD009** | Kopfbrause | Carre Chrome Black | 53 × 62 × 52 | 30 | 0.170872 | 66 |
| **TD010** | Kopfbrause | Carre Grey | 53 × 62 × 52 | 30 | 0.170872 | 73 |
| **TD012** | Kopfbrause | Carre White | 53 × 62 × 52 | 30 | 0.170872 | 76 |
| **TD013** | Kopfbrause | Carre Chrome White | — | — | — | 69 |
| **TD014** | Kopfbrause | Carre Full Chrome | 53 × 62 × 52 | 30 | 0.170872 | 63 |
| **WB1301** | Brauseset mit Wandhalter | Sanova | 62.5 × 49.5 × 56.5 | 30 | 0.174797 | 105 |
| **WB1301B** | Brauseset mit Wandhalter | Savona Full Black | 62.5 × 49.5 × 56.5 | 30 | 0.174797 | 84 |
| **WB1303** | Brauseset mit Wandhalter | Varde | 62.5 × 49.5 × 56.5 | 30 | 0.174797 | 111 |
| **WB1303B** | Brauseset mit Wandhalter | Varde Full Black | 62.5 × 49.5 × 56.5 | 30 | 0.174797 | 86 |
| **WB1307** | Brauseset mit Wandhalter | Tuscan | 62.5 × 49.5 × 56.5 | 30 | 0.174797 | 109 |
| **WB1309** | Brauseset mit Wandhalter | Lucca | 62.5 × 49.5 × 56.5 | 30 | 0.174797 | 99 |
| **WB1314** | Brauseset mit Wandhalter | Soften | 62.5 × 49.5 × 56.5 | 30 | 0.174797 | 107 |
| **WB1330B** | Brauseset mit Wandhalter | Centro Full Black | 62.5 × 49.5 × 56.5 | 30 | 0.174797 | 81 |
| **WB1501** | Brauseset mit Wandhalter | Fauda | 62.5 × 49.5 × 56.5 | 30 | 0.174797 | 97 |
| **WB1510** | Brauseset mit Wandhalter | Norte | 62.5 × 49.5 × 56.5 | 30 | 0.174797 | 103 |
| **WB2012** | Brauseset mit Wandhalter | Castello | 62.5 × 49.5 × 56.5 | 30 | 0.174797 | 91 |
| **WB2014** | Brauseset mit Wandhalter | Moura | 62.5 × 49.5 × 56.5 | 30 | 0.174797 | 101 |
| **WB2015** | Brauseset mit Wandhalter | Arnis | 62.5 × 49.5 × 56.5 | 30 | 0.174797 | 89 |
| **WB2018** | Brauseset mit Wandhalter | Evora | 62.5 × 49.5 × 56.5 | 30 | 0.174797 | 95 |
| **WB3001** | Brauseset mit Wandhalter | Carre Chrome White | — | — | — | 68 |
| **WB3002** | Brauseset mit Wandhalter | Carre Chrome Black | 62.5 × 49.5 × 56.5 | 30 | 0.174797 | 65 |
| **WB3005** | Brauseset mit Wandhalter | Carre Full Black | 62.5 × 49.5 × 56.5 | 50 | 0.174797 | 78 |

| CODE | PRODUKT | FAMILIE | KARTON (CM) | STK. | M³ | SEITE |
|---|---|---|---|---|---|---|
| **WB3006** | Brauseset mit Wandhalter | Carre White | 64 × 40 × 77 | 50 | 0.197120 | 75 |
| **WB3007** | Brauseset mit Wandhalter | Carre Grey | 64 × 40 × 77 | 50 | 0.197120 | 72 |
| **WB3008** | Brauseset mit Wandhalter | Carre Full Chrome | 62.5 × 49.5 × 56.5 | 30 | 0.174797 | 62 |
| **WB4001** | Brauseset mit Wandhalter | Dora Full Black | 62.5 × 49.5 × 56.5 | 30 | 0.174797 | 58 |
| **WB4002** | Brauseset mit Wandhalter | Dora Black Copper | 62.5 × 49.5 × 56.5 | 30 | 0.174797 | 45 |
| **WB4003** | Brauseset mit Wandhalter | Dora Black Chrome | 62.5 × 49.5 × 56.5 | 30 | 0.174797 | 41 |
| **WB4005** | Brauseset mit Wandhalter | Dora White Chrome | 62.5 × 49.5 × 56.5 | 30 | 0.174797 | 51 |
| **WB4006** | Brauseset mit Wandhalter | Dora Grey Chrome | 62.5 × 49.5 × 56.5 | 30 | 0.174797 | 48 |
| **WB4007** | Brauseset mit Wandhalter | Dora White Gold | 62.5 × 49.5 × 56.5 | 30 | 0.174797 | 55 |

# VALA

Duschkollektion 2026 · Deutsche Ausgabe

valabath.com ↗