VALA

مجموعة الدش

2026

valabath.com





VALA

من نحن

شركة مصنّعة، لا مجرد كتالوج.

VALA هي العلامة الدولية لشركة EBA Banyo Ürünleri Sanayi ve Ticaret Ltd. Şti. ومقرها إسطنبول. نصنّع الخلاطات وأنظمة الدش وآليات الخزانات ومقاعد المراحيض وإكسسوارات الحمام.

نقدم الأدوات الصحية وأثاث الحمام ومرايا LED وكبائن الاستحمام كمجموعات مصنوعة بالكامل في Türkiye تحت رقابة جودة وضمان VALA. وبذلك يحصل عملاؤنا في أكثر من 42 دولة على الحمام المتكامل من مصدر واحد.

2004
سنة التأسيس

+42
دولة

+1700
رمز منتج

9
فئات المنتجات

داخل المنشأة

من داخل إنتاج VALA الخاص.

فئاتنا الأساسية من إنتاجنا الخاص هي الخلاطات وأنظمة الدش وآليات الخزانات ومقاعد المراحيض وإكسسوارات الحمام. ندير مباشرة عمليات التطوير والإنتاج ومراقبة الجودة لهذه المنتجات. وفي الأدوات الصحية وأثاث الحمام ومرايا LED وكبائن الاستحمام، نتعاون مع مصنّعين أتراك متخصصين؛ وتُختار كل مجموعة وتُفحص وفق معايير VALA وتُقدم بضمان VALA.



قضبان النحاس



الطرق على الساخن

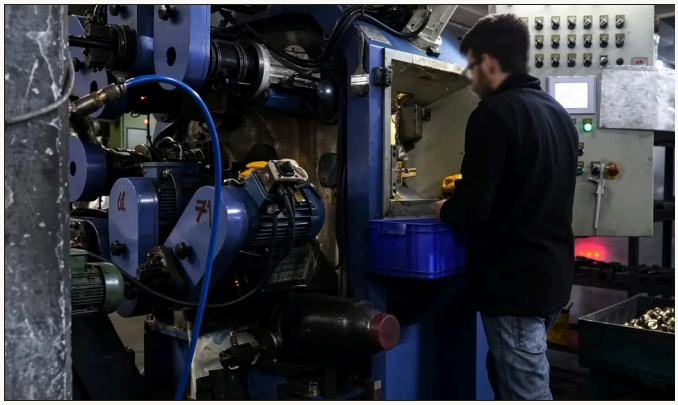

خط الطرق

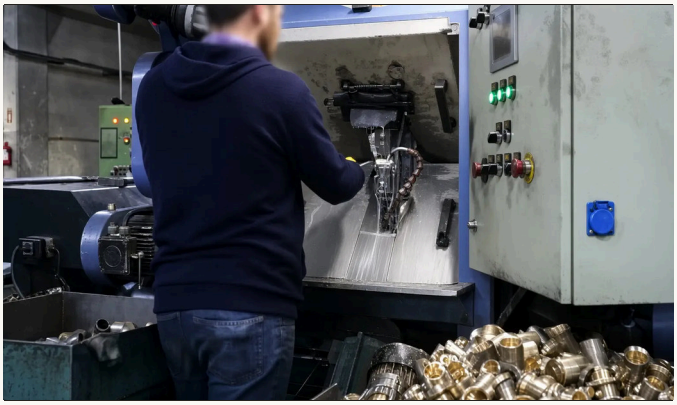

تشغيل الأجسام آليًا

من قضيب النحاس إلى خلاط مُختبَر: التجميع والاختبار والتغليف داخل منشأتنا.

01

قضبان النحاس

تبدأ أجسام الخلاطات من قضبان النحاس المخزّنة في حزم داخل منشأتنا.

02

الطرق على الساخن

تُطرق قطع النحاس على الساخن لتصبح أجسام خلاطات، ثم تُشغَّل آليًا.

03

التجميع واختبار المياه

تُجمَّع الخراطيش والمكوّنات ويُفحص كل خلاط تحت الماء على خط الإنتاج.

أنظمة الدش

أعمدة دش ودشات علوية ودشات يدوية ولوحات، بأعمدة من الفولاذ المقاوم للصدأ 304 ومحوّلات من النحاس.

الصور: إنتاج VALA الخاص

المجموعة

كل فئات الحمام، شريك واحد

تطوّر VALA وتصنّع الخلاطات وأنظمة الدش وآليات الخزانات ومقاعد المراحيض وإكسسوارات الحمام ضمن منظومة إنتاجها الخاصة. أما الأدوات الصحية وأثاث الحمام ومرايا LED وكبائن الاستحمام فتُقدم كمجموعات مصنوعة بالكامل في Türkiye تحت رقابة جودة وضمان VALA. وبذلك يحصل عملاؤنا على جميع احتياجات الحمام من علامة واحدة وجهة اتصال واحدة.


الخلاطات والصنابير

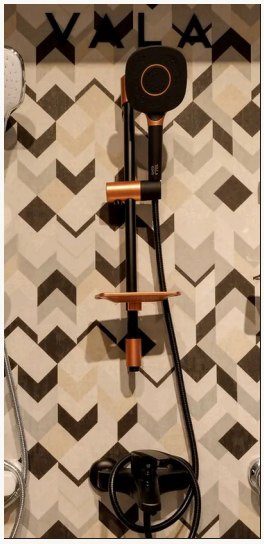
أنظمة الدش

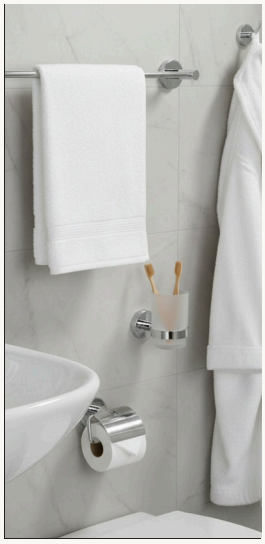
إكسسوارات الحمّام


آليات الخزانات


أثاث الحمّام

إنتاجنا الخاص

الخلاطات والصنابير	01
أنظمة الدش	02
إكسسوارات الحمّام	03
آليات الخزانات	04
مقاعد المراحيض	05

مجموعات مصنوعة في تركيا

الأدوات الصحية الخزفية	01
أثاث الحمّام	02
مرايا LED	03
كبائن الدش	04

طلبات مختلطة عبر الفئات، ومجموعة واحدة من المستندات، وجهة اتصال واحدة لخدمة ما بعد البيع.



المواد والضمان

مصنوع من مواد نقف خلفها.

المواصفات نفسها التي نشاركها مع الموزعين ومشتري المشاريع.

الضمان في لمحة

5 سنوات
الخلاطات والصنابير

3 سنوات
أنظمة الدش

10 سنوات
إكسسوارات الحمّام

2 سنة
مقاعد المراحيض

2 سنة
آليات الشطف والتجهيزات الداخلية

2 سنة
أثاث الحمّام

الخلاطات والصنابير

المكوّن	المواصفات
الجسم الرئيسي	جسم نحاسي MS58
طلاء الكروم	طلاء كروم 17–16 ميكرون
الخرطوشة	خرطوشة سيراميك من الدرجة الأولى
الخراطيم المرنة	ضفيرة خارجية من فولاذ 304، عادةً بطول 50 سم
المقبض	مقبض زاماك ثقيل عالي الجودة

أنظمة الدش

المكوّن	المواصفات
الدش اليدوي	مادة ABS أولية
الدش العلوي / المطري	مادة ABS أولية
خرطوم الدش	خرطوم EPDM داخلي بتركيب مزدوج القفل وضفيرة خارجية من فولاذ 304
حوامل الجدار	مادة ABS أولية
حامل الصابون	مادة ABS أولية
الأنبوب / العمود	فولاذ مقاوم للصدأ 304
المحوّل / المهايئ	مادة نحاسية أولية

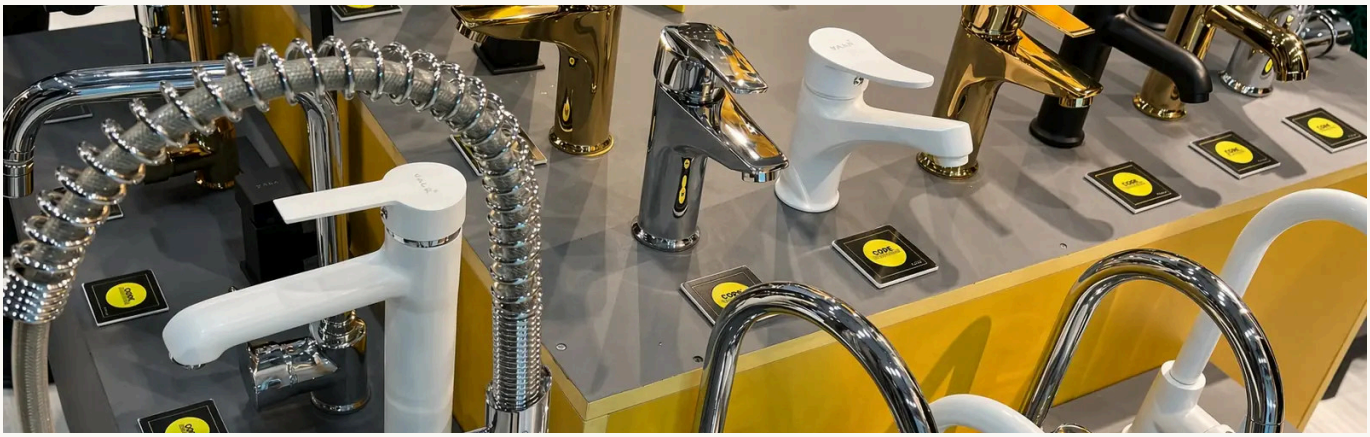


VALA
VALA
VALA

لماذا VALA

لماذا يختار المتخصصون VALA؟

نجمع بين قوة التصنيع والمجموعات التركية المختارة وضمان VALA لنقدم حلاً متكاملاً للحمام.

01

علامة واحدة، حمام متكامل

تُنسق جميع فئات الحمام، من الخلاطات إلى الأدوات الصحية والأثاث ومرايا LED وكبائن الاستحمام، ضمن مفهوم واحد. ويتعامل العميل مع جهة واحدة للمنتجات والتوثيق ومراقبة الجودة وخدمة ما بعد البيع.

02

قوة تصنيعنا الخاصة

نصنّع الخلاطات وأنظمة الدش وآليات الخزانات ومقاعد المراحيض وإكسسوارات الحمام. وفي هذه الفئات ندير مباشرة التطوير وتخطيط الإنتاج ومراقبة الجودة وبرامج العلامة الخاصة.

03

صنع في Türkiye بضمان VALA

مجموعات الأدوات الصحية وأثاث الحمام ومرايا LED وكبائن الاستحمام لدينا مصنوعة بالكامل في Türkiye. نختارها ونفحصها وفق معايير VALA ونقدمها بضمان VALA.

04

انتشار عالمي، دعم مباشر

تورّد VALA للمشاريع في أكثر من 42 دولة، بفريق تجاري واحد يتولى المواصفات والعينات والتسليم — بدون وسيط، بدون طبقة ترجمة.

05

علامة خاصة من النموذج إلى الشحنة

نقدم برامج OEM والعلامة الخاصة ضمن فئات المنتجات التي نصنّعها. كما ننسق المجموعات المكملة ضمن خطة المشروع نفسها لتقديم عرض متكامل ومتناسق.

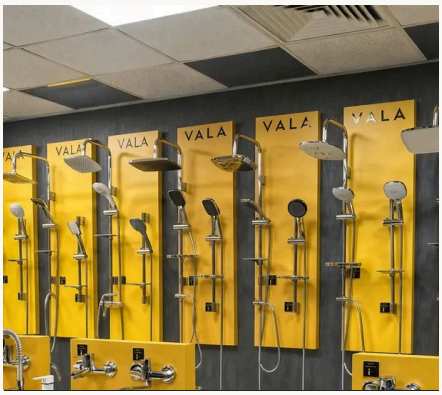

تواصل معنا

اتصل بنا

هل لديك سؤال حول منتجاتنا، أو تبحث عن حل OEM مخصص، أو ترغب في بدء شراكة؟ يسرّنا أن نسمع منك.

الاسم القانوني

EBA Banyo Ürünleri Sanayi ve Ticaret .Ltd. Şti

العنوان

Ataşehir, إسطنبول، تركيا

البريد الإلكتروني

info@vala.com.tr

الهاتف / واتساب

+90 540 440 22 00

الموقع

valabath.com/ar

ساعات العمل

الاثنين–الجمعة، 00:00–18:09

المحتويات

من نحن 02

نبذة عن الشركة 02

مجموعات النحاس الأصفر 10

Arya منتج واحد 10
Gala منتجان 11
Gold Brass منتجان 13

أطقم الدش المدمجة 16

Carre Concealed Set 6 طرازات 17
Concealed Set Quadra 3 طرازات 24
Concealed Set Round طراز واحد 28
Oval Concealed Set 6 طرازات 30

ألواح الدش 38

Soure 3 منتجات 38

مجموعة Dora 40

Dora Black Chrome 5 منتجات 40
Dora Black Copper 5 منتجات 44
Dora Grey Chrome 5 منتجات 47
Dora White Chrome 5 منتجات 50
Dora White Gold 5 منتجات 54
Dora Full Black 5 منتجات 57

مجموعة Carre 61

Carre Full Chrome 5 منتجات 61
Carre Chrome Black 5 منتجات 64
Carre Chrome White 5 منتجات 67
Carre Grey 5 منتجات 71
Carre White 5 منتجات 74
Carre Full Black 5 منتجات 77

مجموعات Full Black 80

Centro Full Black 3 منتجات 80
Savona Full Black 3 منتجات 83
Varde Full Black 3 منتجات 85

مجموعات Kroma 88

Arnis 3 منتجات 88
Castello 3 منتجات 90
Elf Chrome Black منتج واحد 92
Elf Chrome White منتج واحد 93
Evora 3 منتجات 94
Fauda 3 منتجات 96
Lucca 3 منتجات 98
Moura 3 منتجات 100
Norte 3 منتجات 102
Sanova 3 منتجات 104
Soften 3 منتجات 106
Tuscan 3 منتجات 108
Varde 3 منتجات 110

أطقم الشطاف 112

Albi منتج واحد 112

فهرس الرموز 113

جميع رموز المنتجات بالترتيب الأبجدي مع العائلة والصفحة وبيانات التغليف.



VALA

Arya

كروم

CL1520 طقم عمود دش 10

عمود دش بلون كروم.

CL1520 ↗ عرض على الموقع



01 — عمود دش

طقم عمود دش

CL1520 ↗ valabath.com

طقم عمود دش بلون كروم: دش علوي، دش يدوي، أنبوب نحاسي، محوّل نحاسي بذراع، صحن صابون وخرطوم دش.

العمود
أنبوب (اسمي) 960 مم

دش علوي
295 × 192 مم · ABS

دش يدوي
110 × 65 مم · 2 وظائف †

المحوّل والتوصيلات
محوّل نحاسي · مسارات المياه 2+1

الخراطيم
خرطوم دش 1500 مم، 1/2–1/2k · خرطوم التغذية 700 مم، 1/2–1/2k

اللون
كروم

† دش يدوي: مذكور أيضًا بصيغة «6,5×21,5 · دش يدوي · كروم».

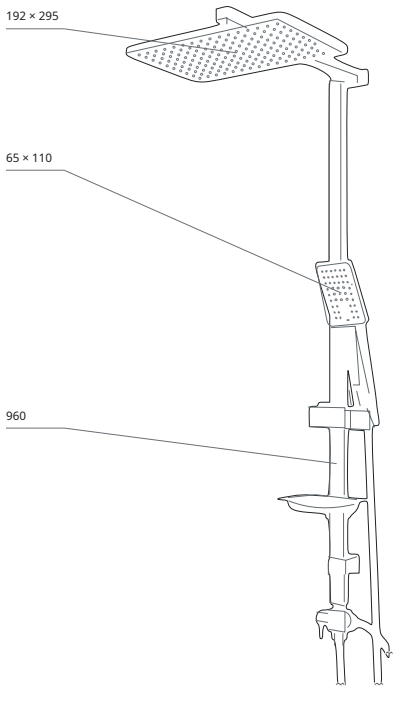

منظر مرجعي
مم · منظر مرجعي منظوري

VALA

Gala

أسود · كروم

العائلة · منتجان

CL1505B	طقم عمود دش أسود	11
CL1505	طقم عمود دش كروم	12

منتجان — عمود دش — بلون أسود · كروم.

CL1505B

↗ عرض على الموقع

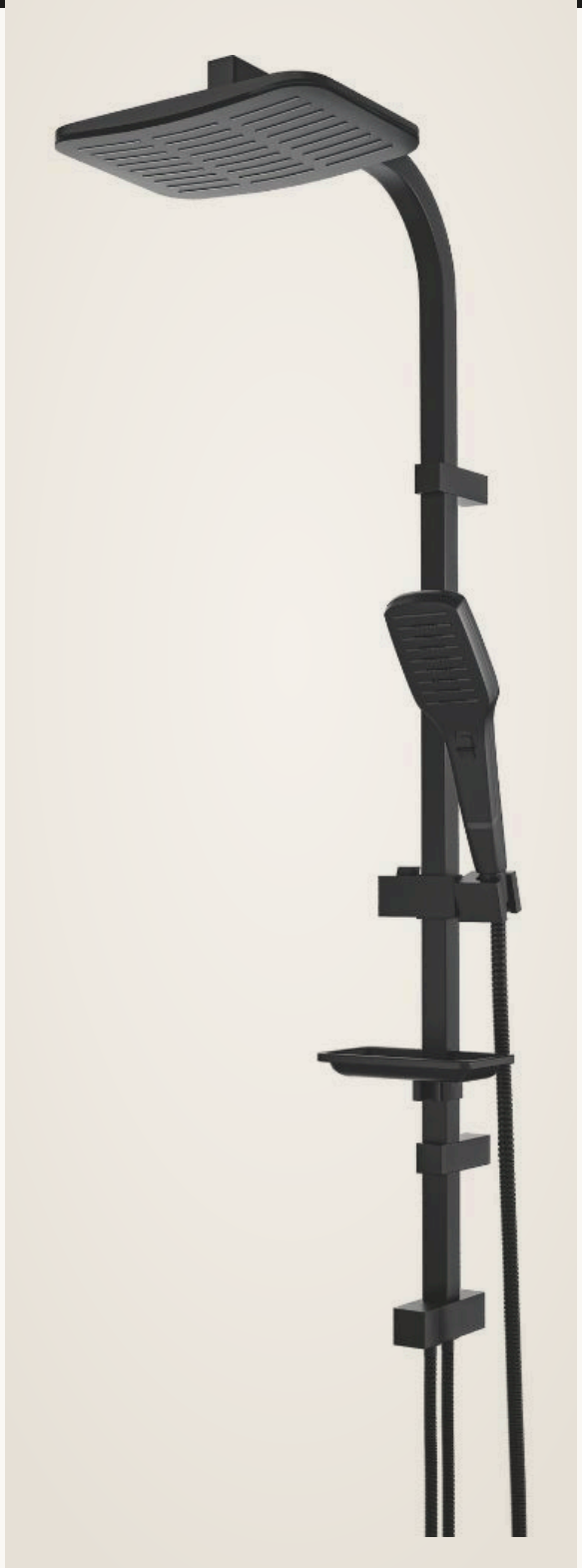

01 — عمود دش

طقم عمود دش أسود

CL1505B ↗ valabath.com

طقم عمود دش أسود بلون أسود: دش علوي، دش يدوي، أنبوب نحاسي، محوّل نحاسي بذراع، صحن صابون وخرطوم دش.

العمود
أنبوب (اسمي) 960 مم

دش علوي
290 × 200 مم · ABS

دش يدوي
120 × 85 مم · 2 وظائف †

المحوّل والتوصيلات
محوّل نحاسي · مسارات المياه 2+1

الخراطيم
خرطوم دش 1500 مم، 1/2–1/2k · خرطوم التغذية 700 مم، 1/2–1/2k

اللون
أسود

† دش يدوي: مذكور أيضًا بصيغة «8,5×21,5 · دش يدوي · أسود».

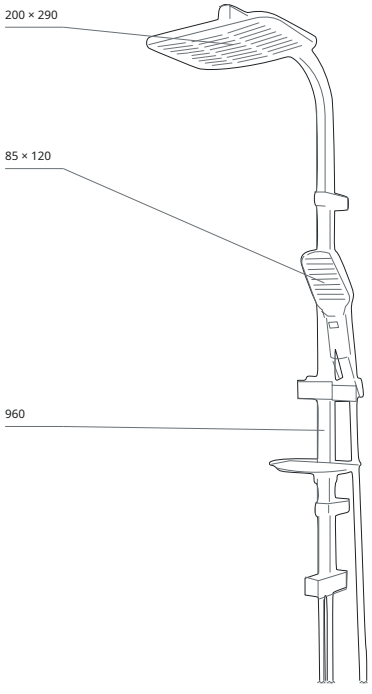

منظر مرجعي
مم · منظر مرجعي منظوري

02 — عمود دش

طقم عمود دش كروم

CL1505 ↗ valabath.com

طقم عمود دش كروم بلون كروم: دش علوي، دش يدوي، أنبوب نحاسي، محوّل نحاسي بذراع، صحن صابون وخرطوم دش.

العمود أنبوب (اسمي) 960 مم	دش علوي 290 × 200 مم · ABS
دش يدوي 120 × 85 مم · 2 وظائف †	المحوّل والتوصيلات محوّل نحاسي · مسارات المياه 2+1
الخراطيم خرطوم دش 1500 مم، 1/2–1/2k · خرطوم التغذية 700 مم، 1/2–1/2k	اللون كروم

† دش يدوي: مذكور أيضًا بصيغة «8,5×21,5 · دش يدوي · كروم».

CL1505 ↗ عرض على الموقع



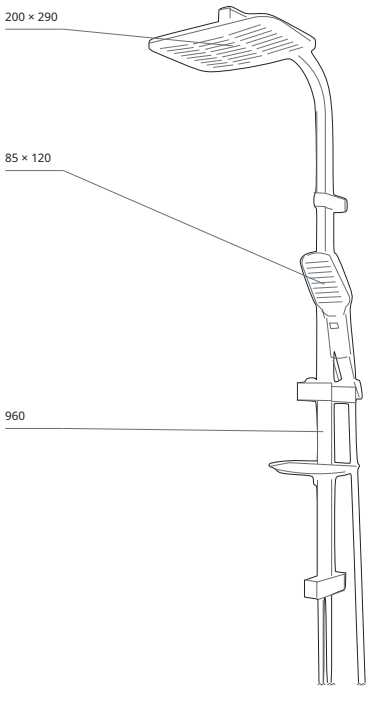

منظر مرجعي
مم · منظر مرجعي منظوري

VALA

Gold

نحاس أصفر

العائلة · منتجان

CL1515	طقم عمود دش مربع	13
CL1516	طقم عمود دش بيضاوي	14

منتجان — عمود دش — بلون نحاس أصفر.

CL1515 ↗ عرض على الموقع



01 — عمود دش

طقم عمود دش مربع

CL1515 ↗ valabath.com

طقم عمود دش مربع بلون ذهبي: دش علوي، دش يدوي، أنبوب نحاسي، محوّل نحاسي بذراع، صحن صابون وخرطوم دش.

العمود
أنبوب (اسمي) 960 مم

دش علوي
225 × 225 مم · ABS

دش يدوي
99 × 93 مم · وظيفة واحدة

المحوّل والتوصيلات
محوّل نحاسي · مسارات المياه 1+1

الخراطيم
خرطوم دش 1500 مم، 1/2–1/2k · خرطوم التغذية 700 مم، 1/2–1/2k

اللون
ذهبي

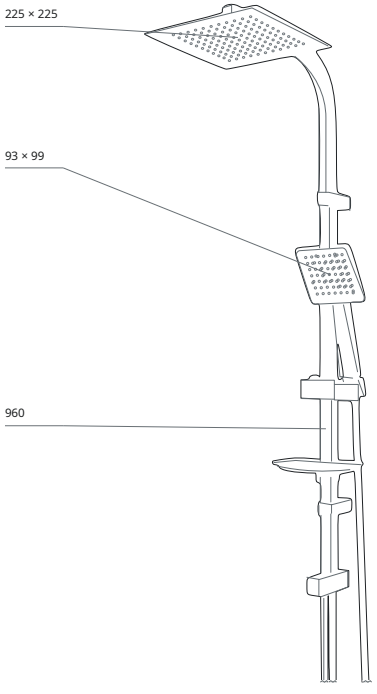

منظر مرجعي
مم · منظر مرجعي منظوري

02 — عمود دش

طقم عمود دش بيضاوي

CL1516 ↗ valabath.com

طقم عمود دش بيضاوي بلون ذهبي: دش علوي، دش يدوي، أنبوب SS304، محوّل نحاسي بذراع، صحن صابون وخرطوم دش.

العمود أنبوب (اسمي) 960 مم	دش علوي 250 × 250 مم · ABS
دش يدوي 99 × 93 مم †	المحوّل والتوصيلات محوّل نحاسي
الخراطيم خرطوم دش 1500 مم، 1/2–1/2k · خرطوم التغذية 700 مم، 1/2–1/2k	اللون ذهبي

† دش يدوي: مذكور أيضًا بصيغة «110 مم · دش يدوي · ذهبي».

CL1516 ↗ عرض على الموقع



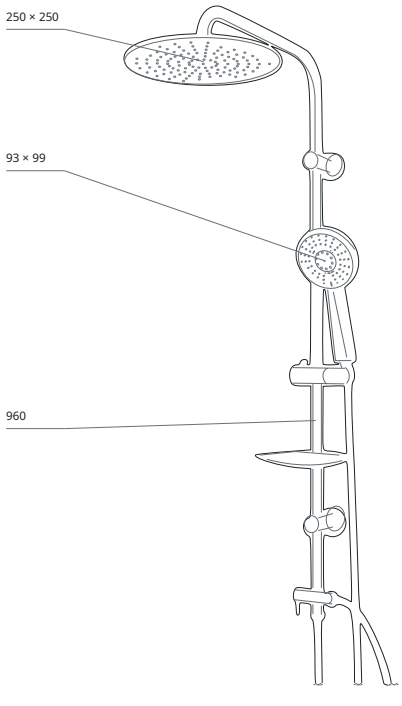

منظر مرجعي
مم · منظر مرجعي منظوري



VALA

Concealed Set Quadra

↗ CN006 · valabath.com

VALA

أطقم الدش المدمجة

أطقم الدش المدمجة · مجموعة الدش 2026

أربع عائلات · 16 طرازًا

Carre Concealed Set	6 طرازات	17
Concealed Set Quadra	3 طرازات	24
Concealed Set Round	طراز واحد	28
Oval Concealed Set	6 طرازات	30

خلاطات وأطقم دش مدمجة داخل الجدار بتصميم مربع ودائري، مع خرطوشة سيراميك 35 مم أو خرطوشة إسبانية 40 مم؛ طرازات باتجاه واحد واتجاهين وثلاثة اتجاهات.

AKTC6003

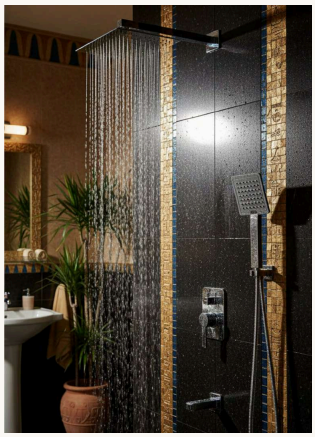

01 — عائلة

Carre Concealed Set

صفحة 17

CN006



02 — عائلة

Concealed Set Quadra

صفحة 24

CN007



03 — عائلة

Concealed Set Round

صفحة 28

AKTCS6013



04 — عائلة

Oval Concealed Set

صفحة 30

اختر حسب التصميم والخرطوشة والمخارج

العائلة	التصميم	الخرطوشة	خيارات المخارج	الألوان	الطرازات	صفحة
Carre Concealed Set	مربع	إسبانية 40 مم	اتجاه واحد (2) · اتجاهان (2) · 3 اتجاهات (2)	كروم، أسود	6	17
Concealed Set Quadra	مربع	سيراميك 35 مم	طرازات بـ3 اتجاهات	كروم، أسود، ذهبي	3	24
Concealed Set Round	دائري	سيراميك 35 مم	3 اتجاهات	كروم	1	28
Oval Concealed Set	دائري	إسبانية 40 مم	اتجاه واحد (2) · اتجاهان (2) · 3 اتجاهات (2)	كروم، أسود	6	30

طقم دش مدمج · 6 طرازات

Carre Concealed Set

صفحة المنتج على الموقع AKTCS6009 ↗ valabath.com

مربع، خرطوشة إسبانية 40 مم · طرازات باتجاه واحد واتجاهين وثلاثة اتجاهات · كروم وأسود.

دش علوي	دش يدوي
215 × 215 مم · ABS	92 × 99 مم
الوظائف	**مسارات المياه**
3	3
خرطوم دش	**ذراع الدش**
1500 مم · 1/2–1/2k	400 مم

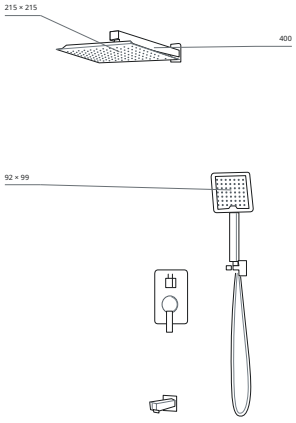

منظر مرجعي
مم · صفحة المنتج على الموقع AKTCS6009



عرض AKTCS6002

AKTCS6002

2 اتجاهات · كروم

خرطوشة إسبانية 40 مم · رأس دش من ABS · ذراع نحاسي 40 سم

مدرج على الموقع برمز AKTCS6002

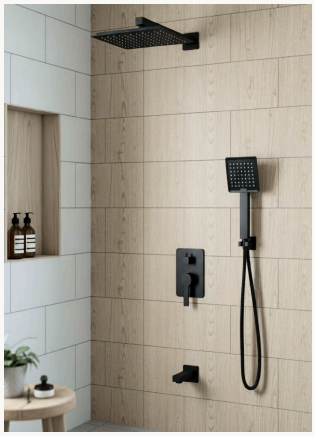

عرض AKTCS6009B

AKTCS6009B

3 اتجاهات · أسود

خرطوشة إسبانية 40 مم · رأس دش من ABS · ذراع نحاسي 40 سم

التفاصيل · صفحة 19 ←

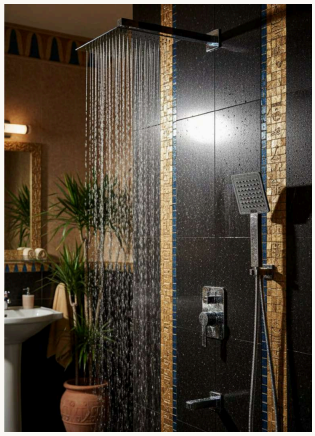

عرض AKTCS6003

AKTCS6003

3 اتجاهات · كروم

خرطوشة إسبانية 40 مم · رأس دش من ABS · ذراع نحاسي 40 سم

مدرج على الموقع برمز AKTCS6003

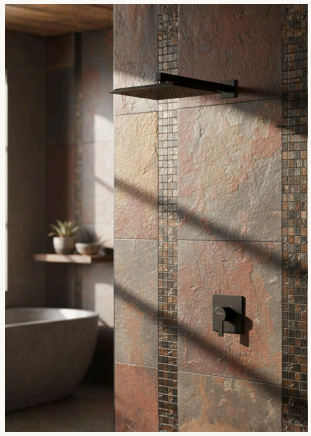

عرض AKTCS6011B

AKTCS6011B

1 اتجاه · أسود

خرطوشة إسبانية 40 مم · رأس دش من ABS · ذراع نحاسي 40 سم

التفاصيل · صفحة 23 ←

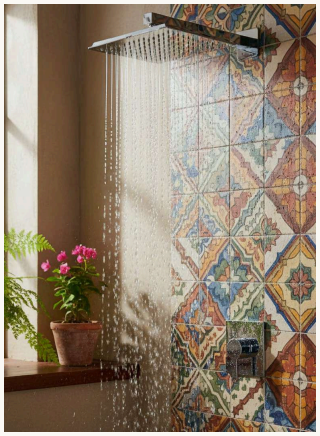

عرض AKTCS6010

AKTCS6010

1 اتجاه · كروم

خرطوشة إسبانية 40 مم · رأس دش من ABS · ذراع نحاسي 40 سم

مدرج على الموقع برمز AKTCS6010

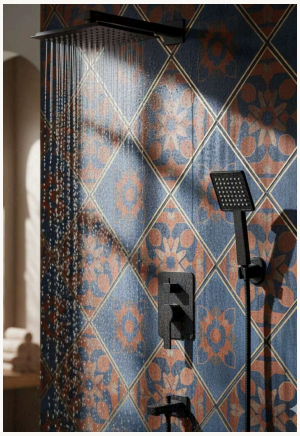

عرض AKTCS6001B

AKTCS6001B

2 اتجاهات · أسود

خرطوشة إسبانية 40 مم · رأس دش من ABS · ذراع نحاسي 40 سم

التفاصيل · صفحة 21 ←

طقم دش مدمج · 3 اتجاهات · كروم

Carre Concealed Set

AKTC6003

valabath.com ↗

مدرج على الموقع برمز AKTCS6003

طقم دش مدمج مربع مع محوّل ثلاثي الاتجاهات، بلون كروم: خرطوشة إسبانية 40 مم، دش علوي من ABS مقاس 215 × 215 مم، دش يدوي مع خرطوم 1500 مم وذراع دش نحاسي 400 مم.



عرض الموقع AKTCS6003

اللون
كروم

التصميم
مربع

المخارج
3 اتجاهات

الخرطوشة
إسبانية 40 مم

دش علوي
215 × 215 مم · ABS

دش يدوي
99 × 92 مم

الوظائف
3

خرطوم دش
1500 مم · 1/2–1/2k

ذراع الدش
400 مم · نحاس أصفر

التركيب
مدمج (داخل الجدار)

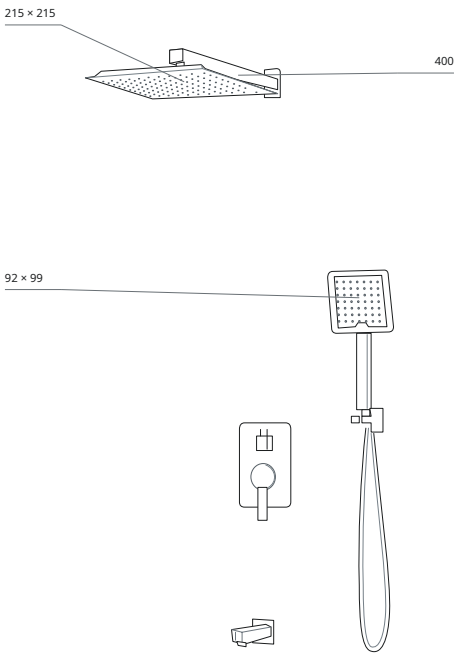

منظر مرجعي
مم · AKTCS6003

طقم دش مدمج · 3 اتجاهات · أسود

Carre Concealed Set

valabath.com

AKTCS6009B

طقم دش مدمج مربع مع محوّل ثلاثي الاتجاهات، بلون أسود: خرطوشة إسبانية 40 مم، دش علوي من ABS مقاس 215 × 215 مم، دش يدوي مع خرطوم 1500 مم وذراع دش نحاسي 400 مم.

اللون
أسود

التصميم
مربع

المخارج
3 اتجاهات

الخرطوشة
إسبانية 40 مم

دش علوي
215 × 215 مم · ABS

دش يدوي
99 × 92 مم

الوظائف
3

خرطوم دش
1500 مم · 1/2k–1/2

ذراع الدش
400 مم · نحاس أصفر

التركيب
مدمج (داخل الجدار)

عرض AKTCS6009B



منظر مرجعي
مم · AKTCS6009

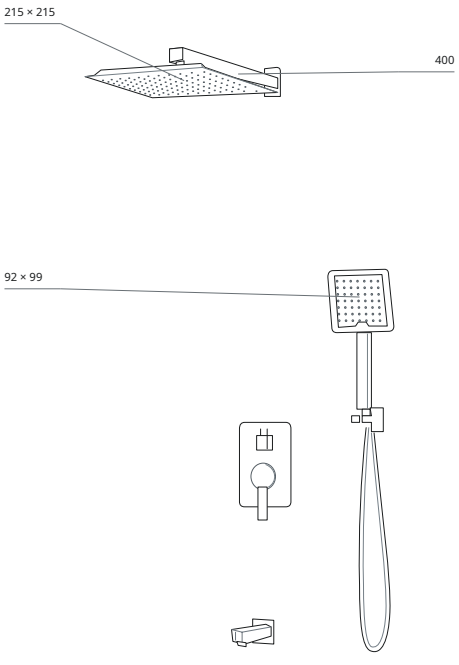

طقم دش مدمج · 2 اتجاهات · كروم

Carre Concealed Set

AKTC6002

valabath.com ↗

مدرج على الموقع برمز AKTCS6002

طقم دش مدمج مربع مع محوّل ثنائي الاتجاه، بلون كروم: خرطوشة إسبانية 40 مم، دش علوي من ABS وذراع دش نحاسي 400 مم.

اللون
كروم

التصميم
مربع

المخارج
2 اتجاهات

الخرطوشة
إسبانية 40 مم

دش علوي
ABS

ذراع الدش
400 مم · نحاس أصفر

التركيب
مدمج (داخل الجدار)

عرض AKTC6002



ألوان أخرى في هذه العائلة

الرمز	اللون	المخارج	صفحة
AKTC6003	كروم	3 اتجاهات	→ 18
AKTCS6009B	أسود	3 اتجاهات	→ 19
AKTCS6001B	أسود	2 اتجاهات	→ 21
AKTC6010	كروم	1 اتجاه	→ 22
AKTCS6011B	أسود	1 اتجاه	→ 23

طقم دش مدمج · 2 اتجاهات · أسود

Carre Concealed Set

AKTCS6001B

valabath.com ↗

طقم دش مدمج مربع مع محوّل ثنائي الاتجاه، بلون أسود: خرطوشة إسبانية 40 مم، دش علوي من ABS وذراع دش نحاسي 400 مم.

اللون
أسود

التصميم
مربع

المخارج
2 اتجاهات

الخرطوشة
إسبانية 40 مم

دش علوي
ABS

ذراع الدش
400 مم · نحاس أصفر

التركيب
مدمج (داخل الجدار)

عرض AKTCS6001B

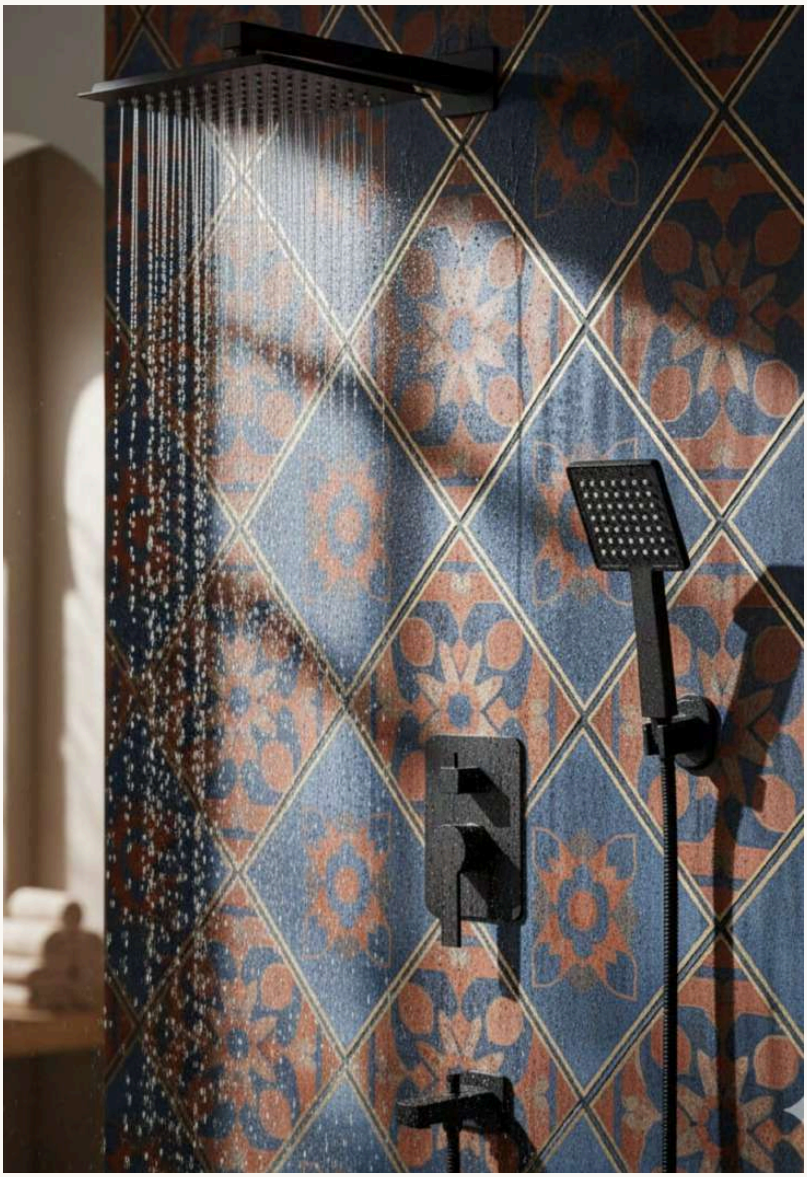

ألوان أخرى في هذه العائلة

الرمز	اللون	المخارج	صفحة
AKTC6003	كروم	3 اتجاهات	→ 18
AKTCS6009B	أسود	3 اتجاهات	→ 19
AKTC6002	كروم	2 اتجاهات	→ 20
AKTC6010	كروم	1 اتجاه	→ 22
AKTCS6011B	أسود	1 اتجاه	→ 23

طقم دش مدمج · 1 اتجاه · كروم

Carre Concealed Set

AKTC6010 ↗ valabath.com

مدرج على الموقع برمز AKTCS6010

طقم دش مدمج مربع مع مخرج واحد، بلون كروم: خرطوشة إسبانية 40 مم، دش علوي من ABS مقاس 230 × 230 مم وذراع دش نحاسي 400 مم.

اللون
كروم

التصميم
مربع

المخارج
1 اتجاه

الخرطوشة
إسبانية 40 مم

دش علوي
230 × 230 مم · ABS

ذراع الدش
400 مم · نحاس أصفر

التركيب
مدمج (داخل الجدار)

عرض عن قرب AKTC6010



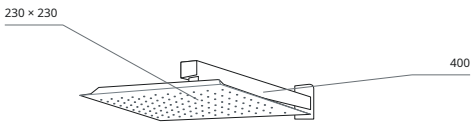

منظر مرجعي
مم · AKTCS6010

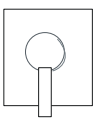

طقم دش مدمج · 1 اتجاه · أسود

Carre Concealed Set

AKTCS6011B

valabath.com ↗

طقم دش مدمج مربع مع مخرج واحد، بلون أسود: خرطوشة إسبانية 40 مم، دش علوي من ABS مقاس 230 × 230 مم وذراع دش نحاسي 400 مم.

اللون
أسود

التصميم
مربع

المخارج
1 اتجاه

الخرطوشة
إسبانية 40 مم

دش علوي
230 × 230 مم · ABS

ذراع الدش
400 مم · نحاس أصفر

التركيب
مدمج (داخل الجدار)

عرض AKTCS6011B

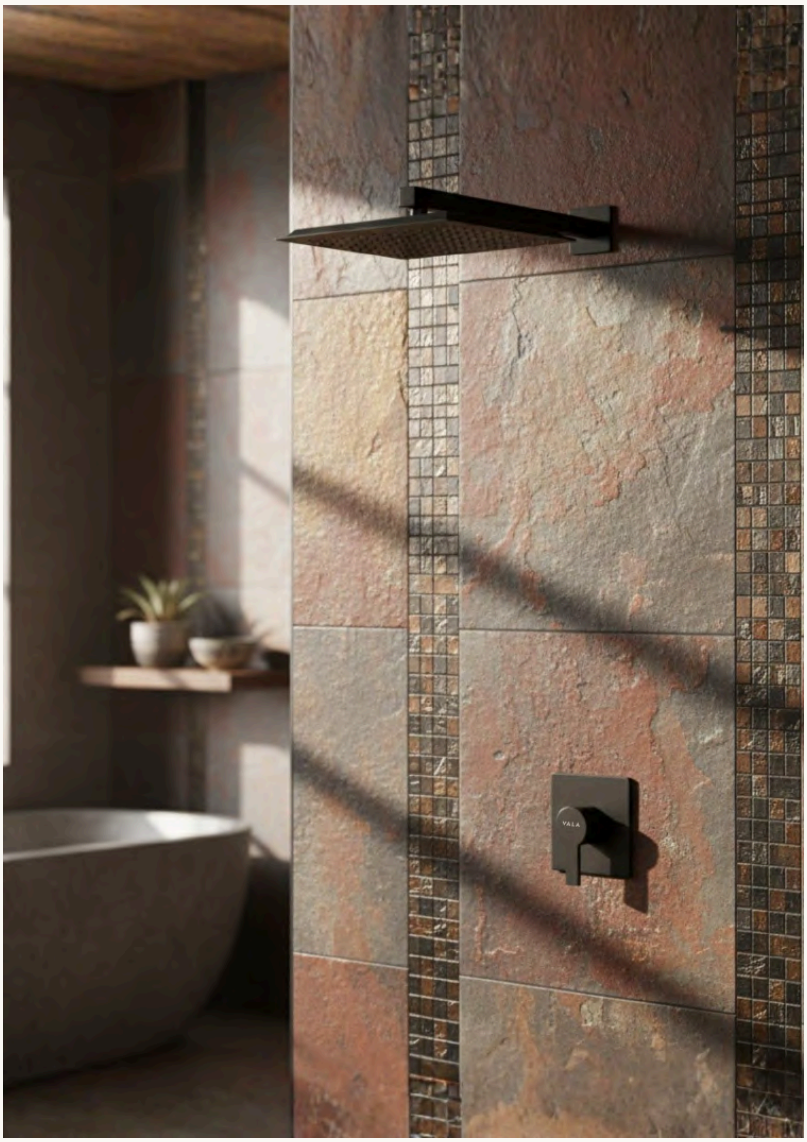

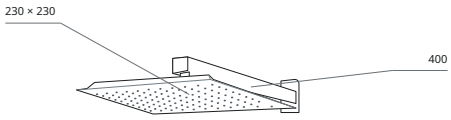

منظر مرجعي
مم · AKTCS6011

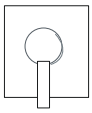

طقم دش مدمج · 3 طرازات

Concealed Set Quadra

صفحة المنتج على الموقع ↗ valabath.com

مربع، خرطوشة سيراميك 35 مم · طرازات بـ3 اتجاهات · كروم وأسود وذهبي.

رأس الدش	الخرطوشة	التركيب
ABS	35 مم · سيراميك	مدمج



عرض على الموقع CN006G

CN006G

ذهبي

خرطوشة سيراميك 35 مم · رأس دش من ABS · أنبوب بدرجة 304

التفاصيل · صفحة 27 ←



عرض على الموقع CN006B

CN006B

أسود

خرطوشة سيراميك 35 مم · رأس دش من ABS · أنبوب بدرجة 304

التفاصيل · صفحة 26 ←



عرض على الموقع CN006

CN006

كروم

خرطوشة سيراميك 35 مم · رأس دش من ABS · أنبوب بدرجة 304

التفاصيل · صفحة 25 ←

نظرة عامة على الطرازات

الرمز	الطراز	المواصفات	صفحة التفاصيل
CN006	كروم	خرطوشة سيراميك 35 مم · رأس دش من ABS · أنبوب بدرجة 304	→ 25
CN006B	أسود	خرطوشة سيراميك 35 مم · رأس دش من ABS · أنبوب بدرجة 304	→ 26
CN006G	ذهبي	خرطوشة سيراميك 35 مم · رأس دش من ABS · أنبوب بدرجة 304	→ 27

طقم دش مدمج · 3 اتجاهات · كروم

Concealed Set Quadra

CN006 ↗ valabath.com

طقم دش مدمج مربع مع محوّل ثلاثي الاتجاهات، بلون كروم: خرطوشة سيراميك 35 مم، دش علوي من ABS وأنبوب من الفولاذ المقاوم للصدأ 304.

اللون
كروم

التصميم
مربع

المخارج
3 اتجاهات

الخرطوشة
سيراميك 35 مم

دش علوي
ABS

أنبوب
فولاذ مقاوم للصدأ 304

التركيب
مدمج (داخل الجدار)

عرض على الموقع CN006



ألوان أخرى في هذه العائلة

الرمز	اللون	المخارج	صفحة
CN006B	أسود	3 اتجاهات	→ 26
CN006G	ذهبي	3 اتجاهات	→ 27

طقم دش مدمج · 3 اتجاهات · أسود

Concealed Set Quadra

CN006B ↗ valabath.com

طقم دش مدمج مربع مع محوّل ثلاثي الاتجاهات، بلون أسود: خرطوشة سيراميك 35 مم، دش علوي من ABS وأنبوب من الفولاذ المقاوم للصدأ 304.

اللون
أسود

التصميم
مربع

المخارج
3 اتجاهات

الخرطوشة
سيراميك 35 مم

دش علوي
ABS

أنبوب
فولاذ مقاوم للصدأ 304

التركيب
مدمج (داخل الجدار)

عرض على الموقع CN006B



ألوان أخرى في هذه العائلة

الرمز	اللون	المخارج	صفحة
CN006	كروم	3 اتجاهات	→ 25
CN006G	ذهبي	3 اتجاهات	→ 27

طقم دش مدمج · 3 اتجاهات · ذهبي

Concealed Set Quadra

CN006G

↗ valabath.com

طقم دش مدمج مربع مع محوّل ثلاثي الاتجاهات، بلون ذهبي: خرطوشة سيراميك 35 مم، دش علوي من ABS وأنبوب من الفولاذ المقاوم للصدأ 304.

اللون
ذهبي

التصميم
مربع

المخارج
3 اتجاهات

الخرطوشة
سيراميك 35 مم

دش علوي
ABS

أنبوب
فولاذ مقاوم للصدأ 304

التركيب
مدمج (داخل الجدار)

عرض على الموقع CN006G



ألوان أخرى في هذه العائلة

الرمز	اللون	المخارج	صفحة
CN006	كروم	3 اتجاهات	→ 25
CN006B	أسود	3 اتجاهات	→ 26

طقم دش مدمج · 3 اتجاهات · كروم

Concealed Set Round

CN007 ↗ valabath.com

طقم دش مدمج دائري مع محوّل ثلاثي الاتجاهات، بلون كروم: خرطوشة سيراميك 35 مم، دش علوي من ABS وأنبوب من الفولاذ المقاوم للصدأ 304.

اللون
كروم

التصميم
دائري

المخارج
3 اتجاهات

الخرطوشة
سيراميك 35 مم

دش علوي
ABS

أنبوب
فولاذ مقاوم للصدأ 304

التركيب
مدمج (داخل الجدار)

عرض على الموقع CN007



جميع عائلات أطقم الدش المدمجة

العائلة	التصميم	الخرطوشة	خيارات المخارج	صفحة
Carre Concealed Set	مربع	إسبانية 40 مم	اتجاه واحد (2) · اتجاهان (2) · 3 اتجاهات (2)	17
Concealed Set Quadra	مربع	سيراميك 35 مم	طرازات بـ3 اتجاهات	24
Concealed Set Round	دائري	سيراميك 35 مم	3 اتجاهات	28
Oval Concealed Set	دائري	إسبانية 40 مم	اتجاه واحد (2) · اتجاهان (2) · 3 اتجاهات (2)	30

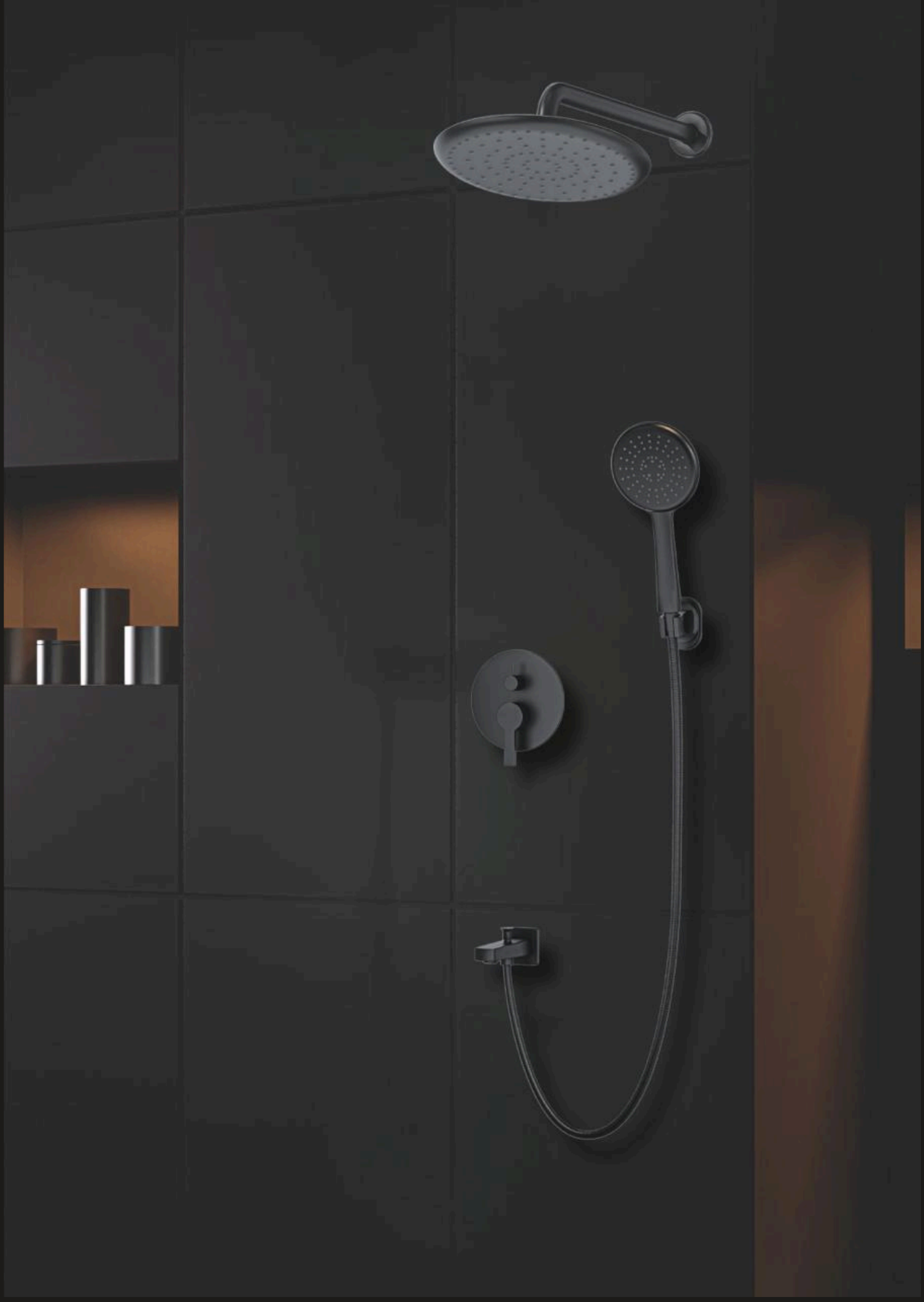

VALA **Oval Concealed Set**

↗ AKTCS6013 · valabath.com

طقم دش مدمج · 6 طرازات

Oval Concealed Set

صفحة المنتج على الموقع AKTCS6012 ↗ valabath.com

دائري، خرطوشة إسبانية 40 مم · طرازات باتجاه واحد واتجاهين وثلاثة اتجاهات · كروم وأسود.

دش علوي	الوظائف
ABS	3
مسارات المياه	**خرطوم دش**
3	1500 مم · 1/2k–1/2
ذراع الدش	
400 مم	

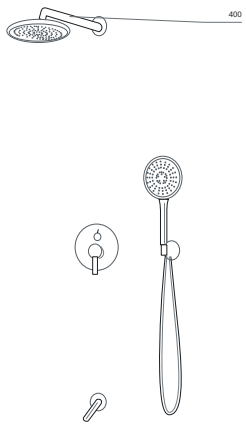

منظر مرجعي
مم · صفحة المنتج على الموقع AKTCS6012

عرض AKTCS6015



AKTCS6015

2 اتجاهات · كروم

خرطوشة إسبانية 40 مم · رأس دش من ABS · ذراع نحاسي 40 سم

التفاصيل · صفحة 33 ←

عرض AKTCS6012B



AKTCS6012B

3 اتجاهات · أسود

خرطوشة إسبانية 40 مم · رأس دش من ABS · ذراع نحاسي 40 سم

التفاصيل · صفحة 32 ←

عرض AKTCS6013



AKTCS6013

3 اتجاهات · كروم

خرطوشة إسبانية 40 مم · رأس دش من ABS · ذراع نحاسي 40 سم

التفاصيل · صفحة 31 ←

عرض AKTCS6016B

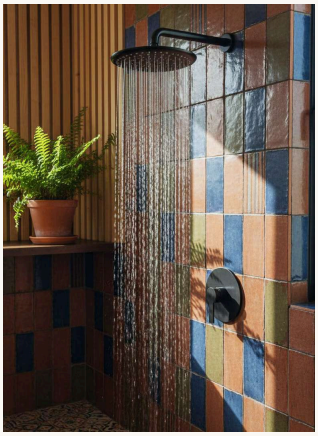

AKTCS6016B

1 اتجاه · أسود

خرطوشة إسبانية 40 مم · رأس دش من ABS · ذراع نحاسي 40 سم

التفاصيل · صفحة 36 ←

عرض AKTCS6017



AKTCS6017

1 اتجاه · كروم

خرطوشة إسبانية 40 مم · رأس دش من ABS · ذراع نحاسي 40 سم

التفاصيل · صفحة 35 ←

عرض AKTCS6014B

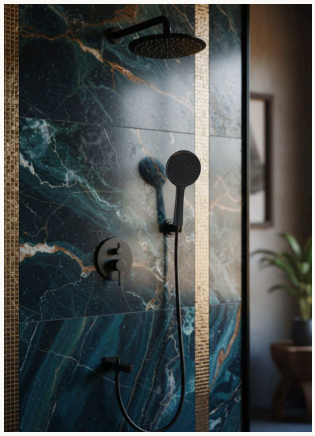

AKTCS6014B

2 اتجاهات · أسود

خرطوشة إسبانية 40 مم · رأس دش من ABS · ذراع نحاسي 40 سم

التفاصيل · صفحة 34 ←

طقم دش مدمج · 3 اتجاهات · كروم

Oval Concealed Set

valabath.com ↗ **AKTCS6013**

طقم دش مدمج دائري مع محوّل ثلاثي الاتجاهات، بلون كروم: خرطوشة إسبانية 40 مم، دش علوي من ABS، خرطوم دش 1500 مم وذراع دش نحاسي 400 مم.

اللون
كروم

التصميم
دائري

المخارج
3 اتجاهات

الخرطوشة
إسبانية 40 مم

دش علوي
ABS

الوظائف
3

خرطوم دش
1500 مم · 1/2k–1/2

ذراع الدش
400 مم · نحاس أصفر

التركيب
مدمج (داخل الجدار)

عرض AKTCS6013



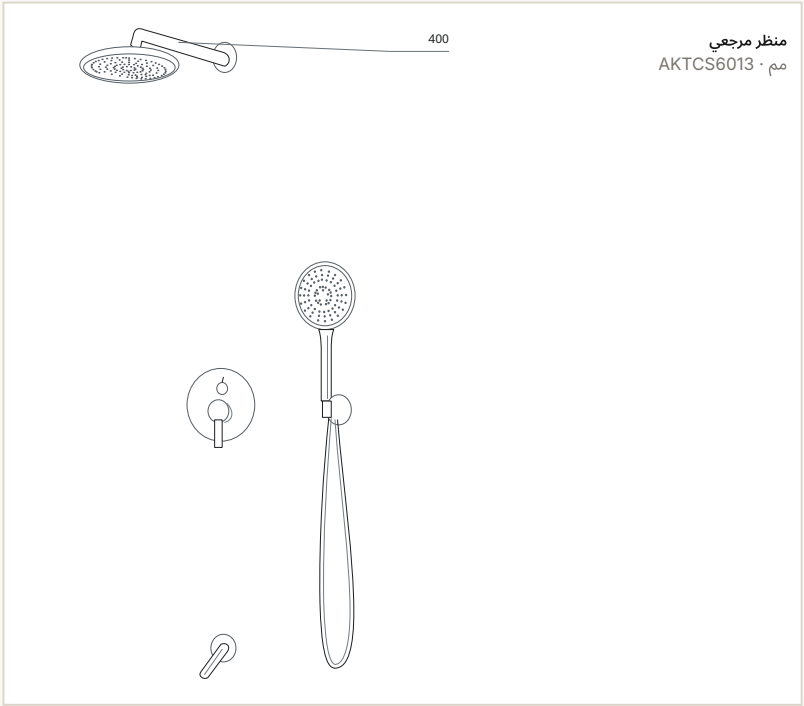

منظر مرجعي
مم · AKTCS6013

طقم دش مدمج · 3 اتجاهات · أسود

Oval Concealed Set

AKTCS6012B

valabath.com ↗

طقم دش مدمج دائري مع محوّل ثلاثي الاتجاهات، بلون أسود: خرطوشة إسبانية 40 مم، دش علوي من ABS، خرطوم دش 1500 مم وذراع دش نحاسي 400 مم.

اللون
أسود

التصميم
دائري

المخارج
3 اتجاهات

الخرطوشة
إسبانية 40 مم

دش علوي
ABS

الوظائف
3

خرطوم دش
1500 مم · 1/2k–1/2

ذراع الدش
400 مم · نحاس أصفر

التركيب
مدمج (داخل الجدار)

عرض AKTCS6012B





منظر مرجعي
AKTCS6012 · مم

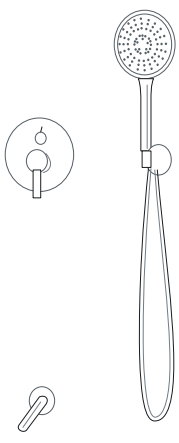

طقم دش مدمج · 2 اتجاهات · كروم

Oval Concealed Set

valabath.com ↗ **AKTCS6015**

طقم دش مدمج دائري مع محوّل ثنائي الاتجاه، بلون كروم: خرطوشة إسبانية 40 مم، دش علوي من ABS، خرطوم دش 1500 مم وذراع دش نحاسي 400 مم.

اللون
كروم

التصميم
دائري

المخارج
2 اتجاهات

الخرطوشة
إسبانية 40 مم

دش علوي
ABS

الوظائف
3

خرطوم دش
1500 مم · 1/2k–1/2

ذراع الدش
400 مم · نحاس أصفر

التركيب
مدمج (داخل الجدار)

عرض AKTCS6015



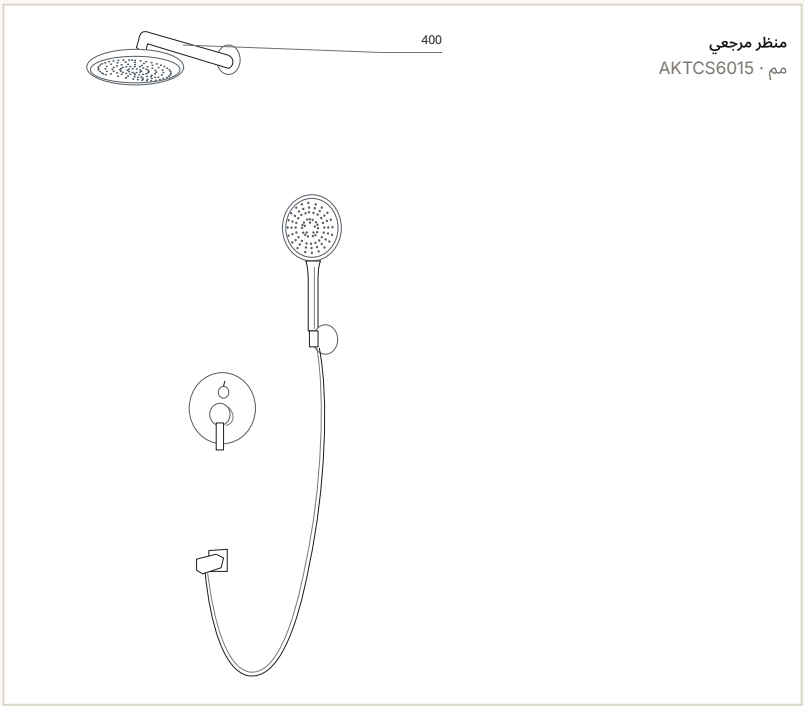

منظر مرجعي
مم · AKTCS6015

طقم دش مدمج · 2 اتجاهات · أسود

Oval Concealed Set

valabath.com ↗ **AKTCS6014B**

طقم دش مدمج دائري مع محوّل ثنائي الاتجاه، بلون أسود: خرطوشة إسبانية 40 مم، دش علوي من ABS، خرطوم دش 1500 مم وذراع دش نحاسي 400 مم.

اللون
أسود

التصميم
دائري

المخارج
2 اتجاهات

الخرطوشة
إسبانية 40 مم

دش علوي
ABS

الوظائف
3

خرطوم دش
1500 مم · 1/2k–1/2

ذراع الدش
400 مم · نحاس أصفر

التركيب
مدمج (داخل الجدار)

عرض المنتج AKTCS6014B

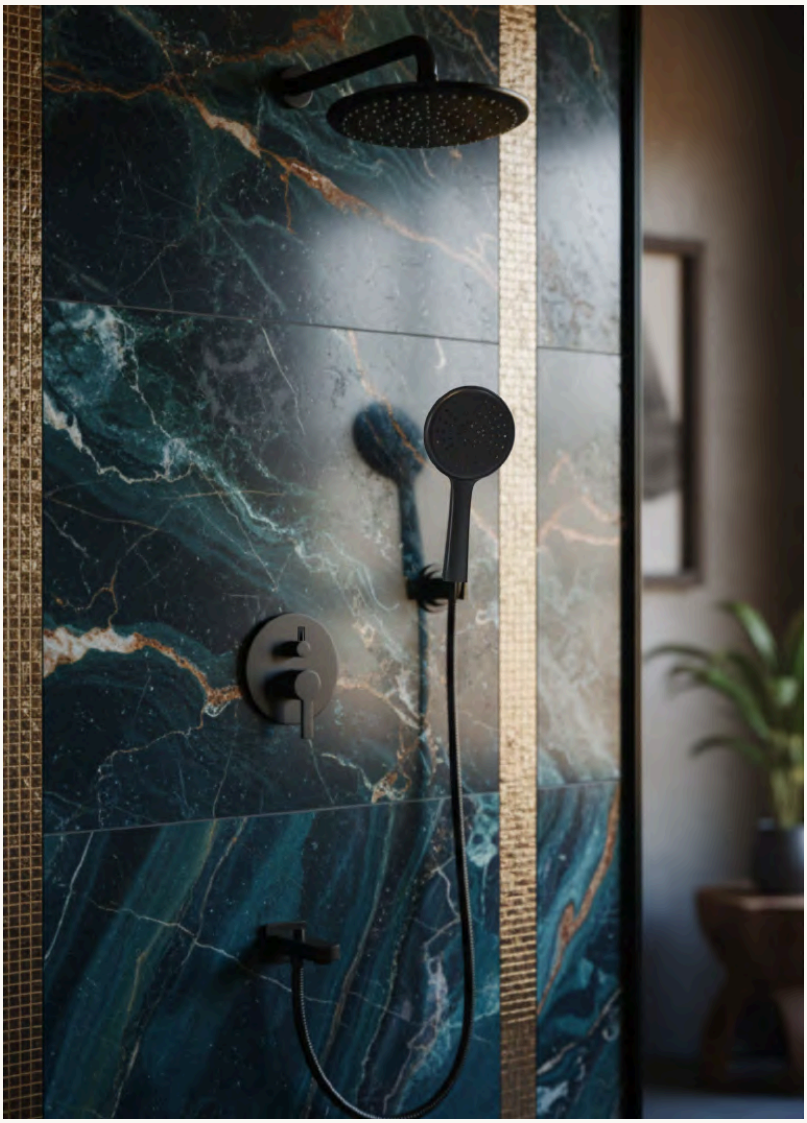

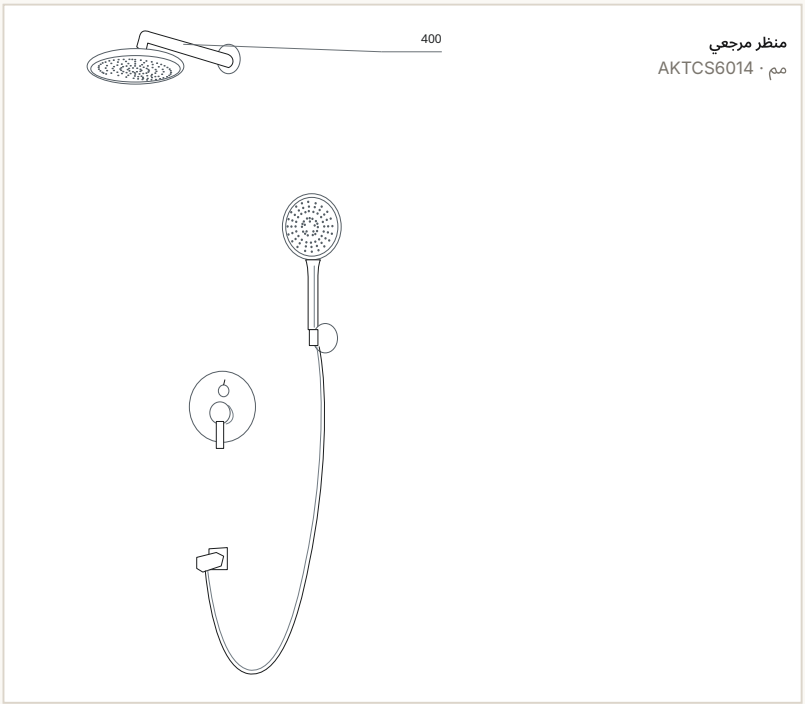

منظر مرجعي
مم · AKTCS6014

طقم دش مدمج · 1 اتجاه · كروم

Oval Concealed Set

AKTCS6017 ↗ valabath.com

طقم دش مدمج دائري مع مخرج واحد، بلون كروم: خرطوشة إسبانية 40 مم، دش علوي من ABS وذراع دش نحاسي 400 مم.

اللون
كروم

التصميم
دائري

المخارج
1 اتجاه

الخرطوشة
إسبانية 40 مم

دش علوي
ABS

ذراع الدش
400 مم · نحاس أصفر

التركيب
مدمج (داخل الجدار)

عرض AKTCS6017



منظر مرجعي
AKTCS6017 · مم

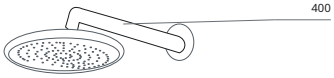

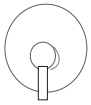

طقم دش مدمج · 1 اتجاه · أسود

Oval Concealed Set

AKTCS6016B

↗ valabath.com

طقم دش مدمج دائري مع مخرج واحد، بلون أسود: خرطوشة إسبانية 40 مم، دش علوي من ABS وذراع دش نحاسي 400 مم.

اللون
أسود

التصميم
دائري

المخارج
1 اتجاه

الخرطوشة
إسبانية 40 مم

دش علوي
ABS

ذراع الدش
400 مم · نحاس أصفر

التركيب
مدمج (داخل الجدار)

عرض AKTCS6016B

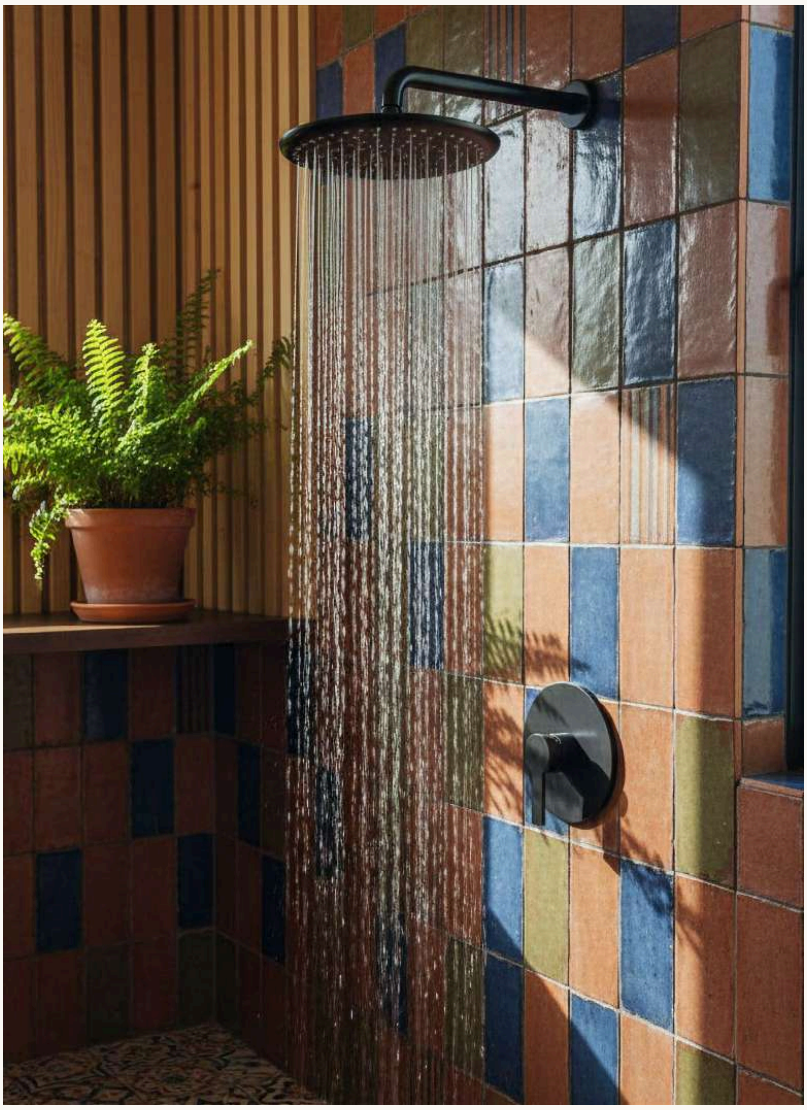

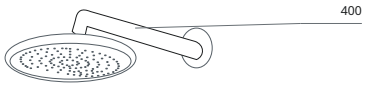

منظر مرجعي
AKTCS6016 · مم

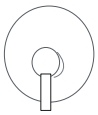



Soure أسود · نحاسي · ذهبي

VALA

↗ PNL002 · valabath.com

VALA

Soure

أسود · نحاسي · ذهبي

العائلة · ثلاثة منتجات

PNL002	لوح دش أسود	38
PNL004	لوح دش نحاسي	39
PNL003	لوح دش ذهبي	39

ثلاثة منتجات متناسقة — لوح دش — بلون أسود · نحاسي · ذهبي.

PNL002 ↗ عرض على الموقع



01 — لوح دش

لوح دش أسود

PNL002 ↗ valabath.com

لوح دش بوظيفة الدش الممطر وتدليك بنفاثات مياه عمودية وخيار دش يدوي مرن وخيار خلاط حوض.

دش يدوي
1 pc

العرض × العمق
50 × 200 مم

البروز العلوي
500 مم

الميزات
سهولة تبديل الوظائف؛ تشغيل متعدد الوظائف؛ أداء عالٍ حتى مع ضغط مياه منخفض؛ مظهر أنيق بتصاميم أسطح متنوعة؛ خفيف ومتين

علوي / نفاثات / فوهة
1 / 2 / 1 pcs

الارتفاع
1500 مم

مادة الهيكل
ألومنيوم

اللون
أسود

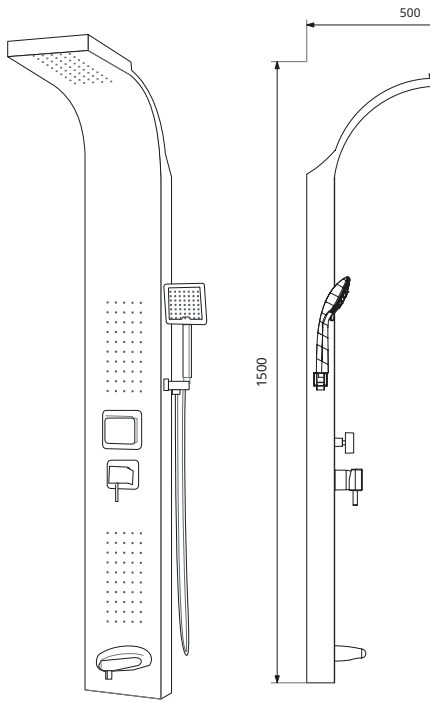

منظر مرجعي
مم · مرجع منظوري · منظر جانبي



03 — لوح دش

لوح دش ذهبي

PNL003 valabath.com

لوح دش بوظيفة الدش الممطر وتدليك بنفاثات مياه عمودية وخيار دش يدوي مرن وخيار خلاط حوض.

دش يدوي	1 pc
علوي / نفاثات / فوهة	1 / 2 / pcs 1
العرض × العمق	50 × 200 مم
الارتفاع	1500 مم
البروز العلوي	500 مم
مادة الهيكل	فولاذ مقاوم للصدأ SS304
الميزات	سهولة تبديل الوظائف؛ تشغيل متعدد الوظائف؛ أداء عالٍ حتى مع ضغط مياه منخفض؛ مظهر أنيق بتصاميم أسطح متنوعة؛ خفيف ومتين
اللون	ذهبي

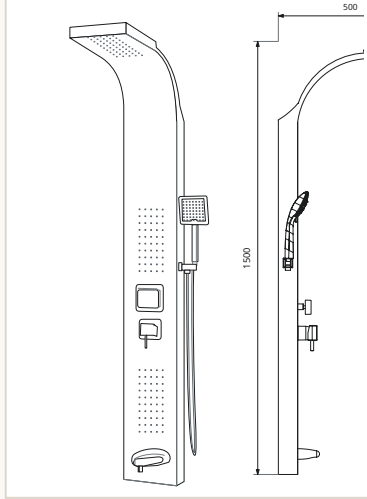

منظر مرجعي
مم · مرجع منظوري · منظر جانبي

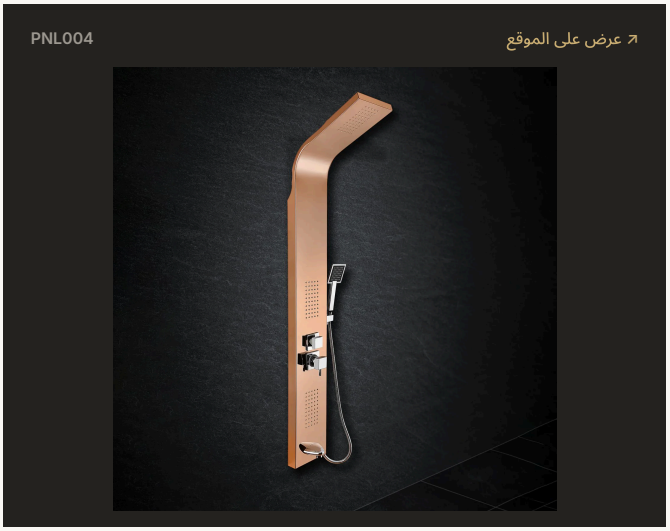

02 — لوح دش

لوح دش نحاسي

PNL004 valabath.com

لوح دش بوظيفة الدش الممطر وتدليك بنفاثات مياه عمودية وخيار دش يدوي مرن وخيار خلاط حوض.

دش يدوي	1 pc
علوي / نفاثات / فوهة	1 / 2 / pcs 1
العرض × العمق	50 × 200 مم
الارتفاع	1500 مم
البروز العلوي	500 مم
مادة الهيكل	فولاذ مقاوم للصدأ SS304
الميزات	سهولة تبديل الوظائف؛ تشغيل متعدد الوظائف؛ أداء عالٍ حتى مع ضغط مياه منخفض؛ مظهر أنيق بتصاميم أسطح متنوعة؛ خفيف ومتين
اللون	نحاسي

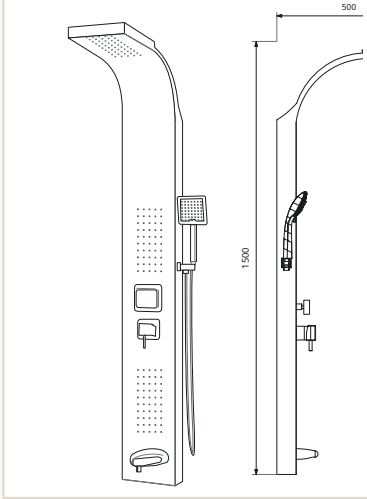

منظر مرجعي
مم · مرجع منظوري · منظر جانبي

VALA

Dora

أسود وكروم

DORA · مجموعة الدش 2026

العائلة · خمسة منتجات

CL1404	طقم عمود دش	40
SL4001	طقم دش منزلق	41
WB4003	طقم دش بحامل جداري	41
TD004	دش علوي	42
HD004	دش يدوي	42

خمسة منتجات متناسقة — عمود دش، طقم دش منزلق، طقم بحامل جداري، رأس دش علوي ودش يدوي — بلون أسود وكروم.

CL1404

↗ عرض على الموقع



01 — عمود دش

طقم عمود دش

CL1404 ↗ valabath.com

طقم عمود دش بلون أسود وكروم: دش علوي، دش يدوي بوظيفة واحدة، محوّل نحاسي بذراع، صحن صابون وخرطوم دش.

العمود
ارتفاع الأنبوب 960 مم · أنبوب علوي 300 مم · فولاذ مقاوم للصدأ SS304

دش علوي
230 × 230 مم · ABS

دش يدوي
115 × 115 مم · وظيفة واحدة

المحوّل والتوصيلات
محوّل نحاسي · مسارات المياه 1+1 · التوصيلات 3/4 · 1/2

الخراطيم
خرطوم دش 1500 مم، 1/2–1/2k · خرطوم التغذية 700 مم، 1/2–1/2k

اللون
أسود وكروم

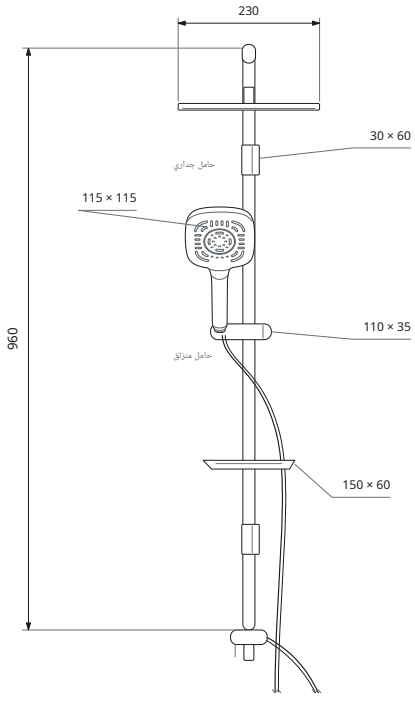

منظر مرجعي
مم · التخطيط الأمامي

960 مم
من وصلة المحوّل بالأنبوب حتى الكوع العلوي.

ملاحظة
أنبوب علوي 300 مم وصحن صابون 60 × 150 مم.

02 — طقم دش منزلق

طقم دش منزلق

SL4001 valabath.com ↗

طقم دش منزلق بلون أسود وكروم: دش يدوي بوظيفة واحدة، صحن صابون وخرطوم دش.

القضيب
أنبوب مستقيم (اسمي) 600 مم † · فولاذ مقاوم للصدأ SS304

دش يدوي
115 × 115 مم · وظيفة واحدة

مسارات المياه
1

خرطوم دش
1500 مم · 1/2k–1/2

اللون
أسود وكروم

† القضيب: مذكور أيضًا بصيغة «90 مم · أنبوب».

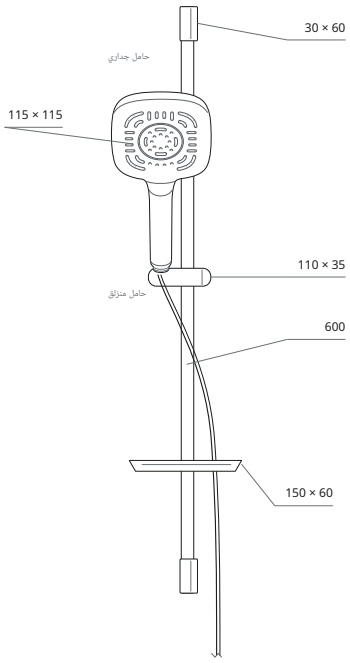

منظر مرجعي
مم · التخطيط الأمامي

600 مم
600 مم طول الأنبوب المستقيم، وليس المسافة بين نقاط التثبيت على الجدار.

ملاحظة
صحن صابون 60 × 150 مم.

SL4001 عرض على الموقع ↗



03 — طقم بحامل جداري

طقم دش بحامل جداري

WB4003 valabath.com ↗

طقم دش بحامل جداري بلون أسود وكروم: دش يدوي بوظيفة واحدة، حامل جداري وخرطوم دش.

دش يدوي
115 × 115 مم · وظيفة واحدة

مسارات المياه
1

خرطوم دش
1500 مم · 1/2k–1/2

اللون
أسود وكروم

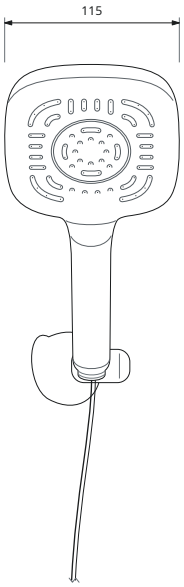

منظر مرجعي
مم · منظر مرجعي

115 × 115 مم
115 × 115 مم مقاس الرأس فقط، ولا يشمل طول المقبض.

WB4003 عرض على الموقع ↗



HD004 ↗ عرض على الموقع



05 — دش يدوي

دش يدوي

HD004 ↗ valabath.com

دش يدوي بوظيفة واحدة 115 × 115 مم بلون أسود.

دش يدوي
115 × 115 مم

الوظائف
وظيفة واحدة

اللون
أسود

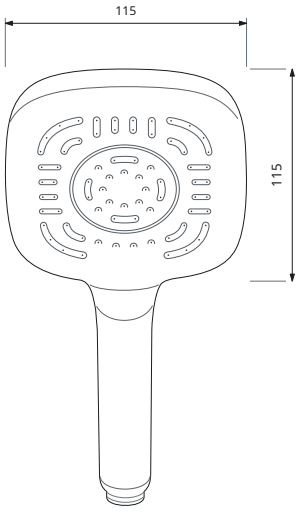

منظر مرجعي
مم · منظر مرجعي

115 × 115 مم
115 × 115 مم مقاس
الرأس فقط، وليس الطول
الكلي للدش اليدوي.

TD004 ↗ عرض على الموقع



04 — رأس دش علوي

دش علوي

TD004 ↗ valabath.com

رأس دش علوي 230 × 230 مم بلون أسود.

دش علوي
230 × 230 مم

المادة
ABS

اللون
أسود

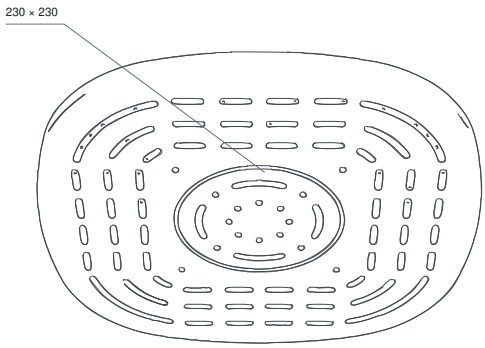

منظر مرجعي
مم · منظر مرجعي منظوري
· الأبعاد بالمم



VALA

Dora

أسود ونحاسي

العائلة · خمسة منتجات

CL1402	طقم عمود دش	44
SL1402	طقم دش منزلق	45
WB4002	طقم دش بحامل جداري	45
TD002	دش علوي	46
HD002	دش يدوي	46

خمسة منتجات متناسقة — عمود دش، طقم دش منزلق، طقم بحامل جداري، رأس دش علوي ودش يدوي — بلون أسود ونحاسي.

CL1402 ↗ عرض على الموقع



01 — عمود دش

طقم عمود دش

CL1402 ↗ valabath.com

طقم عمود دش بلون أسود ونحاسي: دش علوي، دش يدوي بوظيفة واحدة، محوّل نحاسي بذراع، صحن صابون وخرطوم دش.

العمود
ارتفاع الأنبوب 960 مم · أنبوب علوي 300 مم · فولاذ مقاوم للصدأ SS304

دش علوي
230 × 230 مم · ABS

دش يدوي
115 × 115 مم · وظيفة واحدة

المحوّل والتوصيلات
محوّل نحاسي · مسارات المياه 1+1 · التوصيلات 3/4 · 1/2

الخراطيم
خرطوم دش 1500 مم، 1/2–1/2k · خرطوم التغذية 700 مم، 1/2–1/2k

اللون
أسود ونحاسي

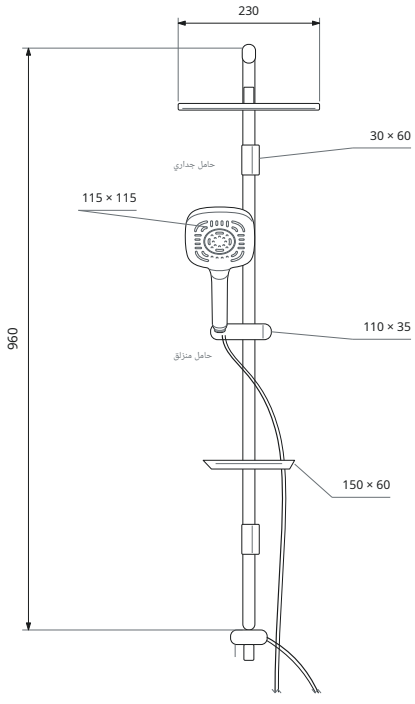

منظر مرجعي
مم · التخطيط الأمامي

960 مم
من وصلة المحوّل بالأنبوب حتى الكوع العلوي.

ملاحظة
أنبوب علوي 300 مم وصحن صابون 60 × 150 مم.

02 — طقم دش منزلق

طقم دش منزلق

SL1402 valabath.com

طقم دش منزلق بلون أسود ونحاسي: دش يدوي بوظيفة واحدة، صحن صابون وخرطوم دش.

القضيب
أنبوب مستقيم (اسمي) 600 مم · فولاذ مقاوم للصدأ SS304

دش يدوي
115 × 115 مم · وظيفة واحدة

مسارات المياه
1

خرطوم دش
1500 مم · 1/2k–1/2

اللون
أسود ونحاسي



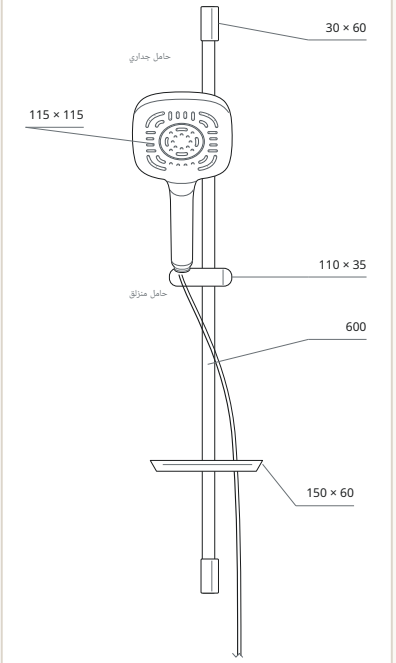

منظر مرجعي
مم · التخطيط الأمامي

600 مم
600 مم طول الأنبوب المستقيم، وليس المسافة بين نقاط التثبيت على الجدار.

ملاحظة
صحن صابون 60 × 150 مم.

03 — طقم بحامل جداري

طقم دش بحامل جداري

WB4002 valabath.com

طقم دش بحامل جداري بلون أسود ونحاسي: دش يدوي بوظيفة واحدة، حامل جداري وخرطوم دش.

دش يدوي
115 × 115 مم · وظيفة واحدة

مسارات المياه
1

خرطوم دش
1500 مم · 1/2k–1/2

اللون
أسود ونحاسي



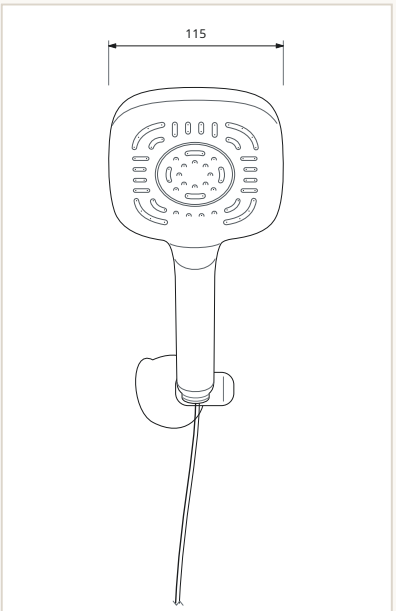

منظر مرجعي
مم · منظر مرجعي

115 × 115 مم
115 × 115 مم مقاس الرأس فقط، ولا يشمل طول المقبض.

HD002 ↗ عرض على الموقع



05 — دش يدوي

دش يدوي

HD002 ↗ valabath.com

دش يدوي بوظيفة واحدة 115 × 115 مم بلون أسود / نحاسي.

دش يدوي
115 × 115 مم

الوظائف
وظيفة واحدة

اللون
أسود / نحاسي

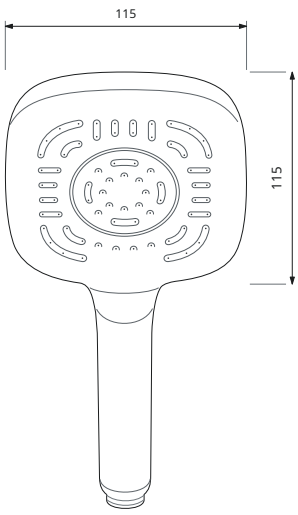

منظر مرجعي
مم · منظر مرجعي

115 × 115 مم
115 × 115 مم مقاس
الرأس فقط، وليس الطول
الكلي للدش اليدوي.

TD002 ↗ عرض على الموقع

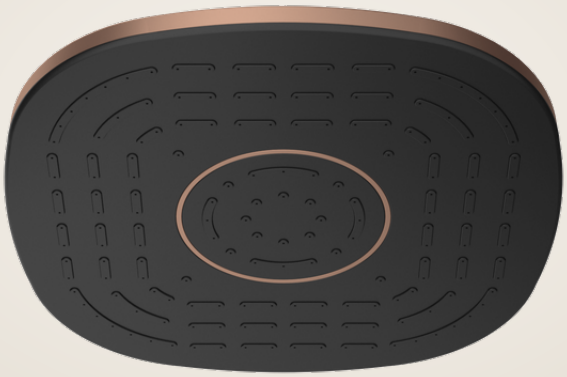

04 — رأس دش علوي

دش علوي

TD002 ↗ valabath.com

رأس دش علوي 230 × 230 مم بلون أسود / نحاسي.

دش علوي
230 × 230 مم

المادة
ABS

اللون
أسود / نحاسي

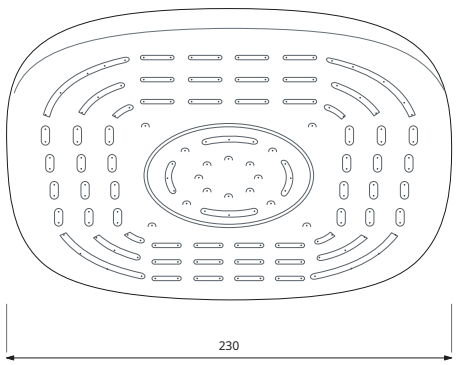

منظر مرجعي
مم · منظر مرجعي

230 × 230 مم
230 × 230 مم مقاس
الرأس؛ المنظر مرسوم من
صورة المنتج.

VALA

Dora

رمادي وكروم

DORA · مجموعة الدش 2026

العائلة · خمسة منتجات

CL1401	طقم عمود دش	47
SL1401	طقم دش منزلق	48
WB4006	طقم دش بحامل جداري	48
TD001	دش علوي	49
HD001	دش يدوي	49

خمسة منتجات متناسقة — عمود دش، طقم دش منزلق، طقم بحامل جداري، رأس دش علوي ودش يدوي — بلون رمادي وكروم.

CL1401 ↗ عرض على الموقع



01 — عمود دش

طقم عمود دش

CL1401 ↗ valabath.com

طقم عمود دش بلون رمادي وكروم: دش علوي، دش يدوي بوظيفة واحدة، محوّل نحاسي بذراع، صحن صابون وخرطوم دش.

العمود
ارتفاع الأنبوب 960 مم · أنبوب علوي 300 مم · فولاذ مقاوم للصدأ SS304

دش علوي
230 × 230 مم · ABS

دش يدوي
115 × 115 مم · وظيفة واحدة

المحوّل والتوصيلات
محوّل نحاسي · مسارات المياه 1+1 · التوصيلات 3/4 · 1/2

الخراطيم
خرطوم دش 1500 مم، 1/2–1/2k · خرطوم التغذية 700 مم، 1/2–1/2k

اللون
رمادي وكروم

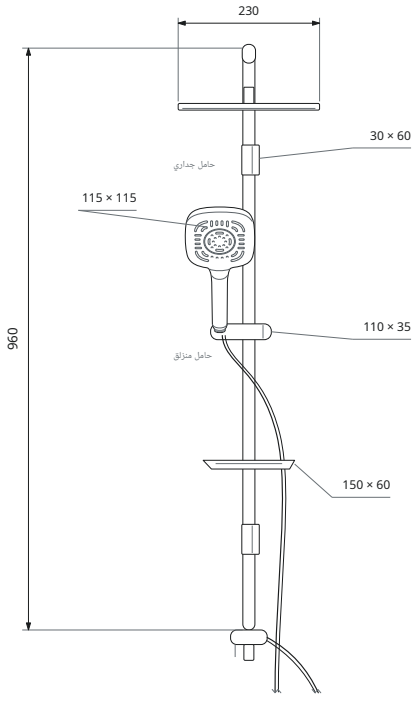

منظر مرجعي
مم · التخطيط الأمامي

960 مم
من وصلة المحوّل بالأنبوب حتى الكوع العلوي.

ملاحظة
أنبوب علوي 300 مم وصحن صابون 60 × 150 مم.

02 — طقم دش منزلق

طقم دش منزلق

SL1401 valabath.com

طقم دش منزلق بلون رمادي وكروم: دش يدوي بوظيفة واحدة، صحن صابون وخرطوم دش.

القضيب
أنبوب مستقيم (اسمي) 600 مم · فولاذ مقاوم للصدأ SS304

دش يدوي
115 × 115 مم · وظيفة واحدة

مسارات المياه
1

خرطوم دش
1500 مم · 1/2k–1/2

اللون
رمادي وكروم



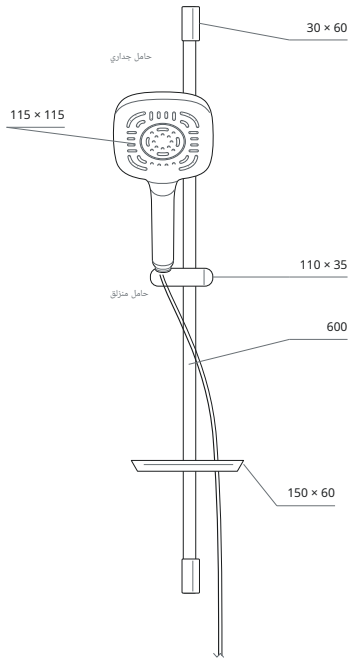

منظر مرجعي
مم · التخطيط الأمامي

600 مم
600 مم طول الأنبوب المستقيم، وليس المسافة بين نقاط التثبيت على الجدار.

ملاحظة
صحن صابون 60 × 150 مم.

03 — طقم بحامل جداري

طقم دش بحامل جداري

WB4006 valabath.com

طقم دش بحامل جداري بلون رمادي وكروم: دش يدوي بوظيفة واحدة، حامل جداري وخرطوم دش.

دش يدوي
115 × 115 مم · وظيفة واحدة

مسارات المياه
1

خرطوم دش
1500 مم · 1/2k–1/2

اللون
رمادي وكروم



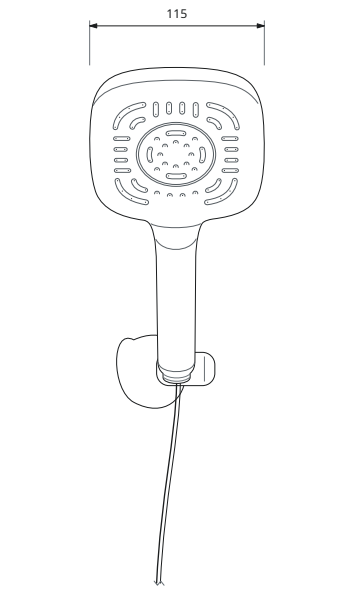

منظر مرجعي
مم · منظر مرجعي

115 × 115 مم
115 × 115 مم مقاس الرأس فقط، ولا يشمل طول المقبض.

HD001 ↗ عرض على الموقع



05 — دش يدوي

دش يدوي

HD001 ↗ valabath.com

دش يدوي بوظيفة واحدة 115 × 115 مم بلون رمادي.

دش يدوي
115 × 115 مم

الوظائف
وظيفة واحدة

اللون
رمادي

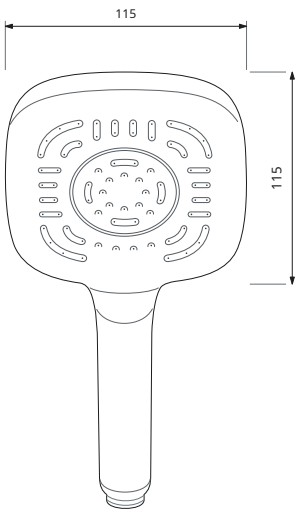

منظر مرجعي
مم · منظر مرجعي

115 × 115 مم
115 × 115 مم مقاس
الرأس فقط، وليس الطول
الكلي للدش اليدوي.

TD001 ↗ عرض على الموقع

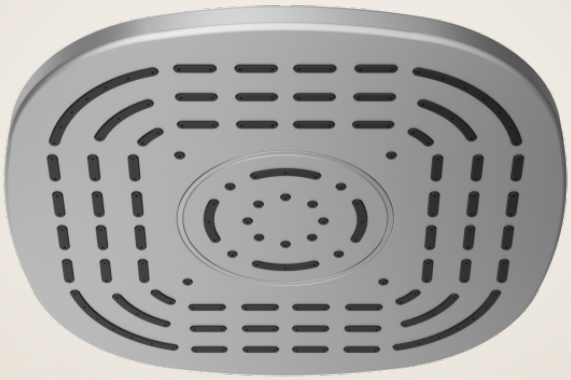

04 — رأس دش علوي

دش علوي

TD001 ↗ valabath.com

رأس دش علوي 230 × 230 مم بلون رمادي.

دش علوي
230 × 230 مم

المادة
ABS

اللون
رمادي

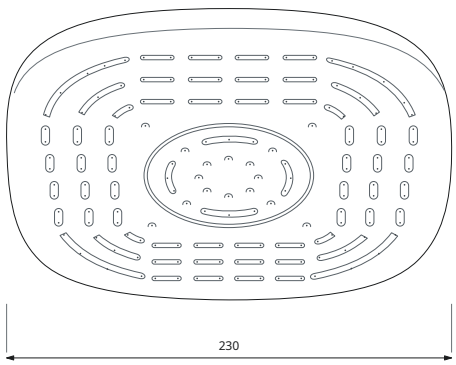

منظر مرجعي
مم · منظر مرجعي

230 × 230 مم
230 × 230 مم مقاس
الرأس؛ المنظر مرسوم من
صورة المنتج.

VALA

Dora

أبيض وكروم

العائلة · خمسة منتجات

CL1406	طقم عمود دش	50
SL1406	طقم دش منزلق	51
WB4005	طقم دش بحامل جداري	51
TD006	دش علوي	52
HD006	دش يدوي	52

خمسة منتجات متناسقة — عمود دش، طقم دش منزلق، طقم بحامل جداري، رأس دش علوي ودش يدوي — بلون أبيض وكروم.

CL1406 ↗ عرض على الموقع



01 — عمود دش

طقم عمود دش

CL1406 ↗ valabath.com

طقم عمود دش بلون أبيض وكروم: دش علوي، دش يدوي بوظيفة واحدة، محوّل نحاسي بذراع، صحن صابون وخرطوم دش.

العمود
ارتفاع الأنبوب 960 مم · أنبوب علوي 300 مم · فولاذ مقاوم للصدأ SS304

دش علوي
230 × 230 مم · ABS

دش يدوي
115 × 115 مم · وظيفة واحدة

المحوّل والتوصيلات
محوّل نحاسي · مسارات المياه 1+1 · التوصيلات 3/4 · 1/2

الخراطيم
خرطوم دش 1500 مم، 1/2–1/2k · خرطوم التغذية 700 مم، 1/2–1/2k

اللون
أبيض وكروم

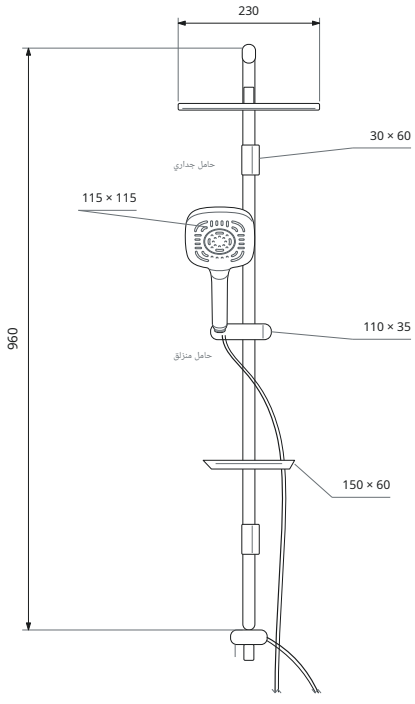

منظر مرجعي
مم · التخطيط الأمامي

960 مم
من وصلة المحوّل بالأنبوب حتى الكوع العلوي.

ملاحظة
أنبوب علوي 300 مم وصحن صابون 60 × 150 مم.

02 — طقم دش منزلق

طقم دش منزلق

SL1406 valabath.com

طقم دش منزلق بلون أبيض وكروم: دش يدوي بوظيفة واحدة، صحن صابون وخرطوم دش.

القضيب
أنبوب مستقيم (اسمي) 600 مم · فولاذ مقاوم للصدأ SS304

دش يدوي
115 × 115 مم · وظيفة واحدة

مسارات المياه
1

خرطوم دش
1500 مم · 1/2k–1/2

اللون
أبيض وكروم

SL1406 عرض على الموقع



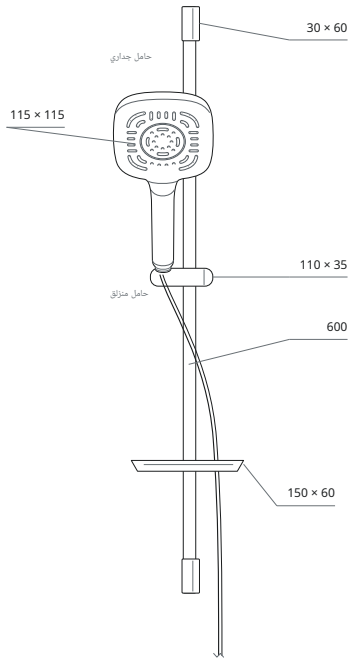

منظر مرجعي
مم · التخطيط الأمامي

600 مم
600 مم طول الأنبوب المستقيم، وليس المسافة بين نقاط التثبيت على الجدار.

ملاحظة
صحن صابون 60 × 150 مم.

03 — طقم بحامل جداري

طقم دش بحامل جداري

WB4005 valabath.com

طقم دش بحامل جداري بلون أبيض وكروم: دش يدوي بوظيفة واحدة، حامل جداري وخرطوم دش.

دش يدوي
115 × 115 مم · وظيفة واحدة

مسارات المياه
1

خرطوم دش
1500 مم · 1/2k–1/2

اللون
أبيض وكروم

WB4005 عرض على الموقع



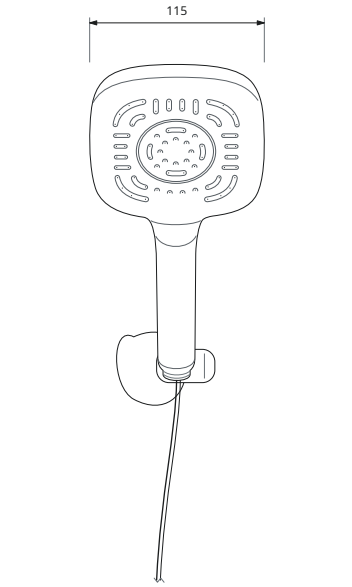

منظر مرجعي
مم · منظر مرجعي

115 × 115 مم
115 × 115 مم مقاس الرأس فقط، ولا يشمل طول المقبض.

HD006 ↗ عرض على الموقع



05 — دش يدوي

دش يدوي

HD006 ↗ valabath.com

دش يدوي بوظيفة واحدة 115 × 115 مم بلون أبيض.

دش يدوي
115 × 115 مم

الوظائف
وظيفة واحدة

اللون
أبيض

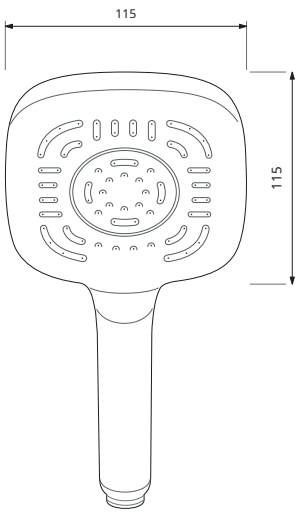

منظر مرجعي
مم · منظر مرجعي

115 × 115 مم
115 × 115 مم مقاس الرأس فقط، وليس الطول الكلي للدش اليدوي.

TD006 ↗ عرض على الموقع

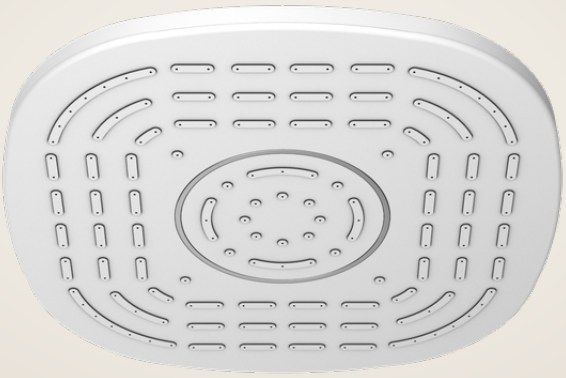

04 — رأس دش علوي

دش علوي

TD006 ↗ valabath.com

رأس دش علوي 230 × 230 مم بلون أبيض.

دش علوي
230 × 230 مم

المادة
ABS

اللون
أبيض

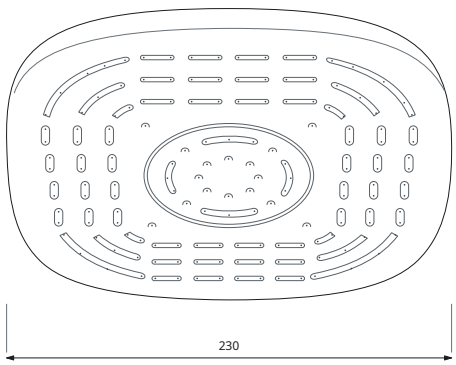

منظر مرجعي
مم · منظر مرجعي

230 × 230 مم
230 × 230 مم مقاس الرأس؛ المنظر مرسوم من صورة المنتج.



VALA

Dora أبيض وذهبي

↗ CL1407 · valabath.com

VALA

Dora

أبيض وذهبي

العائلة · خمسة منتجات

CL1407	طقم عمود دش	54
SL4004	طقم دش منزلق	55
WB4007	طقم دش بحامل جداري	55
TD007	دش علوي	56
HD007	دش يدوي	56

خمسة منتجات متناسقة — عمود دش، طقم دش منزلق، طقم بحامل جداري، رأس دش علوي ودش يدوي — بلون أبيض وذهبي.

CL1407

↗ عرض على الموقع

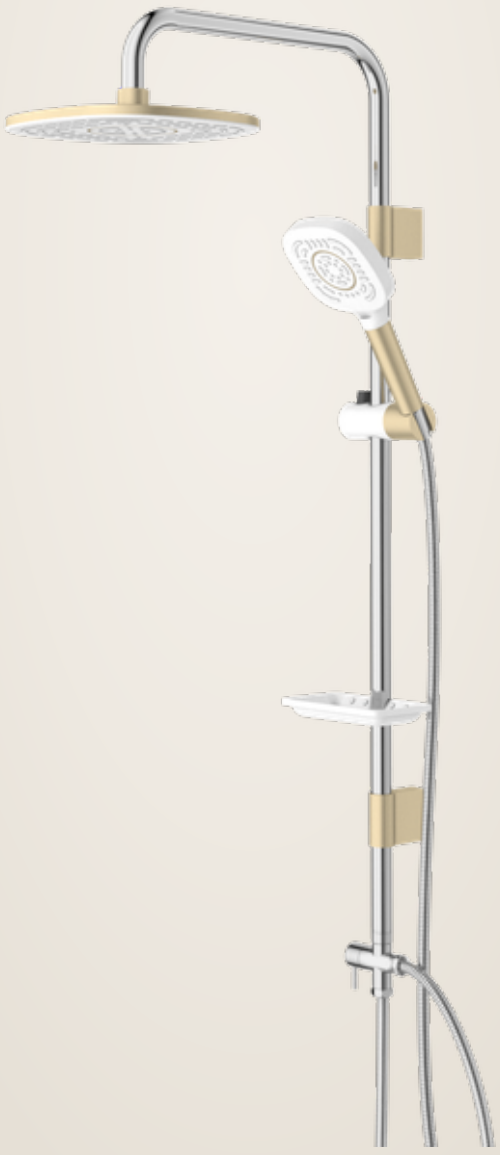

01 — عمود دش

طقم عمود دش

CL1407 ↗ valabath.com

طقم عمود دش بلون أبيض / ذهبي / كروم: دش علوي، دش يدوي بوظيفة واحدة، محوّل نحاسي بذراع، صحن صابون وخرطوم دش.

العمود
ارتفاع الأنبوب 960 مم · أنبوب علوي 300 مم · فولاذ مقاوم للصدأ SS304

دش علوي
230 × 230 مم · ABS

دش يدوي
115 × 115 مم · وظيفة واحدة

المحوّل والتوصيلات
محوّل نحاسي · مسارات المياه 1+1 · التوصيلات 3/4 · 1/2

الخراطيم
خرطوم دش 1500 مم، 1/2–1/2k · خرطوم التغذية 700 مم، 1/2–1/2k

اللون
أبيض / ذهبي / كروم

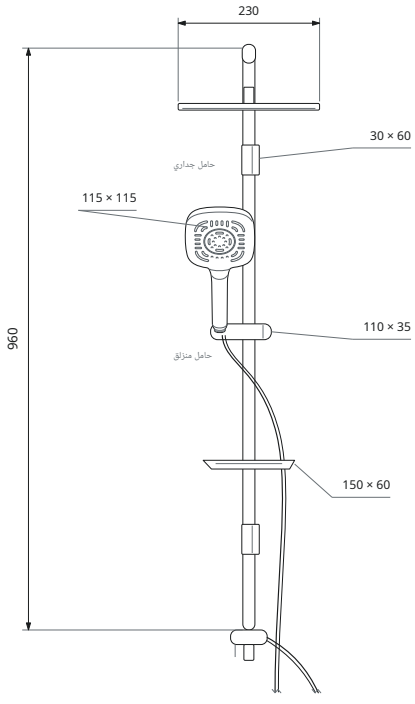

منظر مرجعي
مم · التخطيط الأمامي

960 مم
من وصلة المحوّل بالأنبوب حتى الكوع العلوي.

ملاحظة
أنبوب علوي 300 مم وصحن صابون 60 × 150 مم.

02 — طقم دش منزلق

طقم دش منزلق

SL4004 valabath.com ↗

طقم دش منزلق بلون أبيض / ذهبي / كروم: دش يدوي بوظيفة واحدة، صحن صابون وخرطوم دش.

القضيب
أنبوب مستقيم (اسمي) 600 مم · فولاذ مقاوم للصدأ SS304

دش يدوي
115 × 115 مم · وظيفة واحدة

مسارات المياه
1

خرطوم دش
1500 مم · 1/2k–1/2

اللون
أبيض / ذهبي / كروم

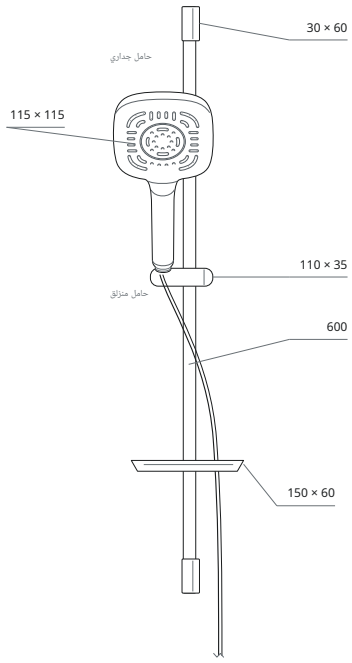

منظر مرجعي
مم · التخطيط الأمامي

600 مم
600 مم طول الأنبوب المستقيم، وليس المسافة بين نقاط التثبيت على الجدار.

ملاحظة
صحن صابون 60 × 150 مم.

SL4004 عرض على الموقع ↗



03 — طقم بحامل جداري

طقم دش بحامل جداري

WB4007 valabath.com ↗

طقم دش بحامل جداري بلون أبيض / ذهبي / كروم: دش يدوي بوظيفة واحدة، حامل جداري وخرطوم دش.

دش يدوي
115 × 115 مم · وظيفة واحدة

مسارات المياه
1

خرطوم دش
1500 مم · 1/2k–1/2

اللون
أبيض / ذهبي / كروم

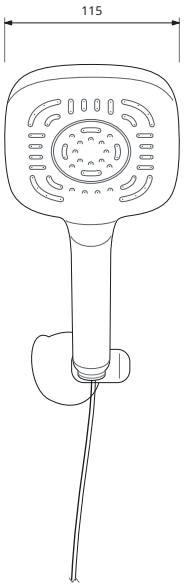

منظر مرجعي
مم · منظر مرجعي

115 × 115 مم
115 × 115 مم مقاس الرأس فقط، ولا يشمل طول المقبض.

WB4007 عرض على الموقع ↗



HD007 ↗ عرض على الموقع



05 — دش يدوي

دش يدوي

HD007 ↗ valabath.com

دش يدوي بوظيفة واحدة 115 × 115 مم بلون أبيض / ذهبي.

دش يدوي
115 × 115 مم

الوظائف
وظيفة واحدة

اللون
أبيض / ذهبي

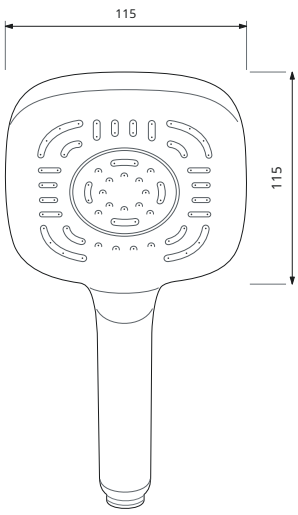

منظر مرجعي
مم · منظر مرجعي

115 × 115 مم
115 × 115 مم مقاس الرأس فقط، وليس الطول الكلي للدش اليدوي.

TD007 ↗ عرض على الموقع

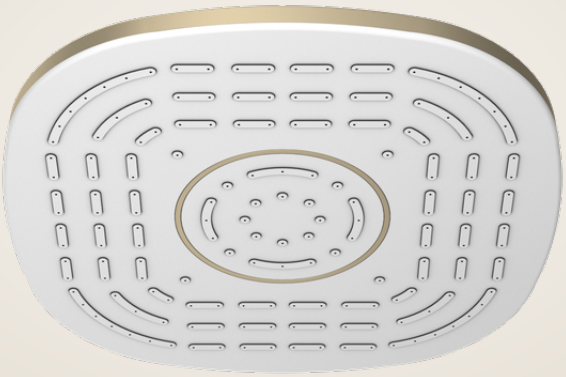

04 — رأس دش علوي

دش علوي

TD007 ↗ valabath.com

رأس دش علوي 230 × 230 مم بلون أبيض / ذهبي.

دش علوي
230 × 230 مم

المادة
ABS

اللون
أبيض / ذهبي

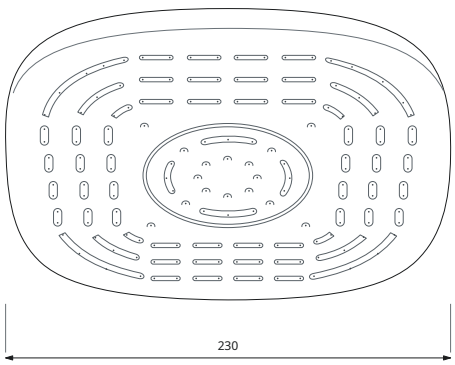

منظر مرجعي
مم · منظر مرجعي

230 × 230 مم
230 × 230 مم مقاس الرأس؛ المنظر مرسوم من صورة المنتج.

VALA

Dora

Full Black

العائلة · خمسة منتجات

CL1405	طقم عمود دش	57
SL4003	طقم دش منزلق	58
WB4001	طقم دش بحامل جداري	58
TD005	دش علوي	59
HD005	دش يدوي	59

خمسة منتجات متناسقة، بتصميم رأس مربع بحواف ناعمة ولون Full Black واحد («Soft black»).

CL1405 ↗ عرض على الموقع



01 — عمود دش

طقم عمود دش

CL1405 ↗ valabath.com

دش علوي 230 مم ودش يدوي 115 مم بوظيفة واحدة على عمود من الفولاذ المقاوم للصدأ SS304، مع محوّل نحاسي بذراع.

العمود
ارتفاع الأنبوب 960 مم · أنبوب علوي 300 مم · فولاذ مقاوم للصدأ SS304

دش علوي
رأس 230 × 230 مم · ABS

دش يدوي
رأس 115 × 115 مم · ABS · وظيفة واحدة

المحوّل والتوصيلات
محوّل نحاسي بذراع · مسارات المياه + 1 · التوصيلات 3/4 · 1/2

الخراطيم
خرطوم دش 1500 مم، 1/2–1/2k · خرطوم التغذية 700 مم، 1/2–1/2k

محتويات الطقم
دش علوي، دش يدوي، صحن صابون، خرطوم دش

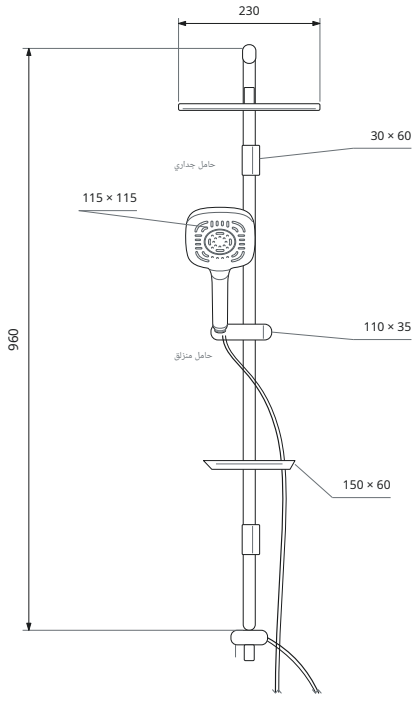

منظر مرجعي
مم · التخطيط الأمامي · صورة

960 مم
يُقاس من وصلة المحوّل بالأنبوب حتى الكوع العلوي. ليس الارتفاع الكلي بعد التركيب.

تسميات الرسم
صحن صابون 60 × 150 · حامل منزلق 35 × 110 · حامل جداري 60 × 30 مم.

02 — طقم دش منزلق

طقم دش منزلق

SL4003 valabath.com ↗

قضيب 600 مم من الفولاذ المقاوم للصدأ SS304 مع حامل منزلق، ودش Dora اليدوي 115 مم بوظيفة واحدة، وصحن صابون، وخرطوم مجدول 1500 مم.

القضيب
أنبوب مستقيم (اسمي) 600 مم · فولاذ مقاوم للصدأ SS304

دش يدوي
رأس 115 × 115 مم · ABS · وظيفة واحدة · مسارات المياه 1

خرطوم دش
1500 مم، 1/2–1/2k · أنبوب داخلي EPDM، جديلة خارجية SS304 بقفل مزدوج

محتويات الطقم
قضيب، حامل منزلق، دش يدوي، صحن صابون، خرطوم دش

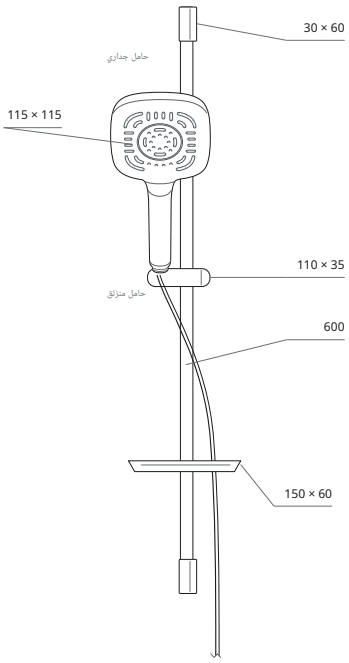

منظر مرجعي
مم · التخطيط الأمامي · صورة

600 مم
طول الأنبوب المستقيم، وليس المسافة بين نقاط التثبيت على الجدار.

SL4003 عرض على الموقع ↗



03 — طقم بحامل جداري

طقم دش بحامل جداري

WB4001 valabath.com ↗

طقم Dora المدمج للتركيب على حامل ثابت: دش يدوي 115 مم بوظيفة واحدة، وحامل جداري، وخرطوم مجدول 1500 مم بقفل مزدوج.

دش يدوي
رأس 115 × 115 مم · ABS · وظيفة واحدة · مسارات المياه 1

خرطوم دش
1500 مم، 1/2–1/2k · أنبوب داخلي EPDM، جديلة خارجية SS304 بقفل مزدوج

حامل جداري
مرفق مع الطقم

محتويات الطقم
دش يدوي، حامل جداري، خرطوم دش

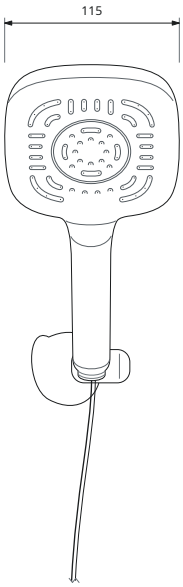

منظر مرجعي
مم · التخطيط الأمامي · صورة

115 مم
عرض الرأس فقط؛ لا يشمل طول المقبض.

WB4001 عرض على الموقع ↗



HD005 ↗ عرض على الموقع



05 — دش يدوي

دش يدوي

HD005 ↗ valabath.com

دش Dora اليدوي 115 مم بوظيفة واحدة، يُورَّد منفردًا كدش يدوي فقط.

مقاس الرأس

115 × 115 مم · ABS · وظيفة واحدة

النطاق

دش يدوي فقط — الخرطوم والحامل غير مدرجين ضمن المحتويات

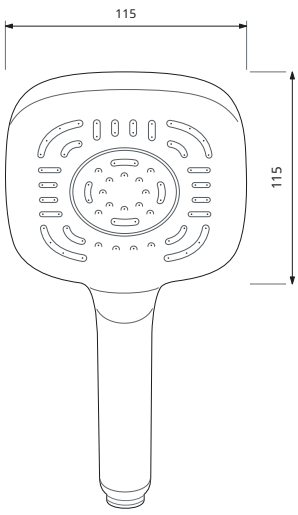

منظر مرجعي
مم · منظر مرجعي أمامي

115 مم
الرأس فقط، وليس الطول الكلي للدش اليدوي.

TD005 ↗ عرض على الموقع



04 — رأس دش علوي

دش علوي

TD005 ↗ valabath.com

رأس دش Dora العلوي 230 مم، يُورَّد منفردًا كرأس فقط.

مقاس الرأس

230 × 230 مم · ABS

النطاق

الرأس فقط — العمود وذراع الدش والدش اليدوي والحامل والخرطوم غير مدرجة ضمن المحتويات

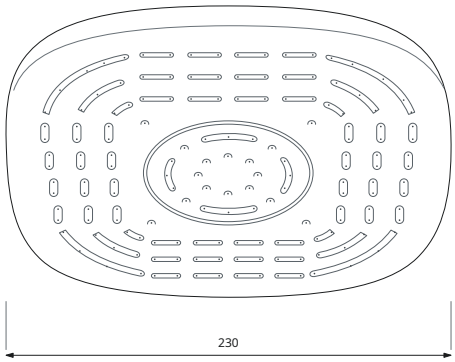

منظر مرجعي
مم · منظر مرجعي منظوري

230 مم
مقاس الرأس. المنظر مرسوم من صورة المنتج.



VALA Carre Full Chrome

↗ CL1011 · valabath.com

VALA

Carre

Full Chrome

CARRE · مجموعة الدش 2026

العائلة · خمسة منتجات

CL1011	طقم عمود دش	61
SL2010	طقم دش منزلق	62
WB3008	طقم دش بحامل جداري	62
TD014	دش علوي	63
HD014	دش يدوي	63

خمسة منتجات متناسقة — عمود دش، طقم دش منزلق، طقم بحامل جداري، رأس دش علوي ودش يدوي — بلون Full Chrome.

CL1011 ↗ عرض على الموقع



01 — عمود دش

طقم عمود دش

CL1011 ↗ valabath.com

طقم عمود دش بلون كروم: دش علوي، دش يدوي بوظيفة واحدة، محوّل نحاسي بذراع، صحن صابون وخرطوم دش.

العمود
أنبوب (اسمي) 960 مم

دش علوي
225 × 225 مم · ABS †

دش يدوي
100 × 95 مم · وظيفة واحدة

المحوّل والتوصيلات
محوّل نحاسي · مسارات المياه 1+1

الخراطيم
خرطوم دش 1500 مم، 1/2–1/2k · خرطوم التغذية 700 مم، 1/2–1/2k

اللون
كروم

† دش علوي: مذكور أيضًا بصيغة «230 مم · دش علوي · كروم».

منظر مرجعي
مم · منظر مرجعي منظوري

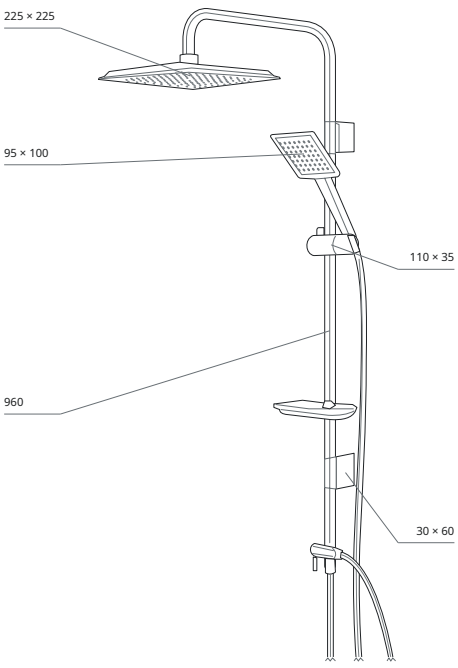

02 — طقم دش منزلق

طقم دش منزلق

SL2010 valabath.com ↗

طقم دش منزلق بلون كروم: دش يدوي بوظيفة واحدة، صحن صابون وخرطوم دش.

القضيب
أنبوب مستقيم 600 مم

دش يدوي
100 × 95 مم · وظيفة واحدة

مسارات المياه
1

خرطوم دش
1500 مم · 1/2k–1/2

اللون
كروم

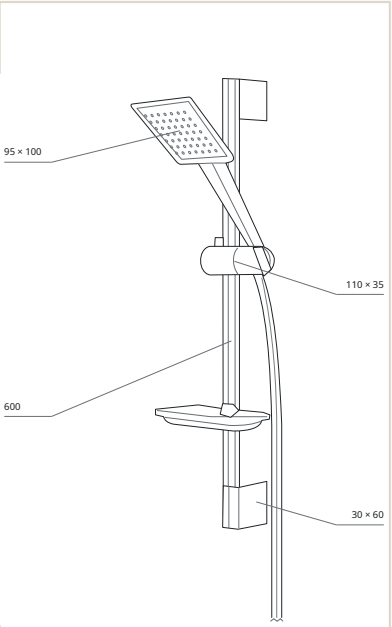

منظر مرجعي
مم · منظر مرجعي منظوري



SL2010 عرض على الموقع ↗

03 — طقم بحامل جداري

طقم دش بحامل جداري

WB3008 valabath.com ↗

طقم دش بحامل جداري بلون كروم: دش يدوي بوظيفة واحدة، حامل جداري وخرطوم دش.

دش يدوي
100 × 95 مم · وظيفة واحدة

مسارات المياه
1

خرطوم دش
1500 مم · 1/2k–1/2

اللون
كروم

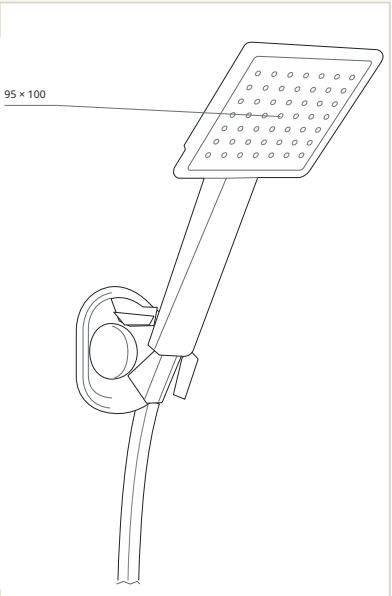

منظر مرجعي
مم · منظر مرجعي منظوري



WB3008 عرض على الموقع ↗

HD014 ↗ عرض على الموقع

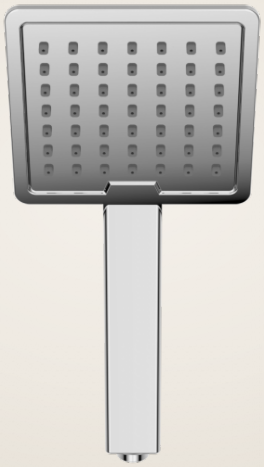

05 — دش يدوي

دش يدوي

↗ valabath.com **HD014**

دش يدوي بوظيفة واحدة 100 × 95 مم بلون كروم.

دش يدوي
100 × 95 مم · وظيفة واحدة

اللون
كروم

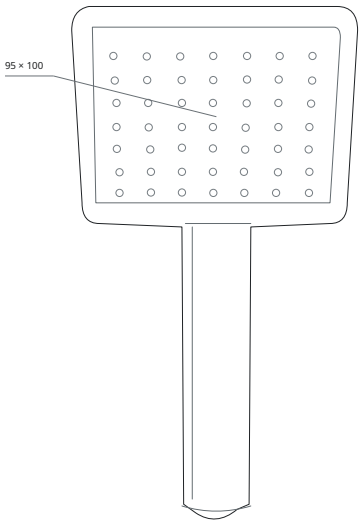

منظر مرجعي
مم · منظر مرجعي منظوري

TD014 ↗ عرض على الموقع

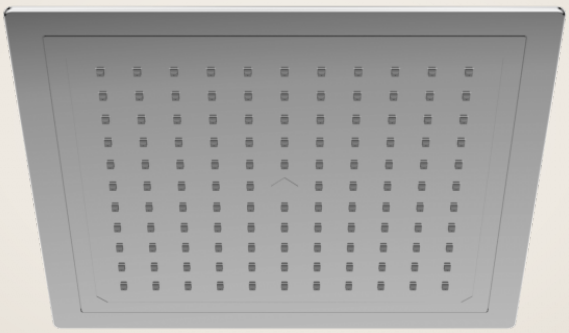

04 — رأس دش علوي

دش علوي

↗ valabath.com **TD014**

رأس دش علوي 225 × 225 مم بلون كروم.

دش علوي
225 × 225 مم · ABS †

اللون
كروم

† دش علوي: مذكور أيضًا بصيغة «230 مم · دش علوي · كروم».

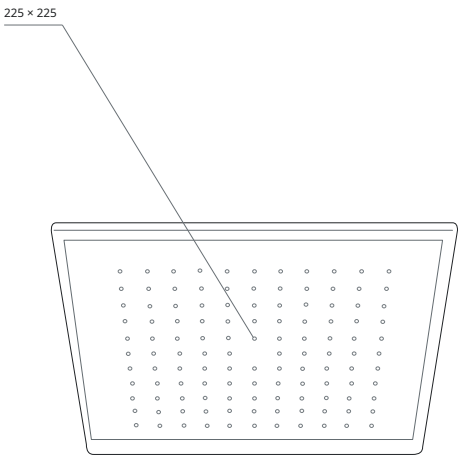

منظر مرجعي
مم · منظر مرجعي منظوري

VALA

Carre

كروم وأسود

العائلة · خمسة منتجات

CL1002	طقم عمود دش	64
SL2003	طقم دش منزلق	65
WB3002	طقم دش بحامل جداري	65
TD009	دش علوي	66
HD009	دش يدوي	66

خمسة منتجات متناسقة — عمود دش، طقم دش منزلق، طقم بحامل جداري، رأس دش علوي ودش يدوي — بلون كروم وأسود.

CL1002

↗ عرض على الموقع



01 — عمود دش

طقم عمود دش

CL1002 ↗ valabath.com

طقم عمود دش بلون كروم وأسود: دش علوي، دش يدوي بوظيفة واحدة، محوّل نحاسي بذراع، صحن صابون وخرطوم دش.

العمود
أنبوب (اسمي) 960 مم

دش يدوي
100 × 95 مم · وظيفة واحدة

الخراطيم
خرطوم دش 1500 مم، 1/2–1/2k · خرطوم التغذية 700 مم، 1/2–1/2k

دش علوي
225 × 225 مم · ABS †

المحوّل والتوصيلات
محوّل نحاسي · مسارات المياه 1+1

اللون
كروم وأسود

† دش علوي: مذكور أيضًا بصيغة «230 مم · دش علوي · كروم / أسود».

منظر مرجعي
مم · منظر مرجعي منظوري

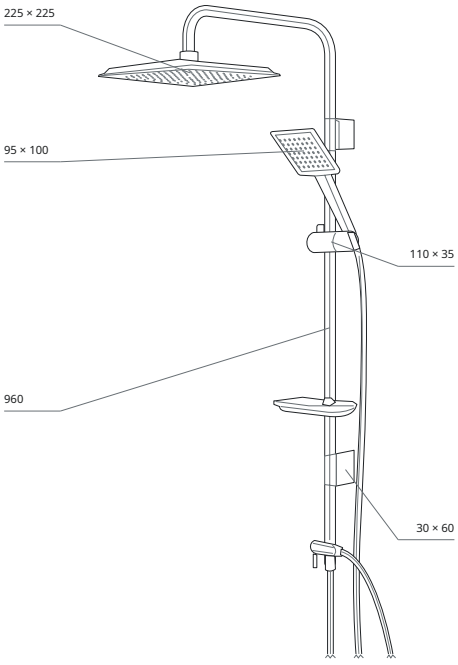

02 — طقم دش منزلق

طقم دش منزلق

SL2003

valabath.com ↗

طقم دش منزلق بلون كروم وأسود: دش يدوي بوظيفة واحدة، صحن صابون وخرطوم دش.

القضيب
أنبوب مستقيم 600 مم

دش يدوي
100 × 95 مم · وظيفة واحدة

مسارات المياه
1

خرطوم دش
1500 مم · 1/2k–1/2

اللون
كروم وأسود

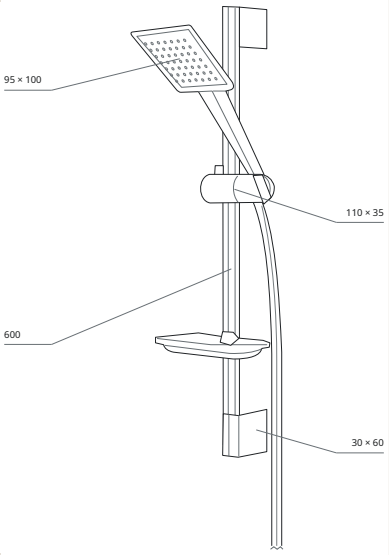

منظر مرجعي
مم · منظر مرجعي منظوري

SL2003 عرض على الموقع ↗



03 — طقم بحامل جداري

طقم دش بحامل جداري

WB3002

valabath.com ↗

طقم دش بحامل جداري بلون كروم وأسود: دش يدوي بوظيفة واحدة، حامل جداري وخرطوم دش.

دش يدوي
100 × 95 مم · وظيفة واحدة

مسارات المياه
1

خرطوم دش
1500 مم · 1/2k–1/2

اللون
كروم وأسود

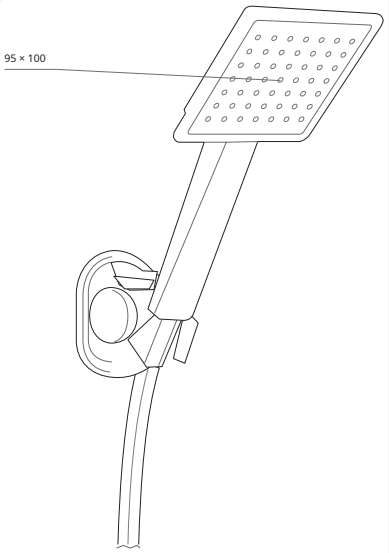

منظر مرجعي
مم · منظر مرجعي منظوري

WB3002 عرض على الموقع ↗



HD009 ↗ عرض على الموقع

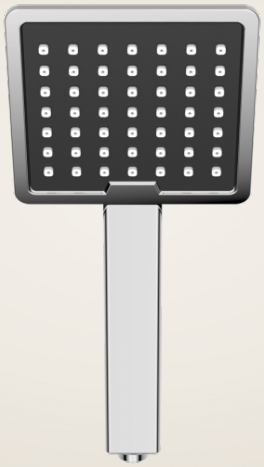

05 — دش يدوي

دش يدوي

↗ valabath.com **HD009**

دش يدوي بوظيفة واحدة 100 × 95 مم بلون كروم / أسود.

دش يدوي
100 × 95 مم · وظيفة واحدة

اللون
كروم / أسود

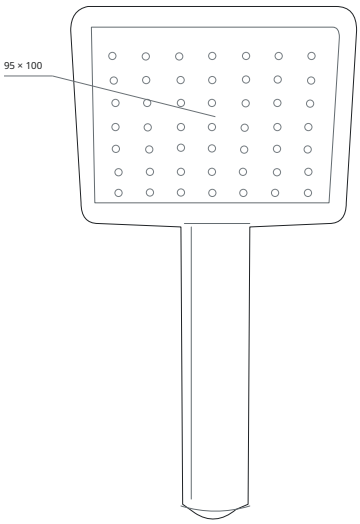

منظر مرجعي
مم · منظر مرجعي منظوري

TD009 ↗ عرض على الموقع

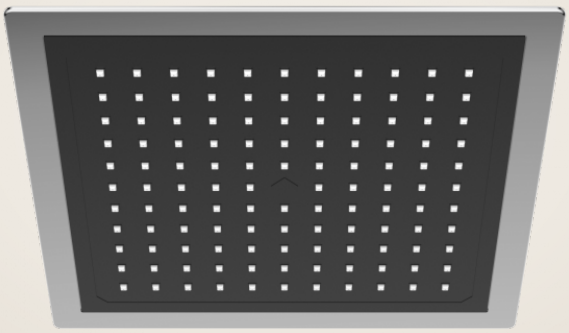

04 — رأس دش علوي

دش علوي

↗ valabath.com **TD009**

رأس دش علوي 225 × 225 مم بلون كروم / أسود.

دش علوي
225 × 225 مم · ABS †

اللون
كروم / أسود

† دش علوي: مذكور أيضًا بصيغة «230 مم · دش علوي · كروم / أسود».

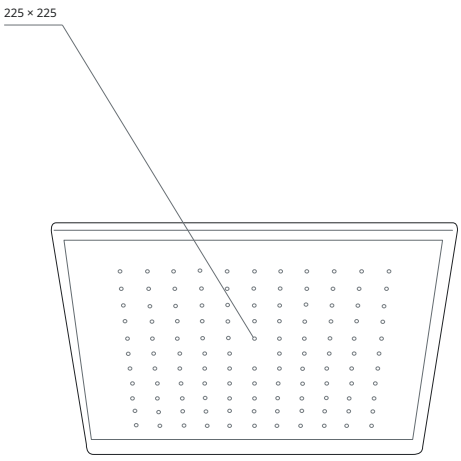

منظر مرجعي
مم · منظر مرجعي منظوري

VALA

Carre

كروم وأبيض

CARRE · مجموعة الدش 2026

العائلة · خمسة منتجات

CL1003	طقم عمود دش	67
SL2009	طقم دش منزلق	68
WB3001	طقم دش بحامل جداري	68
TD013	دش علوي	69
HD013	دش يدوي	69

خمسة منتجات متناسقة — عمود دش، طقم دش منزلق، طقم بحامل جداري، رأس دش علوي ودش يدوي — بلون كروم وأبيض.

CL1003

↗ عرض على الموقع



01 — عمود دش

طقم عمود دش

CL1003 ↗ valabath.com

طقم عمود دش بلون كروم وأبيض: دش علوي، دش يدوي بوظيفة واحدة، محوّل نحاسي بذراع، صحن صابون وخرطوم دش.

العمود ارتفاع الأنبوب 960 مم	دش علوي 230 مم
دش يدوي 95 مم	الوظائف 1
المحوّل والتوصيلات محوّل نحاسي	خرطوم دش كروم
صحن صابون كروم	اللون كروم وأبيض

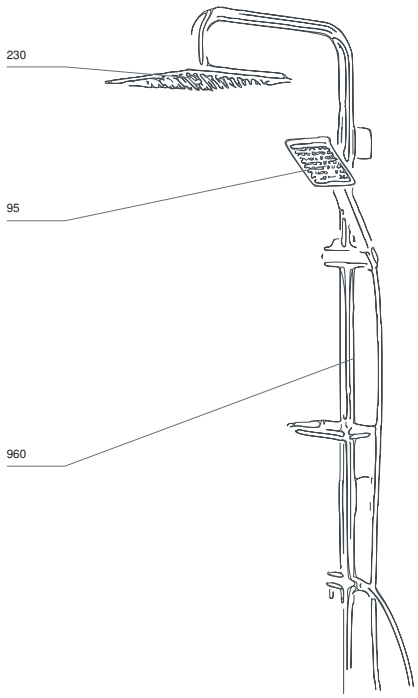

منظر مرجعي

مم · منظر مرجعي منظوري · الأبعاد بالمم

02 — طقم دش منزلق

طقم دش منزلق

SL2009 valabath.com ↗

طقم دش منزلق بلون كروم وأبيض: دش يدوي بوظيفة واحدة، صحن صابون وخرطوم دش.

القضيب
ارتفاع الأنبوب 600 مم

دش يدوي
95 مم

الوظائف
1

خرطوم دش
كروم

صحن صابون
كروم

اللون
كروم وأبيض

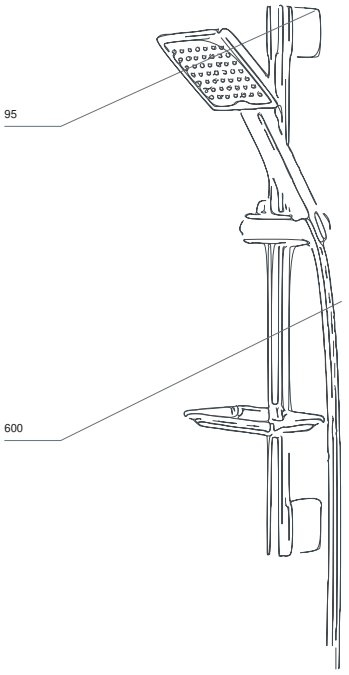

منظر مرجعي
مم · منظر مرجعي منظوري · الأبعاد بالمم

SL2009 عرض على الموقع ↗



03 — طقم بحامل جداري

طقم دش بحامل جداري

WB3001 valabath.com ↗

طقم دش بحامل جداري بلون كروم وأبيض: دش يدوي بوظيفة واحدة، حامل جداري وخرطوم دش.

دش يدوي
95 مم

الوظائف
1

خرطوم دش
كروم

حامل جداري
كروم

اللون
كروم وأبيض

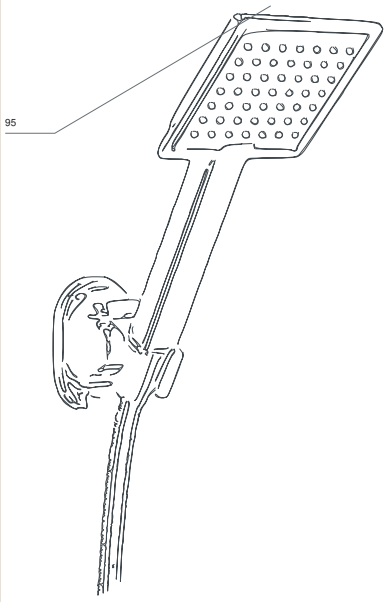

منظر مرجعي
مم · منظر مرجعي منظوري · الأبعاد بالمم

WB3001 عرض على الموقع ↗



عرض على الموقع ↗ HD013

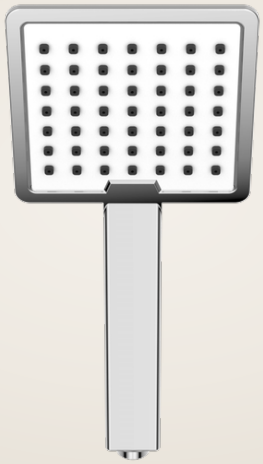

05 — دش يدوي

دش يدوي

valabath.com ↗ **HD013**

دش يدوي بوظيفة واحدة 95 مم بلون كروم / أبيض.

دش يدوي
95 مم

الوظائف
1

اللون
كروم / أبيض

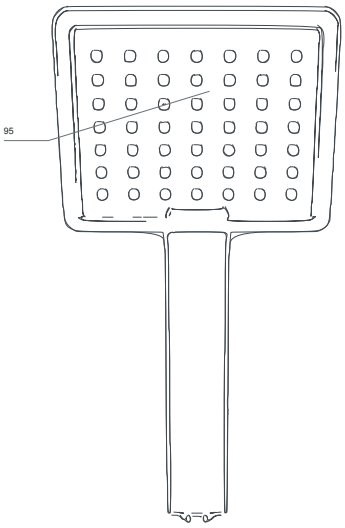

منظر مرجعي
مم · منظر مرجعي منظوري
· الأبعاد بالمم

عرض على الموقع ↗ TD013

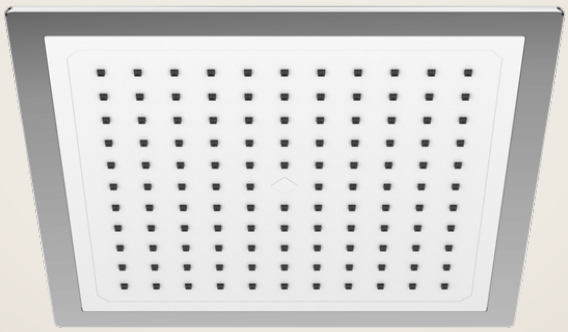

04 — رأس دش علوي

دش علوي

valabath.com ↗ **TD013**

رأس دش علوي 230 مم بلون كروم / أبيض.

دش علوي
230 مم

اللون
كروم / أبيض

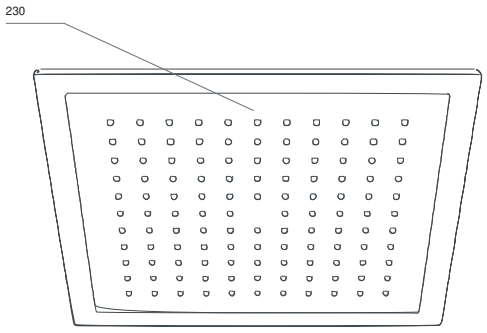

منظر مرجعي
مم · منظر مرجعي منظوري
· الأبعاد بالمم



VALA

Carre

رمادي

CARRE · مجموعة الدش 2026

العائلة · خمسة منتجات

CL1007	طقم عمود دش	71
SL2008	طقم دش منزلق	72
WB3007	طقم دش بحامل جداري	72
TD010	دش علوي	73
HD011	دش يدوي	73

خمسة منتجات متناسقة — عمود دش، طقم دش منزلق، طقم بحامل جداري، رأس دش علوي ودش يدوي — بلون رمادي.

CL1007

↗ عرض على الموقع



01 — عمود دش

طقم عمود دش

CL1007 ↗ valabath.com

طقم عمود دش بلون رمادي: دش علوي، دش يدوي بوظيفة واحدة، محوّل نحاسي بذراع، صحن صابون وخرطوم دش مصقول.

العمود
أنبوب (اسمي) 960 مم

دش علوي
225 × 225 مم · ABS †

دش يدوي
100 × 95 مم · وظيفة واحدة

المحوّل والتوصيلات
محوّل نحاسي · مسارات المياه 1+1

الخراطيم
خرطوم دش 1500 مم، 1/2–1/2k · خرطوم التغذية 700 مم، 1/2–1/2k

اللون
رمادي

† دش علوي: مذكور أيضًا بصيغة «230 مم · دش علوي · رمادي».

منظر مرجعي
مم · منظر مرجعي منظوري

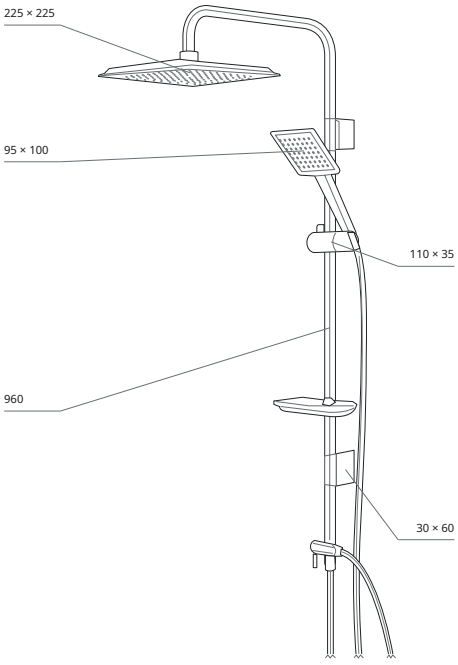

02 — طقم دش منزلق

طقم دش منزلق

SL2008 valabath.com ↗

طقم دش منزلق بلون رمادي: دش يدوي بوظيفة واحدة، صحن صابون وخرطوم دش مصقول.

القضيب
أنبوب مستقيم 600 مم

دش يدوي
100 × 95 مم · وظيفة واحدة

مسارات المياه
1

خرطوم دش
1500 مم · 1/2k–1/2

اللون
رمادي

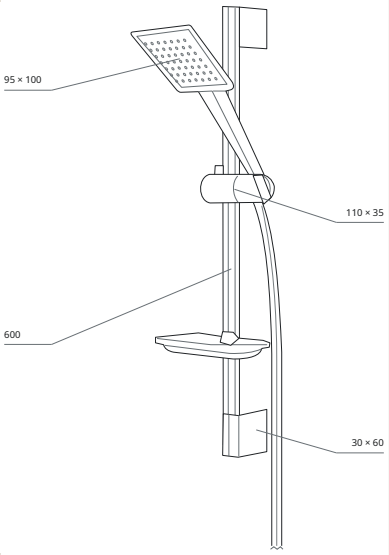

منظر مرجعي
مم · منظر مرجعي منظوري

SL2008 عرض على الموقع ↗



03 — طقم بحامل جداري

طقم دش بحامل جداري

WB3007 valabath.com ↗

طقم دش بحامل جداري بلون رمادي: دش يدوي بوظيفة واحدة، حامل جداري وخرطوم دش مصقول.

دش يدوي
100 × 95 مم · وظيفة واحدة

مسارات المياه
1

خرطوم دش
1500 مم · 1/2k–1/2

اللون
رمادي

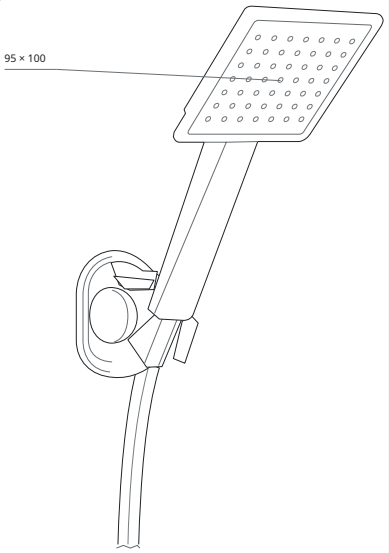

منظر مرجعي
مم · منظر مرجعي منظوري

WB3007 عرض على الموقع ↗



HD011 ↗ عرض على الموقع

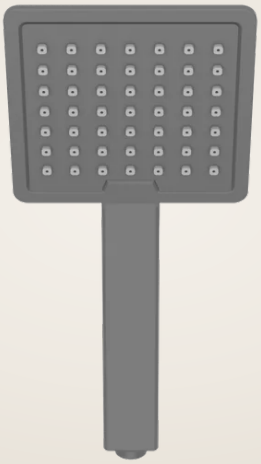

05 — دش يدوي

دش يدوي

HD011 ↗ valabath.com

دش يدوي بوظيفة واحدة 100 × 95 مم بلون رمادي.

دش يدوي
100 × 95 مم · وظيفة واحدة

اللون
رمادي

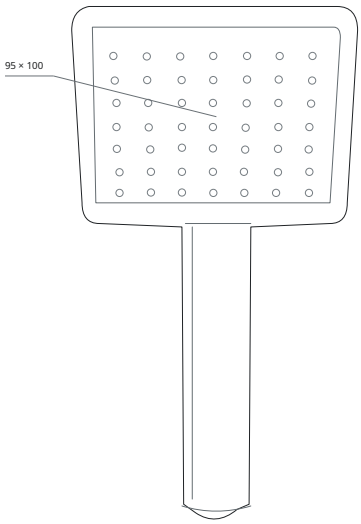

منظر مرجعي
مم · منظر مرجعي منظوري

TD010 ↗ عرض على الموقع

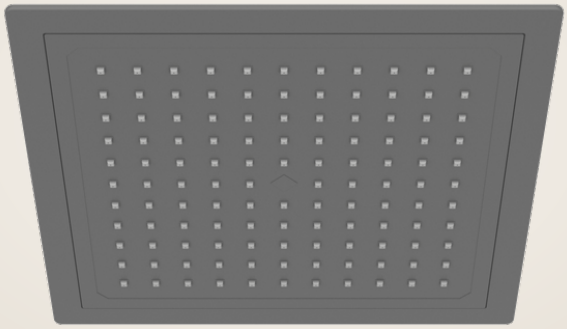

04 — رأس دش علوي

دش علوي

TD010 ↗ valabath.com

رأس دش علوي 225 × 225 مم بلون رمادي.

دش علوي
225 × 225 مم · ABS †

اللون
رمادي

† دش علوي: مذكور أيضًا بصيغة «230 مم · دش علوي · رمادي».

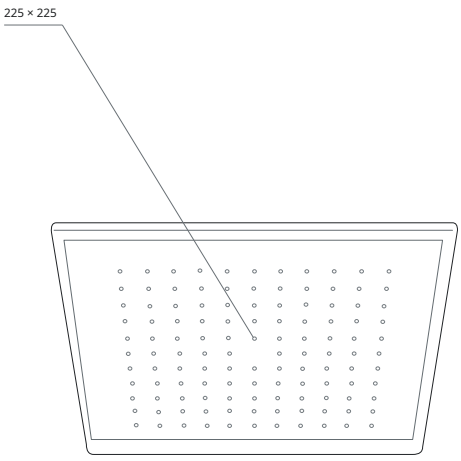

منظر مرجعي
مم · منظر مرجعي منظوري

VALA

Carre

أبيض

CARRE · مجموعة الدش 2026

العائلة · خمسة منتجات

CL1009	طقم عمود دش	74
SL2007	طقم دش منزلق	75
WB3006	طقم دش بحامل جداري	75
TD012	دش علوي	76
HD012	دش يدوي	76

خمسة منتجات متناسقة — عمود دش، طقم دش منزلق، طقم بحامل جداري، رأس دش علوي ودش يدوي — بلون أبيض.

CL1009

↗ عرض على الموقع



01 — عمود دش

طقم عمود دش

CL1009 ↗ valabath.com

طقم عمود دش بلون أبيض: دش علوي، دش يدوي بوظيفة واحدة، محوّل نحاسي بذراع، صحن صابون وخرطوم دش مصقول.

العمود
أنبوب (اسمي) 960 مم

دش علوي
225 × 225 مم · ABS †

دش يدوي
100 × 95 مم · وظيفة واحدة

المحوّل والتوصيلات
محوّل نحاسي · مسارات المياه 1+1

الخراطيم
خرطوم دش 1500 مم، 1/2–1/2k · خرطوم التغذية 700 مم، 1/2–1/2k

اللون
أبيض

† دش علوي: مذكور أيضًا بصيغة «230 مم · دش علوي · أبيض».

منظر مرجعي

مم · منظر مرجعي منظوري

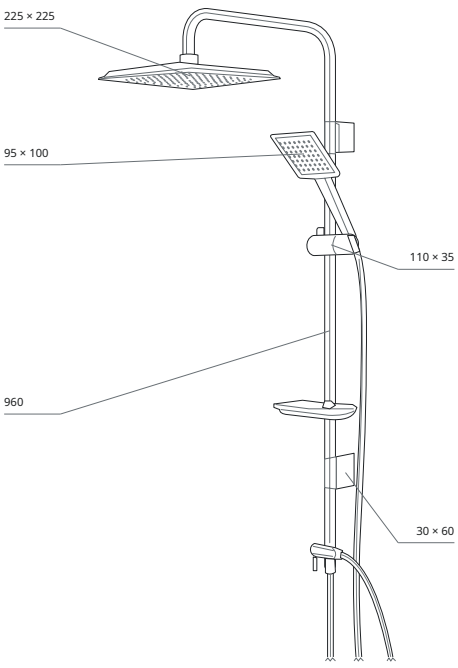

02 — طقم دش منزلق

طقم دش منزلق

SL2007 valabath.com ↗

طقم دش منزلق بلون أبيض: دش يدوي بوظيفة واحدة، صحن صابون وخرطوم دش مصقول.

القضيب
أنبوب مستقيم 600 مم

دش يدوي
100 × 95 مم · وظيفة واحدة

مسارات المياه
1

خرطوم دش
1500 مم · 1/2k–1/2

اللون
أبيض

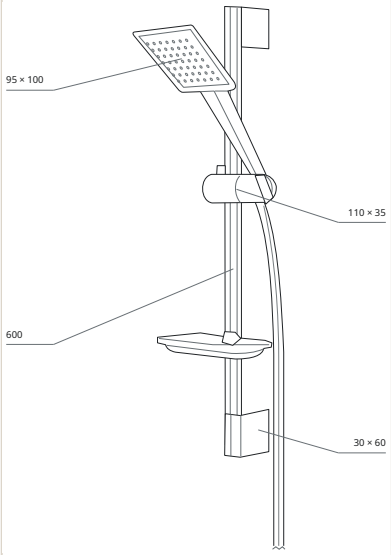

منظر مرجعي
مم · منظر مرجعي منظوري

SL2007 عرض على الموقع ↗



03 — طقم بحامل جداري

طقم دش بحامل جداري

WB3006 valabath.com ↗

طقم دش بحامل جداري بلون أبيض: دش يدوي بوظيفة واحدة، حامل جداري وخرطوم دش مصقول.

دش يدوي
100 × 95 مم · وظيفة واحدة

مسارات المياه
1

خرطوم دش
1500 مم · 1/2k–1/2

اللون
أبيض

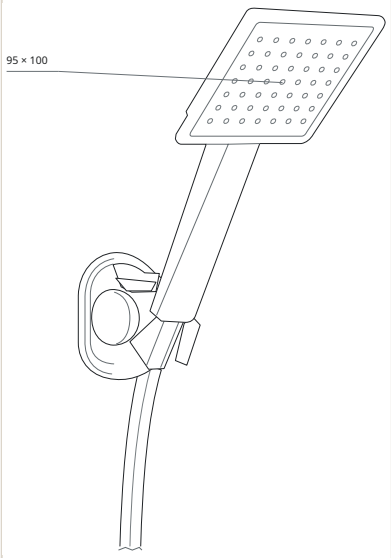

منظر مرجعي
مم · منظر مرجعي منظوري

WB3006 عرض على الموقع ↗



HD012 ↗ عرض على الموقع

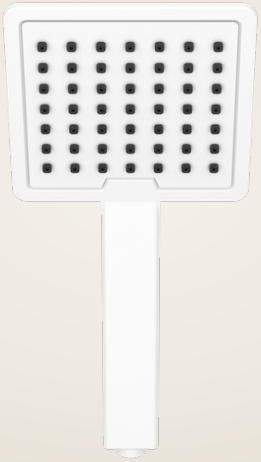

05 — دش يدوي

دش يدوي

↗ valabath.com **HD012**

دش يدوي بوظيفة واحدة 100 × 95 مم بلون أبيض.

دش يدوي
100 × 95 مم · وظيفة واحدة

اللون
أبيض

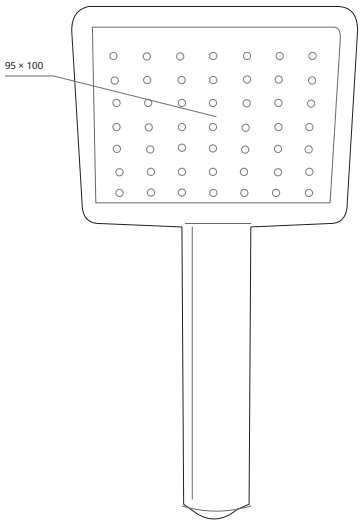

منظر مرجعي
مم · منظر مرجعي منظوري

TD012 ↗ عرض على الموقع

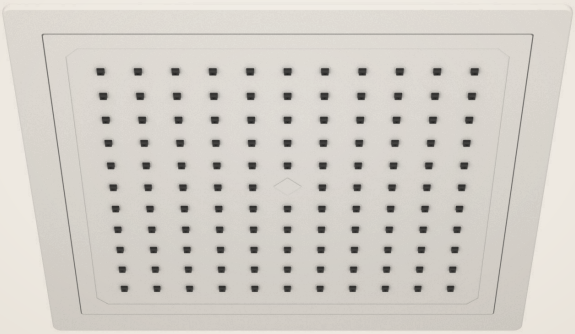

04 — رأس دش علوي

دش علوي

↗ valabath.com **TD012**

رأس دش علوي 225 × 225 مم بلون أبيض.

دش علوي
225 × 225 مم · ABS †

اللون
أبيض

† دش علوي: مذكور أيضًا بصيغة «230 مم · دش علوي · أبيض».

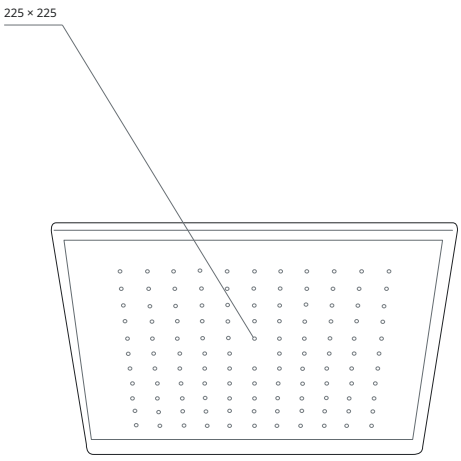

منظر مرجعي
مم · منظر مرجعي منظوري

VALA

Carre

Full Black

العائلة · خمسة منتجات

CL1010	طقم عمود دش	77
SL2002	طقم دش منزلق	78
WB3005	طقم دش بحامل جداري	78
TD008	دش علوي	79
HD008	دش يدوي	79

خمسة منتجات متناسقة — عمود دش، طقم دش منزلق، طقم بحامل جداري، رأس دش علوي ودش يدوي — بلون Full Black.

CL1010

↗ عرض على الموقع



01 — عمود دش

طقم عمود دش

CL1010 ↗ valabath.com

طقم عمود دش بلون أسود: دش علوي، دش يدوي بوظيفة واحدة، محوّل نحاسي بذراع، صحن صابون وخرطوم دش مصقول.

العمود
أنبوب (اسمي) 960 مم

دش علوي
225 × 225 مم · ABS †

دش يدوي
100 × 95 مم · وظيفة واحدة

المحوّل والتوصيلات
محوّل نحاسي · مسارات المياه 1+1

الخراطيم
خرطوم دش 1500 مم، 1/2–1/2k · خرطوم التغذية 700 مم، 1/2–1/2k

اللون
أسود

† دش علوي: مذكور أيضًا بصيغة «230 مم · دش علوي · أسود».

منظر مرجعي
مم · منظر مرجعي منظوري

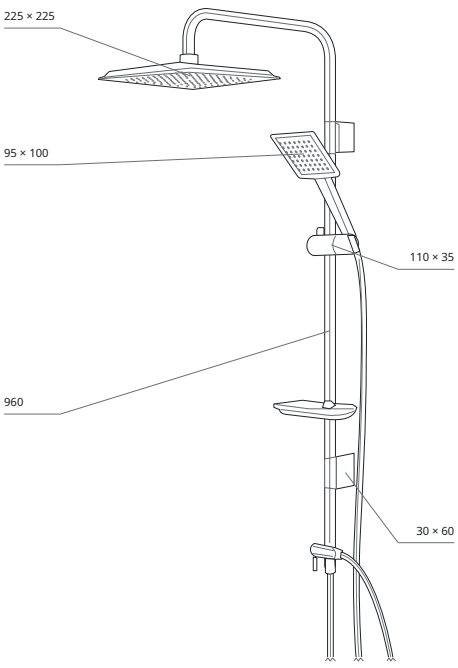

02 — طقم دش منزلق

طقم دش منزلق

SL2002 ↗ valabath.com

طقم دش منزلق بلون أسود: دش يدوي بوظيفة واحدة، صحن صابون وخرطوم دش مصقول.

القضيب
أنبوب مستقيم 600 مم

دش يدوي
100 × 95 مم · وظيفة واحدة

مسارات المياه
1

خرطوم دش
1500 مم · 1/2k–1/2

اللون
أسود

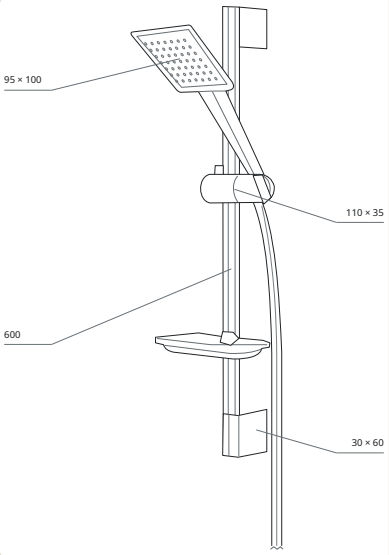

منظر مرجعي
مم · منظر مرجعي منظوري

SL2002 ↗ عرض على الموقع



03 — طقم بحامل جداري

طقم دش بحامل جداري

WB3005 ↗ valabath.com

طقم دش بحامل جداري بلون أسود: دش يدوي بوظيفة واحدة، حامل جداري وخرطوم دش مصقول.

دش يدوي
100 × 95 مم · وظيفة واحدة

مسارات المياه
1

خرطوم دش
1500 مم · 1/2k–1/2

اللون
أسود

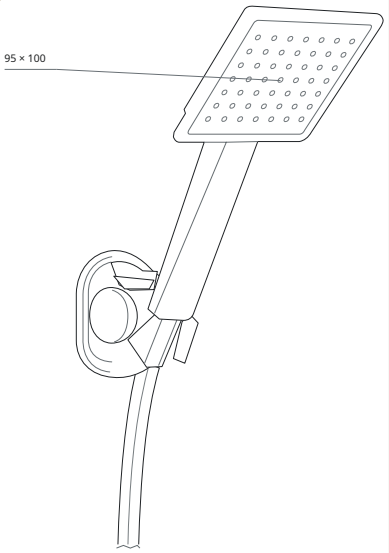

منظر مرجعي
مم · منظر مرجعي منظوري

WB3005 ↗ عرض على الموقع



HD008

↗ عرض على الموقع

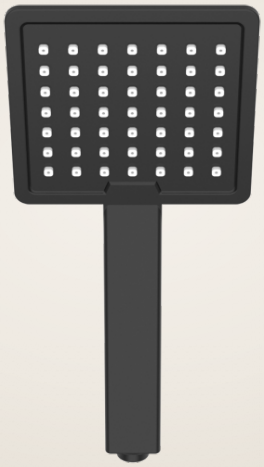

05 — دش يدوي

دش يدوي

↗ valabath.com HD008

دش يدوي بوظيفة واحدة 100 × 95 مم بلون أسود.

دش يدوي
100 × 95 مم · وظيفة واحدة

اللون
أسود

TD008

↗ عرض على الموقع

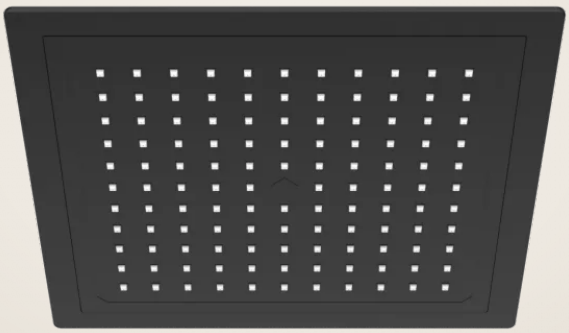

04 — رأس دش علوي

دش علوي

↗ valabath.com TD008

رأس دش علوي 225 × 225 مم بلون أسود.

دش علوي
225 × 225 مم · ABS †

اللون
أسود

† دش علوي: مذكور أيضًا بصيغة «230 مم · دش علوي · أسود».

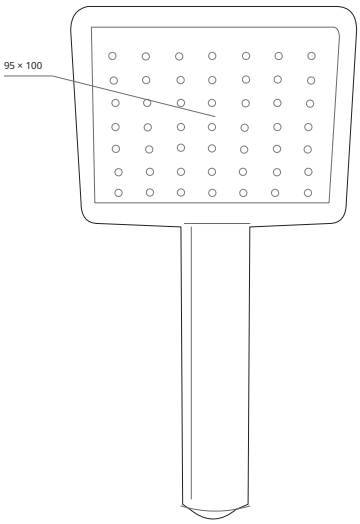

منظر مرجعي
مم · منظر مرجعي منظوري

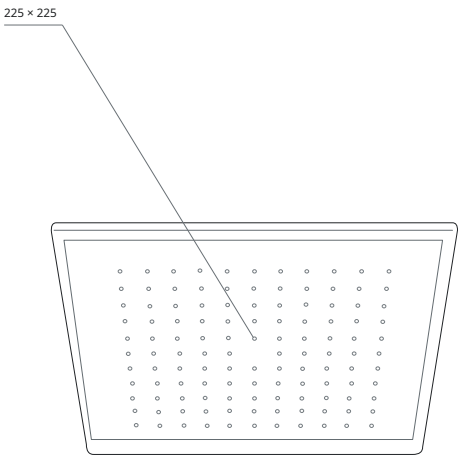

منظر مرجعي
مم · منظر مرجعي منظوري

VALA

Centro

Full Black

مجموعات FULL BLACK · مجموعة الدش 2026

العائلة · ثلاثة منتجات

CL1330	طقم عمود دش	80
SL1330B	طقم دش منزلق	81
WB1330B	طقم دش بحامل جداري	81

ثلاثة منتجات متناسقة — عمود دش، طقم دش منزلق وطقم بحامل جداري — بلون Full Black.

CL1330

↗ عرض على الموقع



01 — عمود دش

طقم عمود دش

CL1330 ↗ valabath.com

طقم عمود دش بلون أسود: دش علوي، دش يدوي، محوّل نحاسي بذراع، صحن صابون وخرطوم دش.

العمود
أنبوب (اسمي) 960 مم

دش علوي
200 × 200 مم · ABS

دش يدوي
85 × 85 مم · وظيفة واحدة

المحوّل والتوصيلات
محوّل نحاسي · مسارات المياه 1+1

الخراطيم
خرطوم دش 1500 مم، 1/2–1/2k · خرطوم التغذية 700 مم، 1/2–1/2k

اللون
أسود

منظر مرجعي
مم · منظر مرجعي منظوري

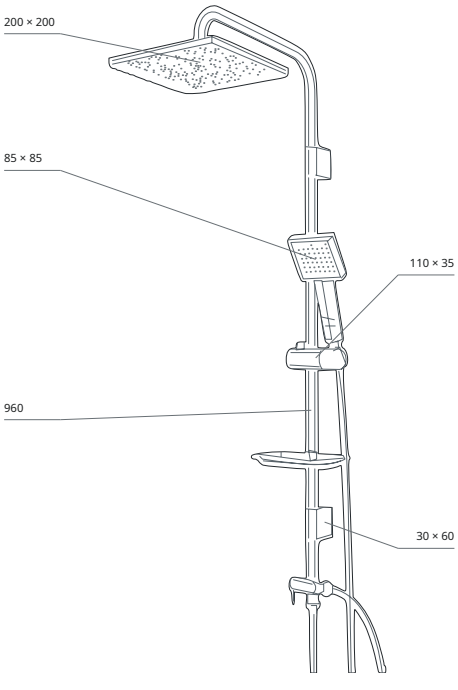

02 — طقم دش منزلق

طقم دش منزلق

valabath.com ↗ SL1330B

طقم دش منزلق بلون أسود: دش يدوي، صحن صابون وخرطوم دش.

القضيب
ارتفاع الأنبوب 600 مم

دش يدوي
85 × 85 مم

الوظائف
1

خرطوم دش
1500 مم · 1/2k–1/2

اللون
أسود

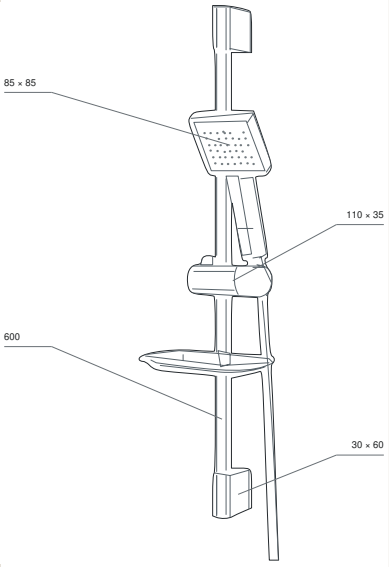

منظر مرجعي
مم · منظر مرجعي منظوري · الأبعاد بالمم

SL1330B عرض على الموقع ↗



03 — طقم بحامل جداري

طقم دش بحامل جداري

valabath.com ↗ WB1330B

طقم دش بحامل جداري بلون أسود: دش يدوي، حامل جداري وخرطوم دش.

دش يدوي
85 × 85 مم

الوظائف
1

خرطوم دش
1500 مم · 1/2k–1/2

اللون
أسود

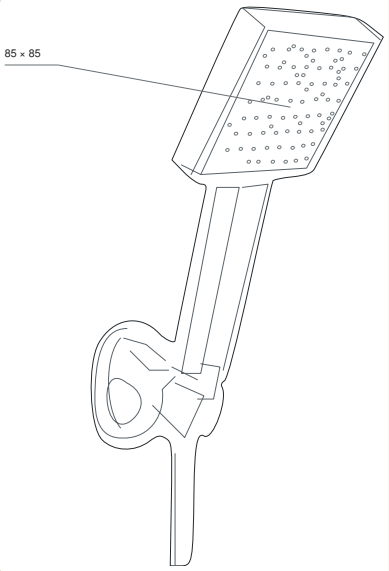

منظر مرجعي
مم · منظر مرجعي منظوري · الأبعاد بالمم

WB1330B عرض على الموقع ↗





VALA **Savona Full Black**

↗ CL1301B · valabath.com

VALA

Savona

Full Black

العائلة · ثلاثة منتجات

CL1301B	طقم عمود دش	83
SL1301B	طقم دش منزلق	84
WB1301B	طقم دش بحامل جداري	84

ثلاثة منتجات متناسقة — عمود دش، طقم دش منزلق وطقم بحامل جداري — بلون Full Black.

CL1301B

↗ عرض على الموقع



01 — عمود دش

طقم عمود دش

CL1301B ↗ valabath.com

طقم عمود دش بلون أسود: دش علوي، دش يدوي بزر ضغط، محوّل نحاسي بذراع، صحن صابون وخرطوم دش.

العمود
أنبوب (اسمي) 960 مم

دش علوي
300 × 200 مم · ABS

دش يدوي
140 × 110 مم · 2 وظائف

المحوّل والتوصيلات
محوّل نحاسي · مسارات المياه 2+1

الخراطيم
خرطوم دش 1500 مم، 1/2–1/2k · خرطوم التغذية 700 مم، 1/2–1/2k

اللون
أسود

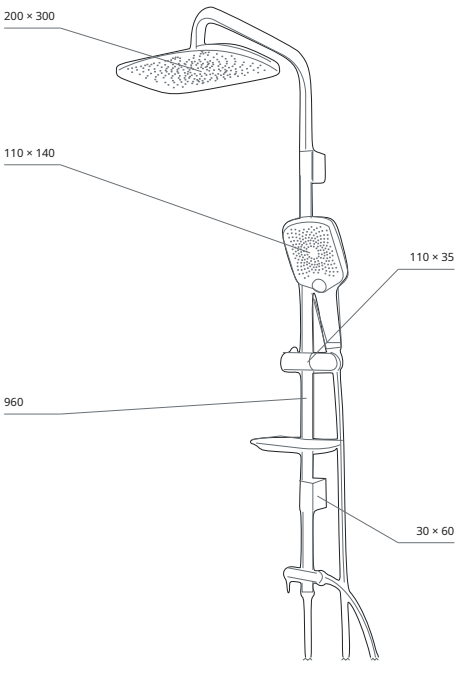

منظر مرجعي
مم · منظر مرجعي منظوري

02 — طقم دش منزلق

طقم دش منزلق

SL1301B

valabath.com ↗

طقم دش منزلق بلون أسود: دش يدوي بزر ضغط، صحن صابون وخرطوم دش.

القضيب
أنبوب مستقيم 600 مم

دش يدوي
140 × 110 مم · 2 وظائف

مسارات المياه
2

خرطوم دش
1500 مم · 1/2k–1/2

اللون
أسود

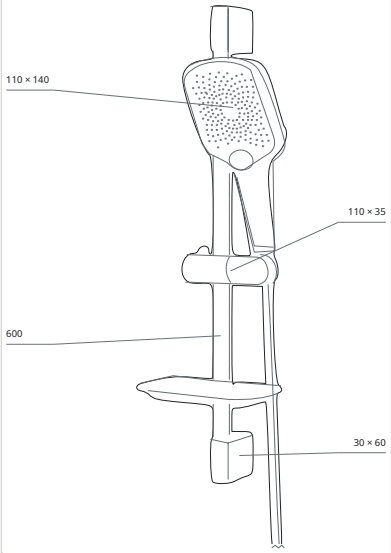

منظر مرجعي
مم · منظر مرجعي منظوري



عرض على الموقع ↗ SL1301B

03 — طقم بحامل جداري

طقم دش بحامل جداري

WB1301B

valabath.com ↗

طقم دش بحامل جداري بلون أسود: دش يدوي بزر ضغط، حامل جداري وخرطوم دش.

دش يدوي
140 × 110 مم · 2 وظائف

مسارات المياه
2

خرطوم دش
1500 مم · 1/2k–1/2

اللون
أسود †

† اللون: مذكور أيضًا لون كروم لـخرطوم دش في منتج Savona Full Black هذا.

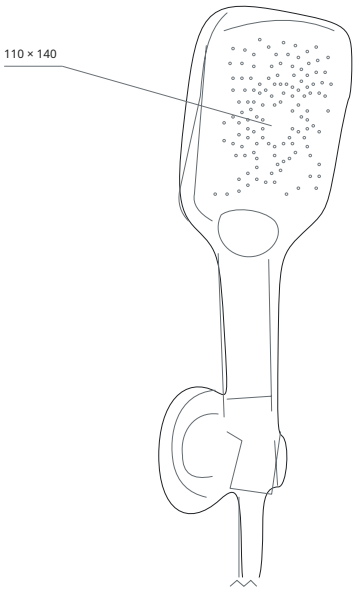

منظر مرجعي
مم · منظر مرجعي منظوري



عرض على الموقع ↗ WB1301B

VALA

Varde

Full Black

مجموعات FULL BLACK · مجموعة الدش 2026

العائلة · ثلاثة منتجات

CL1303B	طقم عمود دش	85
SL1303B	طقم دش منزلق	86
WB1303B	طقم دش بحامل جداري	86

ثلاثة منتجات متناسقة — عمود دش، طقم دش منزلق وطقم بحامل جداري — بلون Full Black.

CL1303B

↗ عرض على الموقع



01 — عمود دش

طقم عمود دش

CL1303B

↗ valabath.com

طقم عمود دش بلون أسود: دش علوي، دش يدوي بثلاث وظائف، محوّل نحاسي بذراع، صحن صابون وخرطوم دش.

العمود
ارتفاع الأنبوب 960 مم

دش علوي
300 × 190 مم · ABS †

دش يدوي
130 × 100 مم · 3 وظائف †

أنماط الرش
3+1

المحوّل والتوصيلات
محوّل نحاسي

الخراطيم
خرطوم دش 1500 مم، 1/2–1/2k · خرطوم التغذية 700 مم، 1/2–1/2k

اللون
أسود †

† دش علوي: مذكور أيضًا بصيغة «220 مم · دش علوي · كروم».
† دش يدوي: مذكور أيضًا بصيغة «110 مم · دش يدوي بثلاث وظائف · كروم».
† اللون: مذكور أيضًا لون كروم لـدش علوي، دش يدوي، صحن صابون وخرطوم دش في منتج Varde Full Black هذا.

منظر مرجعي
مم · منظر مرجعي منظوري · الأبعاد بالمم

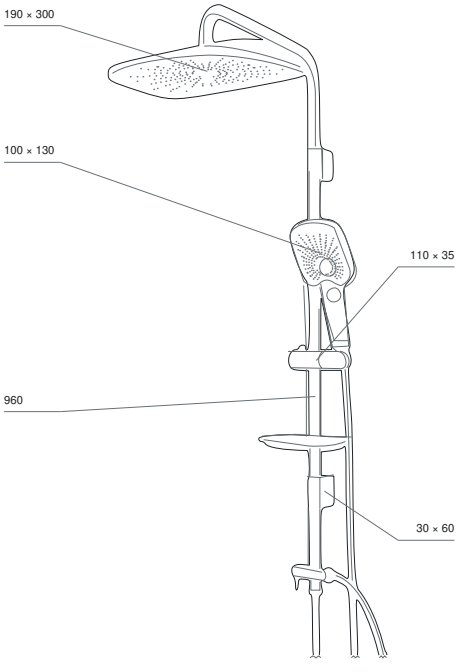

02 — طقم دش منزلق

طقم دش منزلق

valabath.com ↗ SL1303B

طقم دش منزلق بلون أسود: دش يدوي بثلاث وظائف، صحن صابون وخرطوم دش.

القضيب
ارتفاع الأنبوب 600 مم

دش يدوي
130 × 100 مم · 3 وظائف †

أنماط الرش
3

خرطوم دش
1500 مم · 1/2k–1/2

اللون
أسود †

† دش يدوي: مذكور أيضًا بصيغة «110 مم · دش يدوي بثلاث وظائف · كروم».
† اللون: مذكور أيضًا لون كروم لـدش يدوي، صحن صابون وخرطوم دش في منتج Varde Full Black هذا.

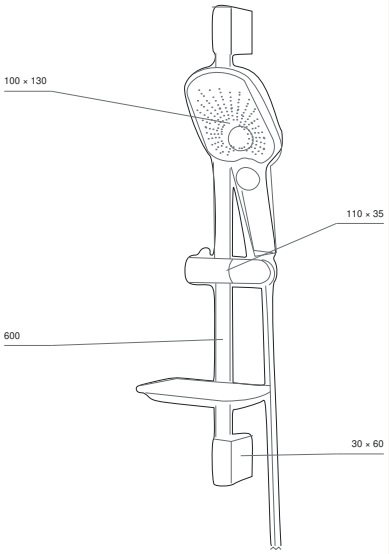

منظر مرجعي
مم · منظر مرجعي منظوري · الأبعاد بالمم

عرض على الموقع ↗ SL1303B



03 — طقم بحامل جداري

طقم دش بحامل جداري

valabath.com ↗ WB1303B

طقم دش بحامل جداري بلون أسود: دش يدوي بثلاث وظائف، حامل جداري وخرطوم دش.

دش يدوي
130 × 100 مم · 3 وظائف †

أنماط الرش
3

خرطوم دش
1500 مم · 1/2k–1/2

اللون
أسود †

† دش يدوي: مذكور أيضًا بصيغة «110 مم · دش يدوي بثلاث وظائف · كروم».
† اللون: مذكور أيضًا لون كروم لـدش يدوي، حامل جداري وخرطوم دش في منتج Varde Full Black هذا.

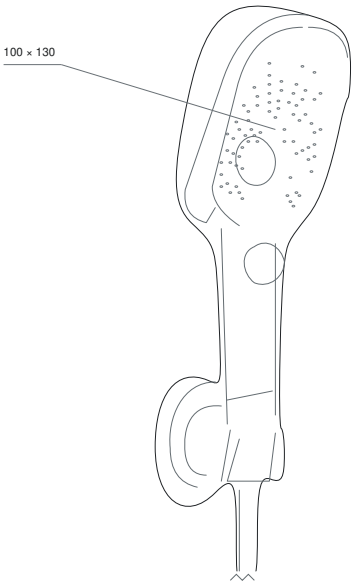

منظر مرجعي
مم · منظر مرجعي منظوري · الأبعاد بالمم

عرض على الموقع ↗ WB1303B





VALA كروم Varde

↗ CL1303 · valabath.com

VALA

Arnis

كروم

مجموعات KROMA · مجموعة الدش 2026

العائلة · ثلاثة منتجات

CL1001	طقم عمود دش	88
SL2015	طقم دش منزلق	89
WB2015	طقم دش بحامل جداري	89

ثلاثة منتجات متناسقة — عمود دش، طقم دش منزلق وطقم بحامل جداري — بلون كروم.

CL1001

↗ عرض على الموقع



01 — عمود دش

طقم عمود دش

CL1001 ↗ valabath.com

طقم عمود دش بلون كروم: دش علوي، دش يدوي بثلاث وظائف، محوّل نحاسي بذراع، صحن صابون وخرطوم دش.

العمود
أنبوب (اسمي) 960 مم

دش علوي
230 × 230 مم · ABS †

دش يدوي
110 × 110 مم · 3 وظائف

المحوّل والتوصيلات
محوّل نحاسي · مسارات المياه 3+1

الخراطيم
خرطوم دش 1500 مم، 1/2–1/2k · خرطوم التغذية 700 مم، 1/2–1/2k

اللون
كروم

† دش علوي: مذكور أيضًا بصيغة «220 مم · دش علوي · كروم».

منظر مرجعي
مم · منظر مرجعي منظوري

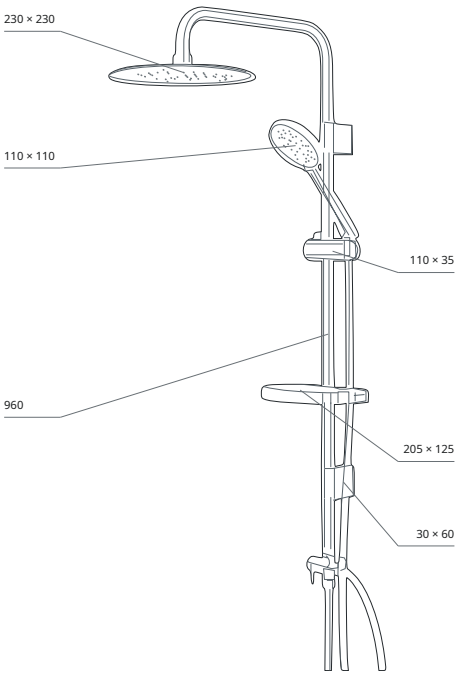

02 — طقم دش منزلق

طقم دش منزلق

SL2015 valabath.com

طقم دش منزلق بلون كروم: دش يدوي بثلاث وظائف، صحن صابون وخرطوم دش.

القضيب
أنبوب مستقيم 600 مم

دش يدوي
110 × 110 مم · 3 وظائف

مسارات المياه
3

خرطوم دش
1500 مم · 1/2k–1/2

اللون
كروم



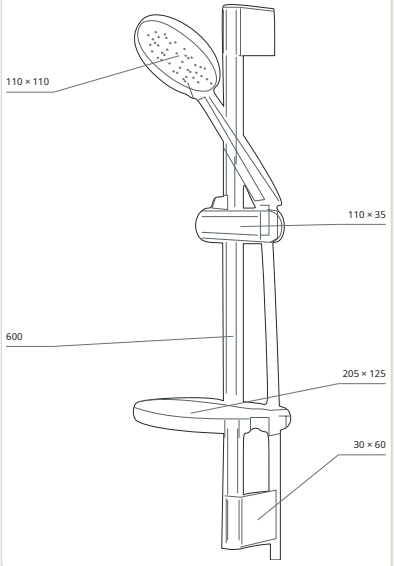

منظر مرجعي
مم · منظر مرجعي منظوري

03 — طقم بحامل جداري

طقم دش بحامل جداري

WB2015 valabath.com

طقم دش بحامل جداري بلون كروم: دش يدوي بثلاث وظائف، حامل جداري وخرطوم دش.

دش يدوي
110 × 110 مم · 3 وظائف

مسارات المياه
3

خرطوم دش
1500 مم · 1/2k–1/2

اللون
كروم



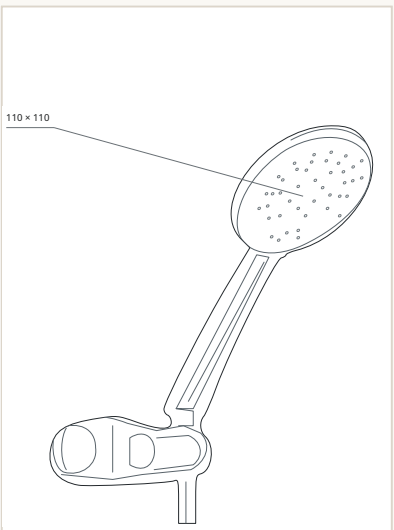

منظر مرجعي
مم · منظر مرجعي منظوري

VALA

Castello

كروم

العائلة · ثلاثة منتجات

CL1201	طقم عمود دش	90
SL2012	طقم دش منزلق	91
WB2012	طقم دش بحامل جداري	91

ثلاثة منتجات متناسقة — عمود دش، طقم دش منزلق وطقم بحامل جداري — بلون كروم.

CL1201 ↗ عرض على الموقع



01 — عمود دش

طقم عمود دش

CL1201 ↗ valabath.com

طقم عمود دش بلون كروم: دش علوي، دش يدوي بزر ضغط، محوّل نحاسي بذراع، صحن صابون وخرطوم دش.

العمود
أنبوب (اسمي) 960 مم

دش علوي
225 × 225 مم · ABS †

دش يدوي
120 × 120 مم · 3 وظائف †

المحوّل والتوصيلات
محوّل نحاسي · مسارات المياه 3+1

الخراطيم
خرطوم دش 1500 مم، 1/2–1/2k · خرطوم التغذية 700 مم، 1/2–1/2k

اللون
كروم

† دش علوي: مذكور أيضًا بصيغة «230 مم · دش علوي · كروم».
† دش يدوي: مذكور أيضًا بصيغة «115 مم · دش يدوي بزر ضغط · كروم».

منظر مرجعي
مم · منظر مرجعي منظوري

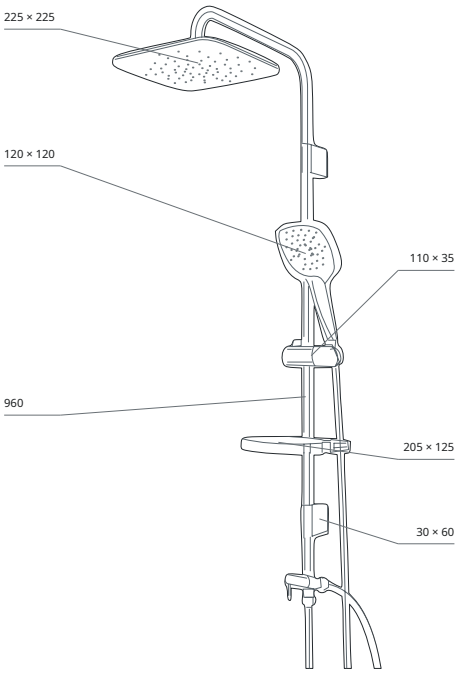

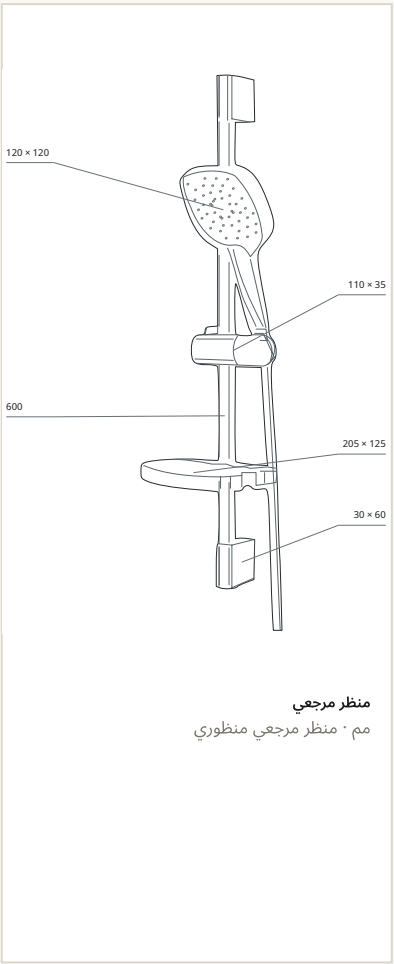

منظر مرجعي
مم · منظر مرجعي منظوري

02 — طقم دش منزلق

طقم دش منزلق

SL2012 ↗ valabath.com

طقم دش منزلق بلون كروم: دش يدوي بزر ضغط، صحن صابون وخرطوم دش.

القضيب
أنبوب مستقيم 600 مم

دش يدوي
120 × 120 مم · 3 وظائف †

مسارات المياه
3

خرطوم دش
1500 مم · 1/2k–1/2

اللون
كروم

† دش يدوي: مذكور أيضًا بصيغة «115 مم · دش يدوي بزر ضغط · كروم».

SL2012 ↗ عرض على الموقع



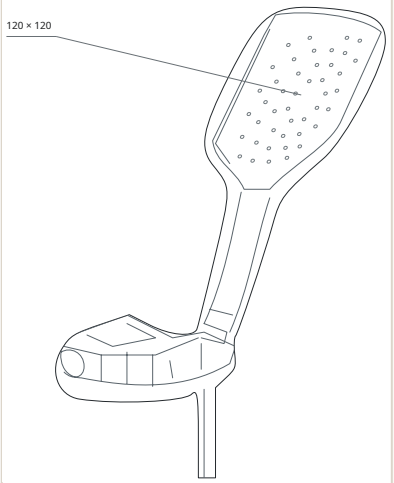

منظر مرجعي
مم · منظر مرجعي منظوري

03 — طقم بحامل جداري

طقم دش بحامل جداري

WB2012 ↗ valabath.com

طقم دش بحامل جداري بلون كروم: دش يدوي بزر ضغط، حامل جداري وخرطوم دش.

دش يدوي
120 × 120 مم · 3 وظائف †

مسارات المياه
3

خرطوم دش
1500 مم · 1/2k–1/2

اللون
كروم

† دش يدوي: مذكور أيضًا بصيغة «115 مم · دش يدوي بزر ضغط · كروم».

WB2012 ↗ عرض على الموقع



VALA

Elf

كروم وأسود

عمود دش بلون كروم وأسود.

CL1012 ↗ عرض على الموقع



01 — عمود دش

طقم عمود دش

CL1012 ↗ valabath.com

طقم عمود دش بلون كروم وأسود: دش علوي، دش يدوي بثلاث وظائف، محوّل نحاسي بذراع، صحن صابون وخرطوم دش مصقول.

العمود ارتفاع الأنبوب 960 مم	دش علوي 210 مم
دش يدوي 120 مم	الوظائف 3
المحوّل والتوصيلات محوّل نحاسي	خرطوم دش مصقول
صحن صابون أسود	اللون كروم وأسود

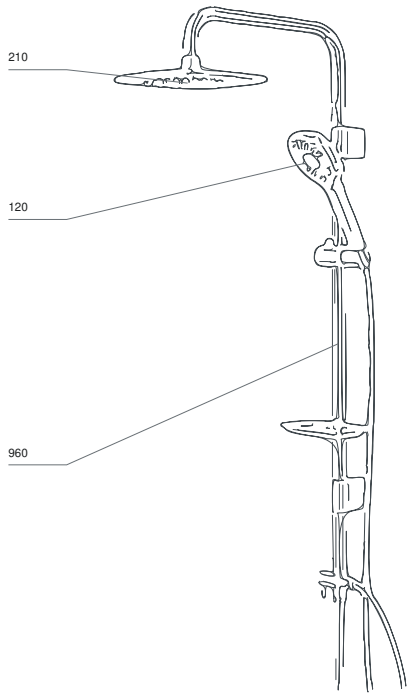

منظر مرجعي
مم · منظر مرجعي منظوري · الأبعاد بالمم

VALA

Elf

كروم وأبيض

عمود دش بلون كروم وأبيض.

CL1008 ↗ عرض على الموقع



01 — عمود دش

طقم عمود دش

CL1008 ↗ valabath.com

طقم عمود دش بلون كروم وأبيض: دش علوي، دش يدوي بثلاث وظائف، محوّل نحاسي بذراع، صحن صابون وخرطوم دش مصقول.

العمود ارتفاع الأنبوب 960 مم	دش علوي 210 مم
دش يدوي 120 مم	الوظائف 3
المحوّل والتوصيلات محوّل نحاسي	خرطوم دش مصقول
صحن صابون أبيض	اللون كروم وأبيض

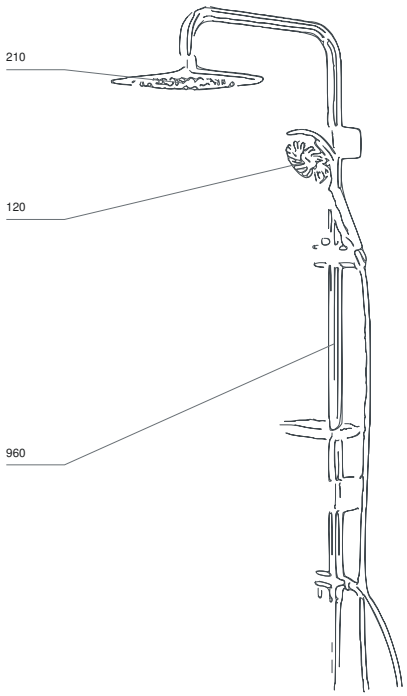

منظر مرجعي
مم · منظر مرجعي منظوري · الأبعاد بالمم

VALA

Evora

كروم

العائلة · ثلاثة منتجات

CL1202	طقم عمود دش	94
SL2018	طقم دش منزلق	95
WB2018	طقم دش بحامل جداري	95

ثلاثة منتجات متناسقة — عمود دش، طقم دش منزلق وطقم بحامل جداري — بلون كروم.

CL1202 ↗ عرض على الموقع



01 — عمود دش

طقم عمود دش

CL1202 ↗ valabath.com

طقم عمود دش بلون كروم: دش علوي، دش يدوي بوظيفة واحدة، محوّل نحاسي بذراع، صحن صابون وخرطوم دش.

العمود
أنبوب (اسمي) 960 مم

دش علوي
240 × 210 مم · ABS †

دش يدوي
140 × 100 مم · وظيفة واحدة †

المحوّل والتوصيلات
محوّل نحاسي · مسارات المياه 1+1

الخراطيم
خرطوم دش 1500 مم، 1/2–1/2k · خرطوم التغذية 700 مم، 1/2–1/2k

اللون
كروم

† دش علوي: مذكور أيضًا بصيغة «230 مم · دش علوي · كروم».
† دش يدوي: مذكور أيضًا بصيغة «90 مم · دش يدوي بوظيفة واحدة · كروم».

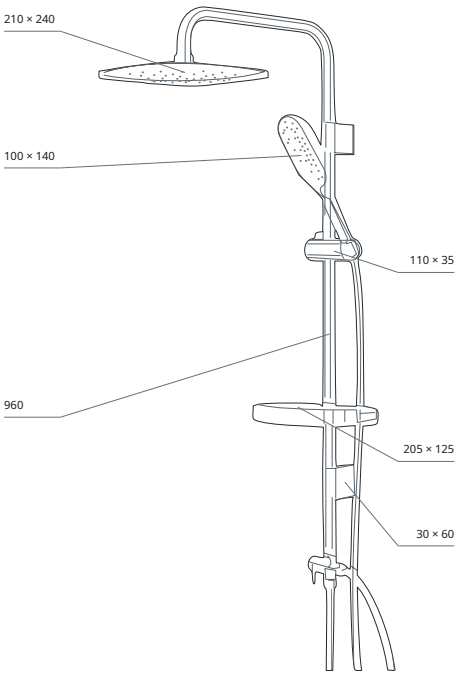

منظر مرجعي
مم · منظر مرجعي منظوري

02 — طقم دش منزلق

طقم دش منزلق

SL2018 valabath.com

طقم دش منزلق بلون كروم: دش يدوي بوظيفة واحدة، صحن صابون وخرطوم دش.

القضيب
أنبوب مستقيم 600 مم

دش يدوي
140 × 100 مم · وظيفة واحدة †

مسارات المياه
1

خرطوم دش
1500 مم · 1/2k–1/2

اللون
كروم

† دش يدوي: مذكور أيضًا بصيغة «90 مم · دش يدوي بوظيفة واحدة · كروم».

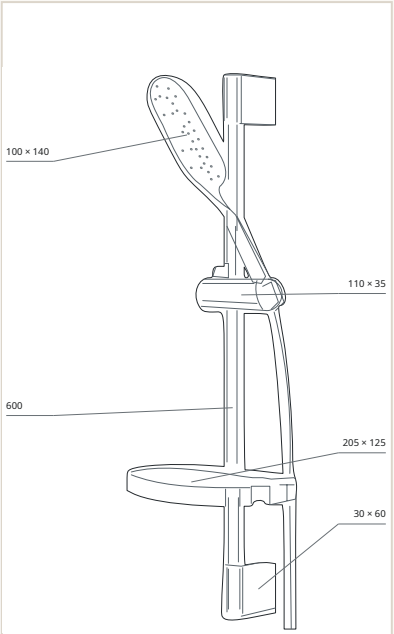

منظر مرجعي
مم · منظر مرجعي منظوري

SL2018 عرض على الموقع ↗



03 — طقم بحامل جداري

طقم دش بحامل جداري

WB2018 valabath.com

طقم دش بحامل جداري بلون كروم: دش يدوي بوظيفة واحدة، حامل جداري وخرطوم دش.

دش يدوي
140 × 100 مم · وظيفة واحدة †

مسارات المياه
1

خرطوم دش
1500 مم · 1/2k–1/2

اللون
كروم

† دش يدوي: مذكور أيضًا بصيغة «90 مم · دش يدوي بوظيفة واحدة · كروم».

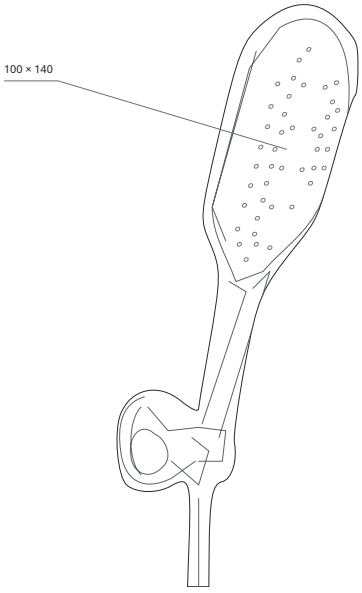

منظر مرجعي
مم · منظر مرجعي منظوري

WB2018 عرض على الموقع ↗

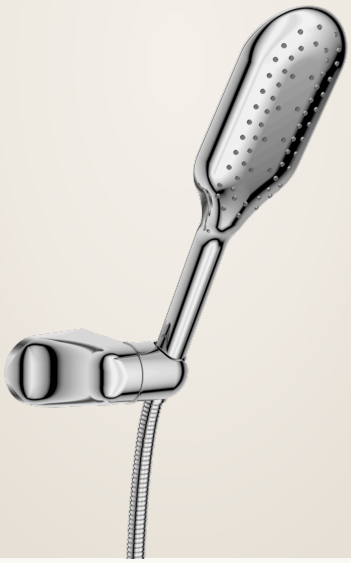

VALA

Fauda

كروم

العائلة · ثلاثة منتجات

CL1501	طقم عمود دش	96
SL1501	طقم دش منزلق	97
WB1501	طقم دش بحامل جداري	97

ثلاثة منتجات متناسقة — عمود دش، طقم دش منزلق وطقم بحامل جداري — بلون كروم.

CL1501 ↗ عرض على الموقع



01 — عمود دش

طقم عمود دش

CL1501 ↗ valabath.com

طقم عمود دش بلون كروم: دش علوي، دش يدوي بثلاث وظائف، محوّل نحاسي بذراع، صحن صابون وخرطوم دش.

العمود
أنبوب (اسمي) 960 مم

دش علوي
210 × 210 مم · ABS

دش يدوي
120 × 120 مم · 5 وظائف †

المحوّل والتوصيلات
محوّل نحاسي · مسارات المياه 1+5

الخراطيم
خرطوم دش 1500 مم، 1/2–1/2k · خرطوم التغذية 700 مم، 1/2–1/2k

اللون
كروم

† دش يدوي: مذكور أيضًا بصيغة «120 مم · دش يدوي بثلاث وظائف».

منظر مرجعي
مم · منظر مرجعي منظوري

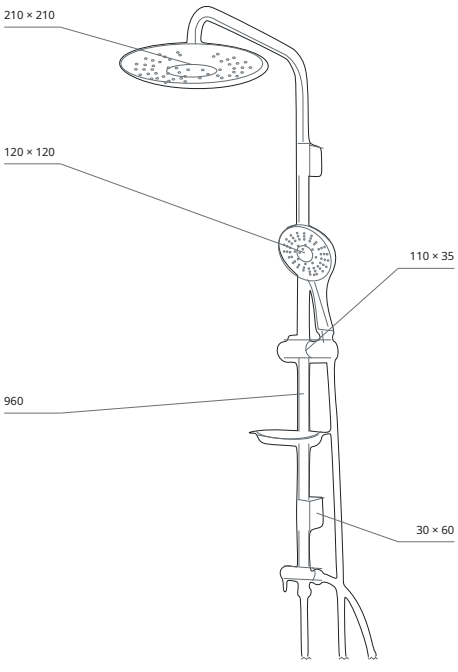

02 — طقم دش منزلق

طقم دش منزلق

SL1501 ↗ valabath.com

طقم دش منزلق بلون كروم: دش يدوي بثلاث وظائف، صحن صابون وخرطوم دش.

القضيب
أنبوب مستقيم 600 مم

دش يدوي
120 × 120 مم · 5 وظائف †

مسارات المياه
5

خرطوم دش
1500 مم · 1/2k–1/2

اللون
كروم

† دش يدوي: مذكور أيضًا بصيغة «120 مم · دش يدوي بثلاث وظائف · كروم».

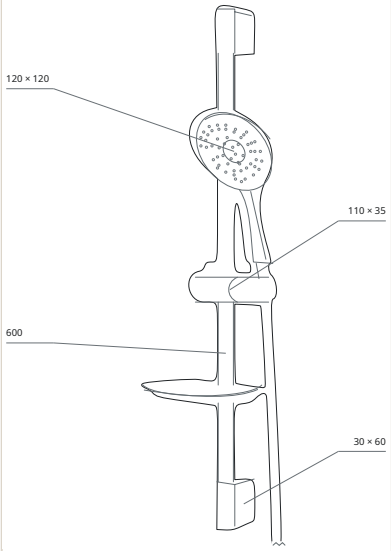

منظر مرجعي
مم · منظر مرجعي منظوري

SL1501 ↗ عرض على الموقع



03 — طقم بحامل جداري

طقم دش بحامل جداري

WB1501 ↗ valabath.com

طقم دش بحامل جداري بلون كروم: دش يدوي بثلاث وظائف، حامل جداري وخرطوم دش.

دش يدوي
120 × 120 مم · 5 وظائف †

مسارات المياه
5

خرطوم دش
1500 مم · 1/2k–1/2

اللون
كروم

† دش يدوي: مذكور أيضًا بصيغة «120 مم · دش يدوي بثلاث وظائف · كروم».

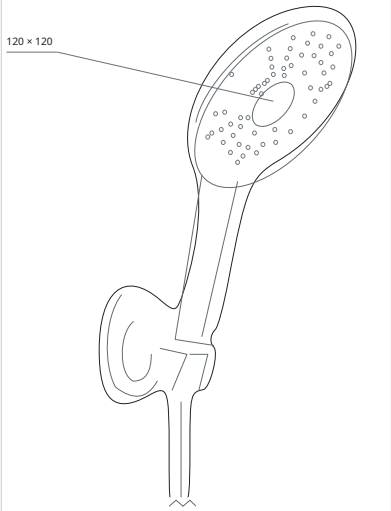

منظر مرجعي
مم · منظر مرجعي منظوري

WB1501 ↗ عرض على الموقع



VALA

Lucca

كروم

مجموعات KROMA · مجموعة الدش 2026

العائلة · ثلاثة منتجات

CL1309	طقم عمود دش	98
SL1309	طقم دش منزلق	99
WB1309	طقم دش بحامل جداري	99

ثلاثة منتجات متناسقة — عمود دش، طقم دش منزلق وطقم بحامل جداري — بلون كروم.

CL1309

↗ عرض على الموقع



01 — عمود دش

طقم عمود دش

CL1309 ↗ valabath.com

طقم عمود دش بلون كروم: دش علوي، دش يدوي بوظيفتين، محوّل نحاسي بذراع، صحن صابون وخرطوم دش.

العمود
أنبوب (اسمي) 960 مم

دش علوي
290 × 200 مم · ABS

دش يدوي
120 × 85 مم · 2 وظائف

المحوّل والتوصيلات
محوّل نحاسي · مسارات المياه 2+1

الخراطيم
خرطوم دش 1500 مم، 1/2–1/2k · خرطوم التغذية 700 مم، 1/2–1/2k

اللون
كروم

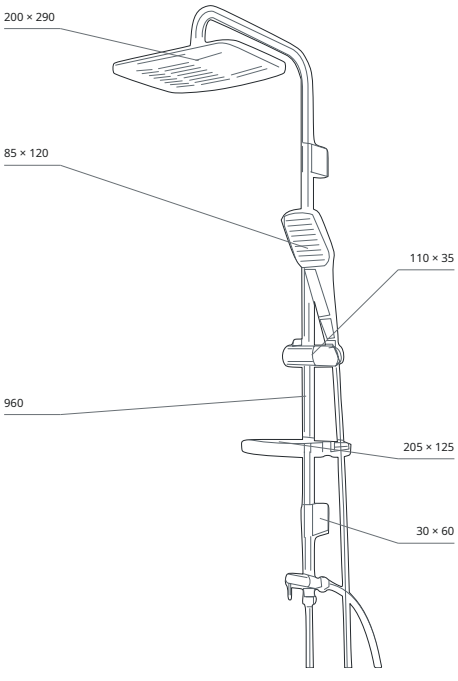

منظر مرجعي
مم · منظر مرجعي منظوري

02 — طقم دش منزلق

طقم دش منزلق

SL1309 valabath.com

طقم دش منزلق بلون كروم: دش يدوي بوظيفتين، صحن صابون وخرطوم دش.

القضيب
أنبوب مستقيم 600 مم

دش يدوي
120 × 85 مم · 2 وظائف

مسارات المياه
2

خرطوم دش
1500 مم · 1/2k–1/2

اللون
كروم

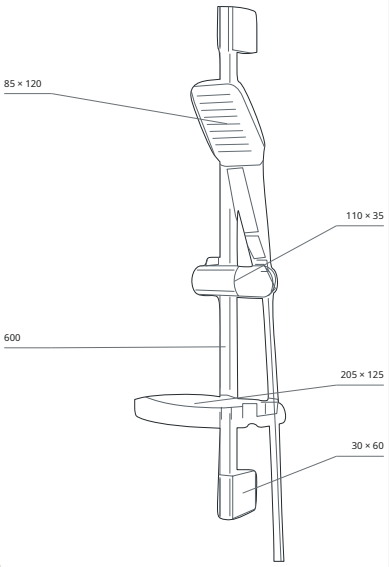

منظر مرجعي
مم · منظر مرجعي منظوري

SL1309 عرض على الموقع



03 — طقم بحامل جداري

طقم دش بحامل جداري

WB1309 valabath.com

طقم دش بحامل جداري بلون كروم: دش يدوي بوظيفتين، حامل جداري وخرطوم دش.

دش يدوي
120 × 85 مم · 2 وظائف

مسارات المياه
2

خرطوم دش
1500 مم · 1/2k–1/2

اللون
كروم

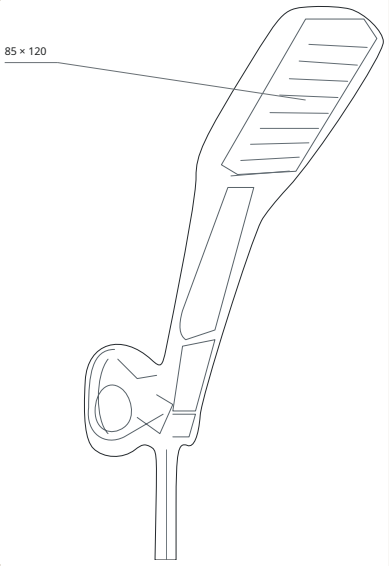

منظر مرجعي
مم · منظر مرجعي منظوري

WB1309 عرض على الموقع



VALA

Moura

كروم

مجموعات KROMA · مجموعة الدش 2026

العائلة · ثلاثة منتجات

CL1204	طقم عمود دش	100
SL2014	طقم دش منزلق	101
WB2014	طقم دش بحامل جداري	101

ثلاثة منتجات متناسقة — عمود دش، طقم دش منزلق وطقم بحامل جداري — بلون كروم.

CL1204

↗ عرض على الموقع



01 — عمود دش

طقم عمود دش

CL1204

↗ valabath.com

طقم عمود دش بلون كروم: دش علوي بزر ضغط، دش يدوي بزر ضغط، محوّل نحاسي بذراع، صحن صابون وخرطوم دش.

العمود
أنبوب (اسمي) 960 مم

دش علوي
230 × 230 مم · ABS

دش يدوي
120 × 120 مم · 2 وظائف

المحوّل والتوصيلات
محوّل نحاسي · مسارات المياه 2+2

الخراطيم
خرطوم دش 1500 مم، 1/2–1/2k · خرطوم التغذية 700 مم، 1/2–1/2k

اللون
كروم

منظر مرجعي
مم · منظر مرجعي منظوري

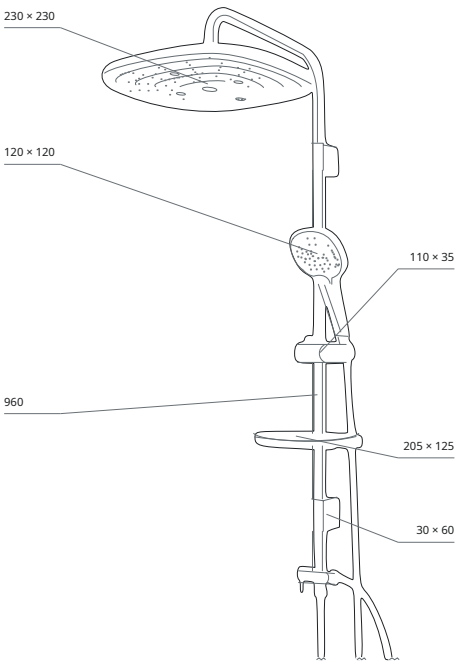

02 — طقم دش منزلق

طقم دش منزلق

SL2014 valabath.com ↗

طقم دش منزلق بلون كروم: دش يدوي بزر ضغط، صحن صابون وخرطوم دش.

القضيب
أنبوب مستقيم 600 مم

دش يدوي
120 × 120 مم · 2 وظائف

مسارات المياه
2

خرطوم دش
1500 مم · 1/2k–1/2

اللون
كروم

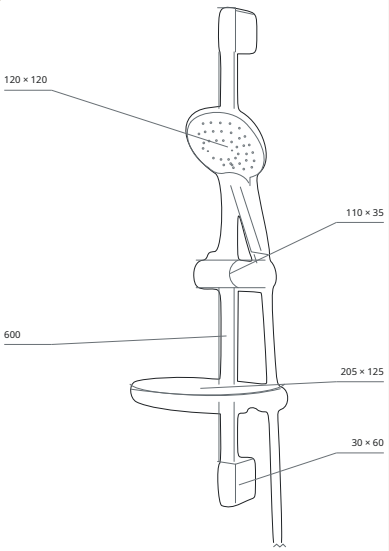

منظر مرجعي
مم · منظر مرجعي منظوري

SL2014 عرض على الموقع ↗



03 — طقم بحامل جداري

طقم دش بحامل جداري

WB2014 valabath.com ↗

طقم دش بحامل جداري بلون كروم: دش يدوي بزر ضغط، حامل جداري وخرطوم دش.

دش يدوي
120 × 120 مم · 2 وظائف

مسارات المياه
2

خرطوم دش
1500 مم · 1/2k–1/2

اللون
كروم

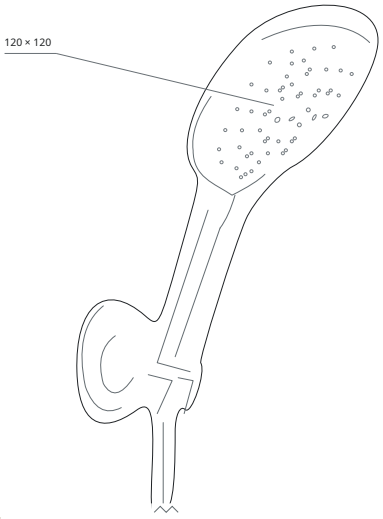

منظر مرجعي
مم · منظر مرجعي منظوري

WB2014 عرض على الموقع ↗



VALA

Norte

كروم

مجموعات KROMA · مجموعة الدش 2026

العائلة · ثلاثة منتجات

CL1510	طقم عمود دش	102
SL1510	طقم دش منزلق	103
WB1510	طقم دش بحامل جداري	103

ثلاثة منتجات متناسقة — عمود دش، طقم دش منزلق وطقم بحامل جداري — بلون كروم.

CL1510

↗ عرض على الموقع



01 — عمود دش

طقم عمود دش

CL1510 ↗ valabath.com

طقم عمود دش بلون كروم: دش علوي، 3 وظائف بتحكم بزر ضغط، دش يدوي، محوّل نحاسي بذراع، صحن صابون وخرطوم دش.

العمود
أنبوب (اسمي) 960 مم

دش علوي
290 × 210 مم · ABS †

دش يدوي
140 × 110 مم · 3 وظائف

المحوّل والتوصيلات
محوّل نحاسي · مسارات المياه 3+1

الخراطيم
خرطوم دش 1500 مم، 1/2–1/2k · خرطوم التغذية 700 مم، 1/2–1/2k

اللون
كروم

† دش علوي: مذكور أيضًا بصيغة «230 مم · دش علوي · كروم».

منظر مرجعي
مم · منظر مرجعي منظوري

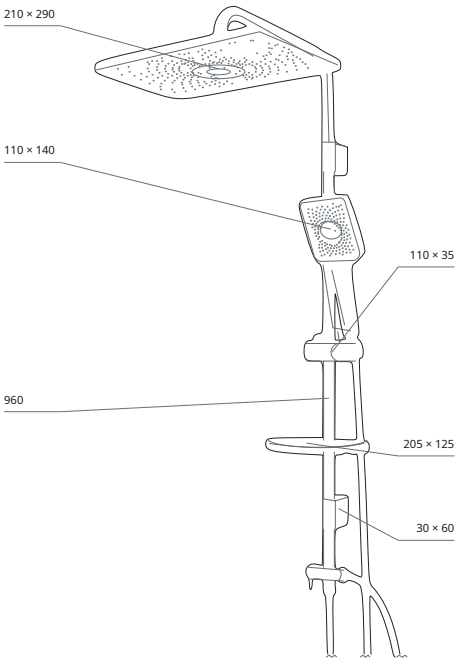

02 — طقم دش منزلق

طقم دش منزلق

SL1510 valabath.com ↗

طقم دش منزلق بلون كروم: 3 وظائف بتحكم بزر ضغط، دش يدوي، صحن صابون وخرطوم دش.

القضيب
أنبوب مستقيم 600 مم

دش يدوي
140 × 110 مم · 3 وظائف

مسارات المياه
3

خرطوم دش
1500 مم · 1/2k–1/2

اللون
كروم

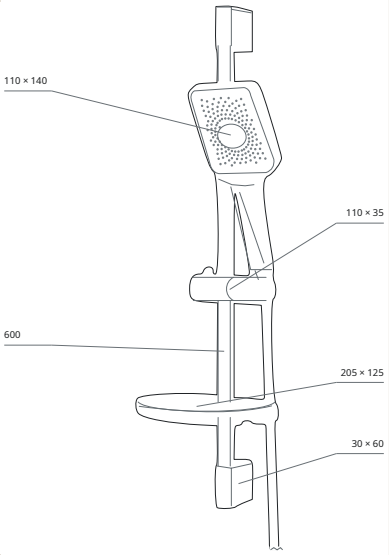

منظر مرجعي
مم · منظر مرجعي منظوري

SL1510 عرض على الموقع ↗



03 — طقم بحامل جداري

طقم دش بحامل جداري

WB1510 valabath.com ↗

طقم دش بحامل جداري بلون كروم: 3 وظائف بتحكم بزر ضغط، دش يدوي، حامل جداري وخرطوم دش.

دش يدوي
140 × 110 مم · 3 وظائف

مسارات المياه
3

خرطوم دش
1500 مم · 1/2k–1/2

اللون
كروم

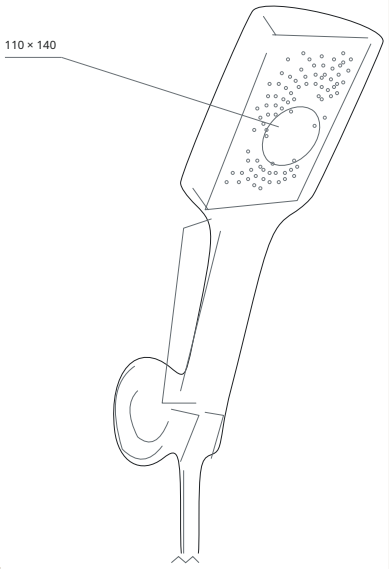

منظر مرجعي
مم · منظر مرجعي منظوري

WB1510 عرض على الموقع ↗



VALA

Sanova

كروم

العائلة · ثلاثة منتجات

CL1301	طقم عمود دش	104
SL1301	طقم دش منزلق	105
WB1301	طقم دش بحامل جداري	105

ثلاثة منتجات متناسقة — عمود دش، طقم دش منزلق وطقم بحامل جداري — بلون كروم.

CL1301 ↗ عرض على الموقع



01 — عمود دش

طقم عمود دش

CL1301 ↗ valabath.com

طقم عمود دش بلون كروم: دش علوي، دش يدوي بزر ضغط، محوّل نحاسي بذراع، صحن صابون وخرطوم دش.

العمود
أنبوب (اسمي) 960 مم

دش علوي
300 × 200 مم · ABS

دش يدوي
140 × 110 مم · 2 وظائف

المحوّل والتوصيلات
محوّل نحاسي · مسارات المياه 2+1

الخراطيم
خرطوم دش 1500 مم، 1/2–1/2k · خرطوم التغذية 700 مم، 1/2–1/2k

اللون
كروم

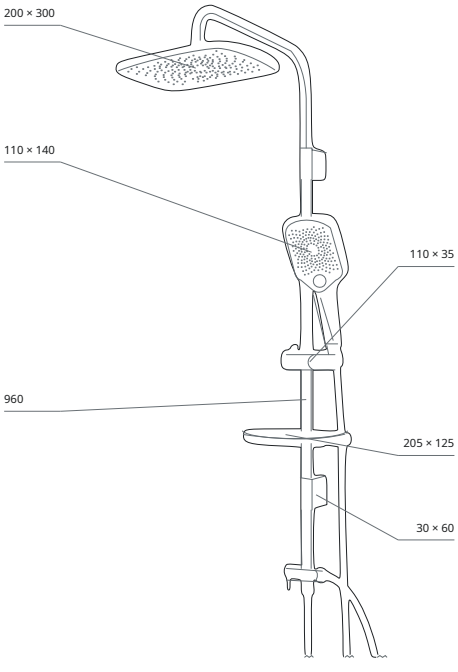

منظر مرجعي
مم · منظر مرجعي منظوري

02 — طقم دش منزلق

طقم دش منزلق

SL1301

valabath.com ↗

طقم دش منزلق بلون كروم: دش يدوي بزر ضغط، صحن صابون وخرطوم دش.

القضيب
أنبوب مستقيم 600 مم

دش يدوي
140 × 110 مم · 2 وظائف

مسارات المياه
2

خرطوم دش
1500 مم · 1/2k–1/2

اللون
كروم

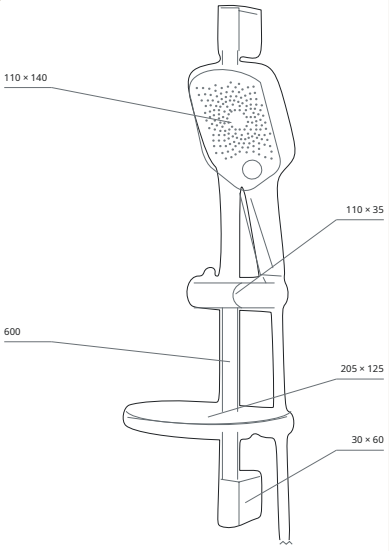

منظر مرجعي
مم · منظر مرجعي منظوري

SL1301 عرض على الموقع ↗



03 — طقم بحامل جداري

طقم دش بحامل جداري

WB1301

valabath.com ↗

طقم دش بحامل جداري بلون كروم: دش يدوي بزر ضغط، حامل جداري وخرطوم دش.

دش يدوي
140 × 110 مم · 2 وظائف

مسارات المياه
2

خرطوم دش
1500 مم · 1/2k–1/2

اللون
كروم

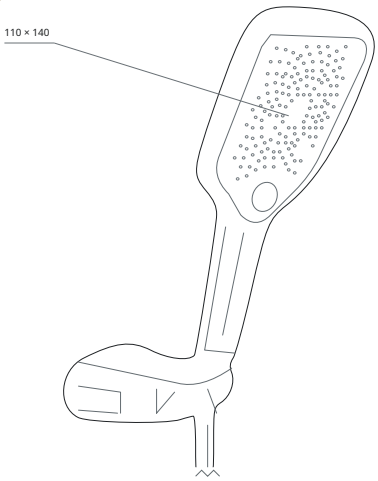

منظر مرجعي
مم · منظر مرجعي منظوري

WB1301 عرض على الموقع ↗



VALA

Soften

كروم

مجموعات KROMA · مجموعة الدش 2026

العائلة · ثلاثة منتجات

CL1314	طقم عمود دش	106
SL1314	طقم دش منزلق	107
WB1314	طقم دش بحامل جداري	107

ثلاثة منتجات متناسقة — عمود دش، طقم دش منزلق وطقم بحامل جداري — بلون كروم.

CL1314

↗ عرض على الموقع



01 — عمود دش

طقم عمود دش

CL1314 ↗ valabath.com

طقم عمود دش بلون كروم: دش علوي، دش يدوي بزر ضغط، محوّل نحاسي بذراع، صحن صابون وخرطوم دش.

العمود
أنبوب (اسمي) 960 مم

دش علوي
265 × 175 مم · ABS

دش يدوي
120 × 90 مم · 3 وظائف

المحوّل والتوصيلات
محوّل نحاسي · مسارات المياه 3+1

الخراطيم
خرطوم دش 1500 مم، 1/2–1/2k · خرطوم التغذية 700 مم، 1/2–1/2k

اللون
كروم

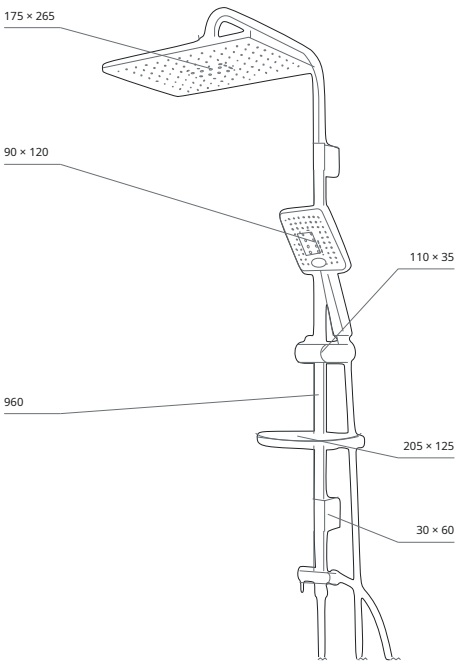

منظر مرجعي
مم · منظر مرجعي منظوري

02 — طقم دش منزلق

طقم دش منزلق

SL1314 ↗ valabath.com

طقم دش منزلق بلون كروم: دش يدوي بزر ضغط، صحن صابون وخرطوم دش.

القضيب
أنبوب مستقيم 600 مم

دش يدوي
120 × 90 مم · 3 وظائف

مسارات المياه
3

خرطوم دش
1500 مم · 1/2k–1/2

اللون
كروم

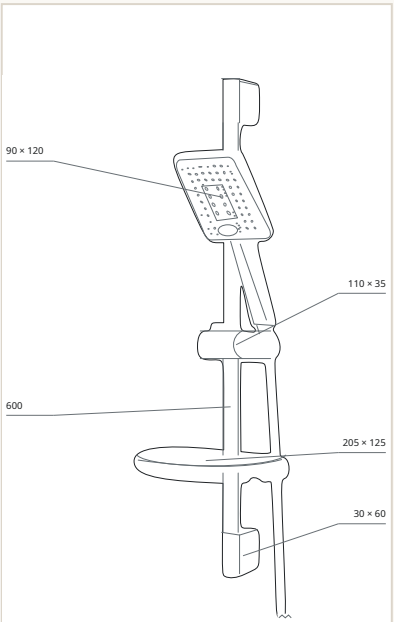

منظر مرجعي
مم · منظر مرجعي منظوري

SL1314 ↗ عرض على الموقع



03 — طقم بحامل جداري

طقم دش بحامل جداري

WB1314 ↗ valabath.com

طقم دش بحامل جداري بلون كروم: دش يدوي بزر ضغط، حامل جداري وخرطوم دش.

دش يدوي
120 × 90 مم · 3 وظائف

مسارات المياه
3

خرطوم دش
1500 مم · 1/2k–1/2

اللون
كروم

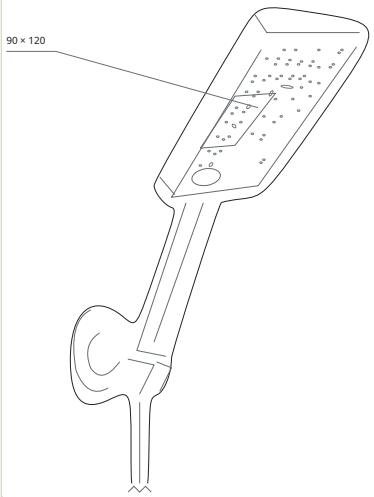

منظر مرجعي
مم · منظر مرجعي منظوري

WB1314 ↗ عرض على الموقع



VALA

Tuscan

كروم

العائلة · ثلاثة منتجات

CL1307	طقم عمود دش	108
SL1307	طقم دش منزلق	109
WB1307	طقم دش بحامل جداري	109

ثلاثة منتجات متناسقة — عمود دش، طقم دش منزلق وطقم بحامل جداري — بلون كروم.

CL1307 ↗ عرض على الموقع



01 — عمود دش

طقم عمود دش

CL1307 ↗ valabath.com

طقم عمود دش بلون كروم: دش علوي، دش يدوي بوظيفة واحدة، محوّل نحاسي بذراع، صحن صابون وخرطوم دش.

العمود
أنبوب (اسمي) 960 مم

دش علوي
215 × 215 مم · ABS

دش يدوي
99 × 92 مم · وظيفة واحدة

المحوّل والتوصيلات
محوّل نحاسي · مسارات المياه 1+1

الخراطيم
خرطوم دش 1500 مم، 1/2–1/2k · خرطوم التغذية 700 مم، 1/2–1/2k

اللون
كروم

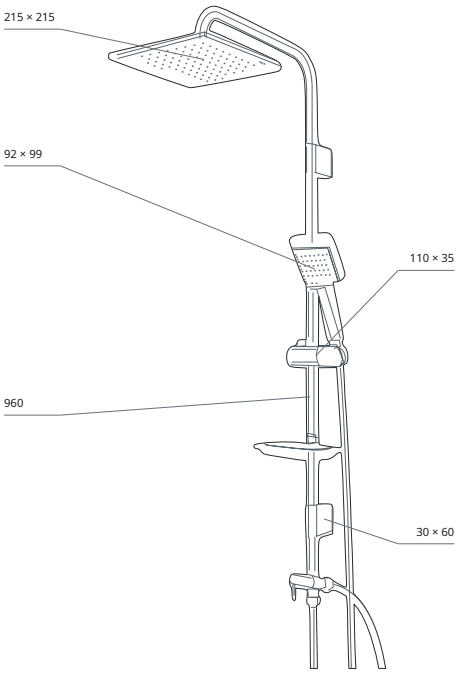

منظر مرجعي
مم · منظر مرجعي منظوري

02 — طقم دش منزلق

طقم دش منزلق

SL1307

valabath.com ↗

طقم دش منزلق بلون كروم: دش يدوي بوظيفة واحدة، صحن صابون وخرطوم دش.

القضيب
أنبوب مستقيم 600 مم

دش يدوي
99 × 92 مم · وظيفة واحدة

مسارات المياه
1

خرطوم دش
1500 مم · 1/2k–1/2

اللون
كروم

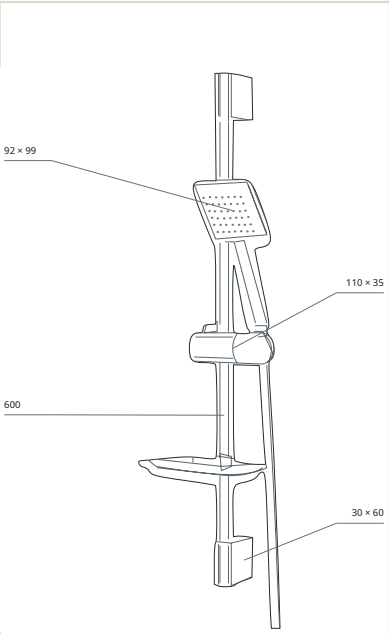

منظر مرجعي
مم · منظر مرجعي منظوري

SL1307 عرض على الموقع ↗



03 — طقم بحامل جداري

طقم دش بحامل جداري

WB1307

valabath.com ↗

طقم دش بحامل جداري بلون كروم: دش يدوي بوظيفة واحدة، حامل جداري وخرطوم دش.

دش يدوي
99 × 92 مم · وظيفة واحدة

مسارات المياه
1

خرطوم دش
1500 مم · 1/2k–1/2

اللون
كروم

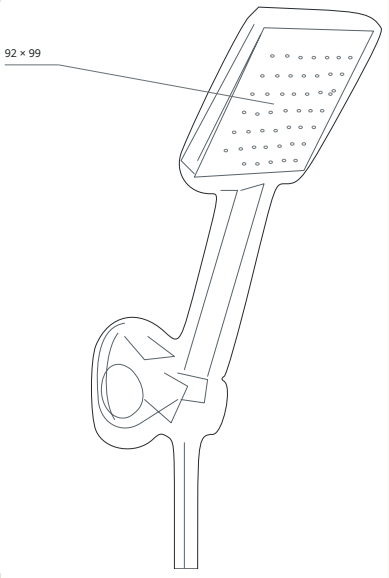

منظر مرجعي
مم · منظر مرجعي منظوري

WB1307 عرض على الموقع ↗



VALA

Varde

كروم

مجموعات KROMA · مجموعة الدش 2026

العائلة · ثلاثة منتجات

CL1303	طقم عمود دش	110
SL1303	طقم دش منزلق	111
WB1303	طقم دش بحامل جداري	111

ثلاثة منتجات متناسقة — عمود دش، طقم دش منزلق وطقم بحامل جداري — بلون كروم.

CL1303

↗ عرض على الموقع



01 — عمود دش

طقم عمود دش

CL1303 ↗ valabath.com

طقم عمود دش بلون كروم: دش علوي، دش يدوي بزر ضغط، محوّل نحاسي بذراع، صحن صابون وخرطوم دش.

العمود
أنبوب (اسمي) 960 مم

دش علوي
300 × 190 مم · ABS

دش يدوي
130 × 100 مم · 2 وظائف

المحوّل والتوصيلات
محوّل نحاسي · مسارات المياه 2+1

الخراطيم
خرطوم دش 1500 مم، 1/2–1/2k · خرطوم التغذية 700 مم، 1/2–1/2k

اللون
كروم

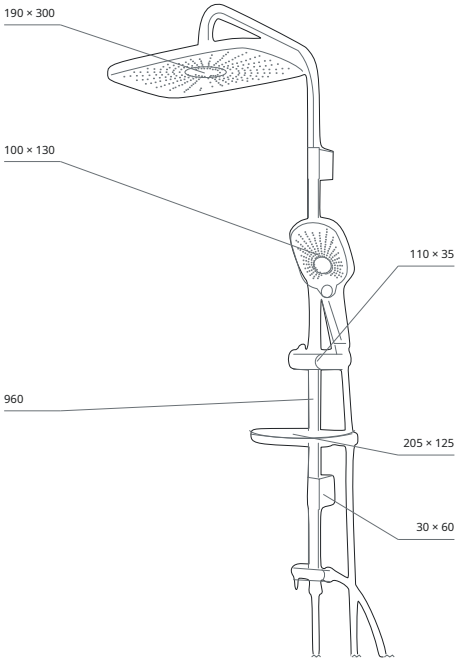

منظر مرجعي
مم · منظر مرجعي منظوري

02 — طقم دش منزلق

طقم دش منزلق

SL1303

valabath.com ↗

طقم دش منزلق بلون كروم: دش يدوي بزر ضغط، صحن صابون وخرطوم دش.

القضيب
أنبوب مستقيم 600 مم

دش يدوي
130 × 100 مم · 2 وظائف

مسارات المياه
2

خرطوم دش
1500 مم · 1/2k–1/2

اللون
كروم

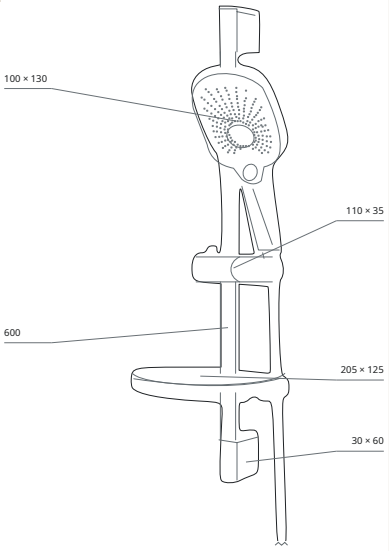

منظر مرجعي
مم · منظر مرجعي منظوري

SL1303 عرض على الموقع ↗



03 — طقم بحامل جداري

طقم دش بحامل جداري

WB1303

valabath.com ↗

طقم دش بحامل جداري بلون كروم: دش يدوي بزر ضغط، حامل جداري وخرطوم دش.

دش يدوي
130 × 100 مم · 2 وظائف

مسارات المياه
2

خرطوم دش
1500 مم · 1/2k–1/2

اللون
كروم

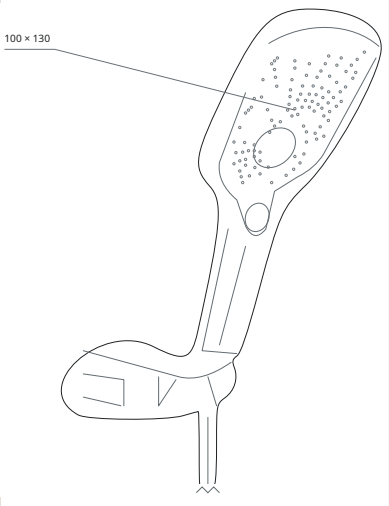

منظر مرجعي
مم · منظر مرجعي منظوري

WB1303 عرض على الموقع ↗



VALA

Albi

أطقم الشطاف

4001–4004SHT طقم شطاف 112

طقم شطاف يدوي مع محبس للاستخدام الصحي، بأربعة ألوان: الأبيض والكروم والأسود والذهبي.



كروم · SHT4002

↗ عرض على الموقع

01 — طقم شطاف

طقم شطاف

SHT4001–SHT4004

↗ valabath.com

طقم شطاف يدوي مع محبس مع حامل جداري وخرطوم، بالألوان الأبيض والكروم والأسود والذهبي.

المكونات

شطاف يدوي مع محبس، حامل جداري، خرطوم

خرطوم دش

1200 مم · 1/2k–1/2

الرموز والألوان

SHT4001 – أبيض · SHT4002 – كروم · SHT4003 – أسود · SHT4004 – ذهبي

متوفر أيضًا بالألوان



SHT4001
أبيض



SHT4003
أسود



SHT4004
ذهبي

فهرس الرموز

مقاس الكرتونة وعدد القطع والحجم لكل كرتونة؛ «—» عند عدم توفر بيانات التغليف.

الرمز	المنتج	العائلة	الكرتونة (سم)	قطعة	م³	صفحة
AKTC6002	طقم دش مدمج مربع · 2 اتجاهات · كروم	Carre Concealed Set	—	—	—	20
AKTC6003	طقم دش مدمج مربع · 3 اتجاهات · كروم	Carre Concealed Set	—	—	—	18
AKTC6010	طقم دش مدمج مربع · 1 اتجاه · كروم	Carre Concealed Set	—	—	—	22
AKTCS6001B	طقم دش مدمج مربع · 2 اتجاهات · أسود	Carre Concealed Set	—	—	—	21
AKTCS6002	انظر AKTC6002 (رمز الموقع)	Carre Concealed Set	—	—	—	20
AKTCS6003	انظر AKTC6003 (رمز الموقع)	Carre Concealed Set	—	—	—	18
AKTCS6009	Carre Concealed Set — صفحة المنتج على الموقع	Carre Concealed Set	—	—	—	17
AKTCS6009B	طقم دش مدمج مربع · 3 اتجاهات · أسود	Carre Concealed Set	—	—	—	19
AKTCS6010	انظر AKTC6010 (رمز الموقع)	Carre Concealed Set	—	—	—	22
AKTCS6011B	طقم دش مدمج مربع · 1 اتجاه · أسود	Carre Concealed Set	—	—	—	23
AKTCS6012	Oval Concealed Set — صفحة المنتج على الموقع	Oval Concealed Set	—	—	—	30
AKTCS6012B	طقم دش مدمج دائري · 3 اتجاهات · أسود	Oval Concealed Set	—	—	—	32
AKTCS6013	طقم دش مدمج دائري · 3 اتجاهات · كروم	Oval Concealed Set	—	—	—	31
AKTCS6014B	طقم دش مدمج دائري · 2 اتجاهات · أسود	Oval Concealed Set	—	—	—	34
AKTCS6015	طقم دش مدمج دائري · 2 اتجاهات · كروم	Oval Concealed Set	—	—	—	33
AKTCS6016B	طقم دش مدمج دائري · 1 اتجاه · أسود	Oval Concealed Set	—	—	—	36
AKTCS6017	طقم دش مدمج دائري · 1 اتجاه · كروم	Oval Concealed Set	—	—	—	35
CL1001	طقم عمود دش	Arnis	101 × 38 × 38	5	0.145844	88
CL1002	طقم عمود دش	Carre Chrome Black	101 × 38 × 38	5	0.145844	64
CL1003	طقم عمود دش	Carre Chrome White	—	—	—	67
CL1007	طقم عمود دش	Carre Grey	101 × 38 × 38	5	0.145844	71
CL1008	طقم عمود دش	Elf Chrome White	—	—	—	93
CL1009	طقم عمود دش	Carre White	101 × 38 × 38	5	0.145844	74
CL1010	طقم عمود دش	Carre Full Black	101 × 38 × 38	5	0.145844	77
CL1011	طقم عمود دش	Carre Full Chrome	101 × 38 × 38	5	0.145844	61
CL1012	طقم عمود دش	Elf Chrome Black	—	—	—	92
CL1201	طقم عمود دش	Castello	101 × 38 × 38	5	0.145844	90
CL1202	طقم عمود دش	Evora	101 × 38 × 38	5	0.145844	94
CL1204	طقم عمود دش	Moura	101 × 38 × 38	5	0.145844	100
CL1301	طقم عمود دش	Sanova	101 × 38 × 38	5	0.145844	104
CL1301B	طقم عمود دش	Savona Full Black	101 × 38 × 38	5	0.145844	83
CL1303	طقم عمود دش	Varde	101 × 38 × 38	5	0.145844	110
CL1303B	طقم عمود دش	Varde Full Black	101 × 38 × 38	5	0.145844	85
CL1307	طقم عمود دش	Tuscan	101 × 38 × 38	5	0.145844	108
CL1309	طقم عمود دش	Lucca	101 × 38 × 38	5	0.145844	98
CL1314	طقم عمود دش	Soften	101 × 38 × 38	5	0.145844	106
CL1330	طقم عمود دش	Centro Full Black	101 × 38 × 38	5	0.145844	80
CL1401	طقم عمود دش	Dora Grey Chrome	101 × 38 × 38	5	0.145844	47
CL1402	طقم عمود دش	Dora Black Copper	101 × 38 × 38	5	0.145844	44
CL1404	طقم عمود دش	Dora Black Chrome	101 × 38 × 38	5	0.145844	40

الرمز	المنتج	العائلة	الكرتونة (سم)	قطعة	م³	صفحة
CL1405	طقم عمود دش	Dora Full Black	101 × 38 × 38	5	0.145844	57
CL1406	طقم عمود دش	Dora White Chrome	101 × 38 × 38	5	0.145844	50
CL1407	طقم عمود دش	Dora White Gold	101 × 38 × 38	5	0.145844	54
CL1501	طقم عمود دش	Fauda	101 × 38 × 38	5	0.145844	96
CL1505	طقم عمود دش كروم	Gala	101 × 38 × 38	5	0.145844	12
CL1505B	طقم عمود دش أسود	Gala	101 × 38 × 38	5	0.145844	11
CL1510	طقم عمود دش	Norte	101 × 38 × 38	5	0.145844	102
CL1515	طقم عمود دش مربع	Gold Brass	101 × 38 × 38	5	0.145844	13
CL1516	طقم عمود دش بيضاوي	Gold Brass	101 × 38 × 38	5	0.145844	14
CL1520	طقم عمود دش	Arya	101 × 38 × 38	5	0.145844	10
CN006	طقم دش مدمج مربع · كروم	Concealed Set Quadra	—	—	—	25
CN006B	طقم دش مدمج مربع · أسود	Concealed Set Quadra	—	—	—	26
CN006G	طقم دش مدمج مربع · ذهبي	Concealed Set Quadra	—	—	—	27
CN007	طقم دش مدمج دائري · كروم	Concealed Set Round	—	—	—	28
HD001	دش يدوي	Dora Grey Chrome	64 × 43 × 65	50	0.178880	49
HD002	دش يدوي	Dora Black Copper	64 × 43 × 65	50	0.178880	46
HD004	دش يدوي	Dora Black Chrome	64 × 43 × 65	50	0.178880	42
HD005	دش يدوي	Dora Full Black	64 × 43 × 65	50	0.178880	59
HD006	دش يدوي	Dora White Chrome	64 × 43 × 65	50	0.178880	52
HD007	دش يدوي	Dora White Gold	64 × 43 × 65	50	0.178880	56
HD008	دش يدوي	Carre Full Black	64 × 43 × 65	50	0.178880	79
HD009	دش يدوي	Carre Chrome Black	64 × 43 × 65	50	0.178880	66
HD011	دش يدوي	Carre Grey	64 × 43 × 65	50	0.178880	73
HD012	دش يدوي	Carre White	64 × 43 × 65	50	0.178880	76
HD013	دش يدوي	Carre Chrome White	—	—	—	69
HD014	دش يدوي	Carre Full Chrome	64 × 43 × 65	50	0.178880	63
PNL002	لوح دش أسود	Soure	150 × 20 × 50	1	0.150000	38
PNL003	لوح دش ذهبي	Soure	150 × 20 × 50	1	0.150000	39
PNL004	لوح دش نحاسي	Soure	150 × 20 × 50	1	0.150000	39
SHT4001	طقم شطاف	Albi	—	—	—	112
SHT4002	طقم شطاف	Albi	—	—	—	112
SHT4003	طقم شطاف	Albi	—	—	—	112
SHT4004	طقم شطاف	Albi	—	—	—	112
SL1301	طقم دش منزلق	Sanova	66.5 × 53.5 × 79.5	20	0.282841	105
SL1301B	طقم دش منزلق	Savona Full Black	66.5 × 53.5 × 79.5	20	0.282841	84
SL1303	طقم دش منزلق	Varde	66.5 × 53.5 × 79.5	20	0.282841	111
SL1303B	طقم دش منزلق	Varde Full Black	66.5 × 53.5 × 79.5	20	0.282841	86
SL1307	طقم دش منزلق	Tuscan	66.5 × 53.5 × 79.5	20	0.282841	109
SL1309	طقم دش منزلق	Lucca	66.5 × 53.5 × 79.5	20	0.282841	99
SL1314	طقم دش منزلق	Soften	66.5 × 53.5 × 79.5	20	0.282841	107
SL1330B	طقم دش منزلق	Centro Full Black	66.5 × 53.5 × 79.5	20	0.282841	81
SL1401	طقم دش منزلق	Dora Grey Chrome	66.5 × 53.5 × 79.5	20	0.282841	48
SL1402	طقم دش منزلق	Dora Black Copper	66.5 × 53.5 × 79.5	20	0.282841	45
SL1406	طقم دش منزلق	Dora White Chrome	66.5 × 53.5 × 79.5	20	0.282841	51

الرمز	المنتج	العائلة	الكرتونة (سم)	قطعة	م³	صفحة
SL1501	طقم دش منزلق	Fauda	66.5 × 53.5 × 79.5	20	0.282841	97
SL1510	طقم دش منزلق	Norte	66.5 × 53.5 × 79.5	20	0.282841	103
SL2002	طقم دش منزلق	Carre Full Black	66.5 × 53.5 × 79.5	20	0.282841	78
SL2003	طقم دش منزلق	Carre Chrome Black	66.5 × 53.5 × 79.5	20	0.282841	65
SL2007	طقم دش منزلق	Carre White	67 × 40 × 66	20	0.176880	75
SL2008	طقم دش منزلق	Carre Grey	67 × 40 × 66	20	0.176880	72
SL2009	طقم دش منزلق	Carre Chrome White	—	—	—	68
SL2010	طقم دش منزلق	Carre Full Chrome	66.5 × 53.5 × 79.5	20	0.282841	62
SL2012	طقم دش منزلق	Castello	66.5 × 53.5 × 79.5	20	0.282841	91
SL2014	طقم دش منزلق	Moura	66.5 × 53.5 × 79.5	20	0.282841	101
SL2015	طقم دش منزلق	Arnis	66.5 × 53.5 × 79.5	20	0.282841	89
SL2018	طقم دش منزلق	Evora	66.5 × 53.5 × 79.5	20	0.282841	95
SL4001	طقم دش منزلق	Dora Black Chrome	66.5 × 53.5 × 79.5	20	0.282841	41
SL4003	طقم دش منزلق	Dora Full Black	66.5 × 53.5 × 79.5	20	0.282841	58
SL4004	طقم دش منزلق	Dora White Gold	66.5 × 53.5 × 79.5	20	0.282841	55
TD001	دش علوي	Dora Grey Chrome	53 × 62 × 52	30	0.170872	49
TD002	دش علوي	Dora Black Copper	53 × 62 × 52	30	0.170872	46
TD004	دش علوي	Dora Black Chrome	53 × 62 × 52	30	0.170872	42
TD005	دش علوي	Dora Full Black	53 × 62 × 52	30	0.170872	59
TD006	دش علوي	Dora White Chrome	53 × 62 × 52	30	0.170872	52
TD007	دش علوي	Dora White Gold	53 × 62 × 52	30	0.170872	56
TD008	دش علوي	Carre Full Black	53 × 62 × 52	30	0.170872	79
TD009	دش علوي	Carre Chrome Black	53 × 62 × 52	30	0.170872	66
TD010	دش علوي	Carre Grey	53 × 62 × 52	30	0.170872	73
TD012	دش علوي	Carre White	53 × 62 × 52	30	0.170872	76
TD013	دش علوي	Carre Chrome White	—	—	—	69
TD014	دش علوي	Carre Full Chrome	53 × 62 × 52	30	0.170872	63
WB1301	طقم دش بحامل جداري	Sanova	62.5 × 49.5 × 56.5	30	0.174797	105
WB1301B	طقم دش بحامل جداري	Savona Full Black	62.5 × 49.5 × 56.5	30	0.174797	84
WB1303	طقم دش بحامل جداري	Varde	62.5 × 49.5 × 56.5	30	0.174797	111
WB1303B	طقم دش بحامل جداري	Varde Full Black	62.5 × 49.5 × 56.5	30	0.174797	86
WB1307	طقم دش بحامل جداري	Tuscan	62.5 × 49.5 × 56.5	30	0.174797	109
WB1309	طقم دش بحامل جداري	Lucca	62.5 × 49.5 × 56.5	30	0.174797	99
WB1314	طقم دش بحامل جداري	Soften	62.5 × 49.5 × 56.5	30	0.174797	107
WB1330B	طقم دش بحامل جداري	Centro Full Black	62.5 × 49.5 × 56.5	30	0.174797	81
WB1501	طقم دش بحامل جداري	Fauda	62.5 × 49.5 × 56.5	30	0.174797	97
WB1510	طقم دش بحامل جداري	Norte	62.5 × 49.5 × 56.5	30	0.174797	103
WB2012	طقم دش بحامل جداري	Castello	62.5 × 49.5 × 56.5	30	0.174797	91
WB2014	طقم دش بحامل جداري	Moura	62.5 × 49.5 × 56.5	30	0.174797	101
WB2015	طقم دش بحامل جداري	Arnis	62.5 × 49.5 × 56.5	30	0.174797	89
WB2018	طقم دش بحامل جداري	Evora	62.5 × 49.5 × 56.5	30	0.174797	95
WB3001	طقم دش بحامل جداري	Carre Chrome White	—	—	—	68
WB3002	طقم دش بحامل جداري	Carre Chrome Black	62.5 × 49.5 × 56.5	30	0.174797	65
WB3005	طقم دش بحامل جداري	Carre Full Black	62.5 × 49.5 × 56.5	50	0.174797	78

الرمز	المنتج	العائلة	الكرتونة (سم)	قطعة	م³	صفحة
WB3006	طقم دش بحامل جداري	Carre White	64 × 40 × 77	50	0.197120	75
WB3007	طقم دش بحامل جداري	Carre Grey	64 × 40 × 77	50	0.197120	72
WB3008	طقم دش بحامل جداري	Carre Full Chrome	62.5 × 49.5 × 56.5	30	0.174797	62
WB4001	طقم دش بحامل جداري	Dora Full Black	62.5 × 49.5 × 56.5	30	0.174797	58
WB4002	طقم دش بحامل جداري	Dora Black Copper	62.5 × 49.5 × 56.5	30	0.174797	45
WB4003	طقم دش بحامل جداري	Dora Black Chrome	62.5 × 49.5 × 56.5	30	0.174797	41
WB4005	طقم دش بحامل جداري	Dora White Chrome	62.5 × 49.5 × 56.5	30	0.174797	51
WB4006	طقم دش بحامل جداري	Dora Grey Chrome	62.5 × 49.5 × 56.5	30	0.174797	48
WB4007	طقم دش بحامل جداري	Dora White Gold	62.5 × 49.5 × 56.5	30	0.174797	55

VALA

مجموعة الدش 2026 · النسخة العربية

↗ valabath.com